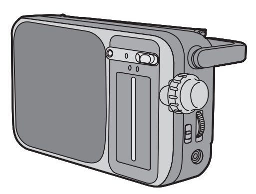

Panasonic

FM-AM 2-BAND RECEIVER

RF-2400D

Instrucciones de funcionamiento
Návod k obsluze
Manual de instruções
Bruksanvisning
Betjeningsvejledning
Gebruiksaanwijzing
Bedienungsanleitung
Mode d'emploi
Istruzioni per l'uso
Instrukcja obsługi

Thank you for purchasing this product.

For optimum performance and safety, please read these instructions carefully.

Please keep this manual for future reference.

Manufactured by:
Panasonic Entertainment & Communication Co., Ltd.
1-10-12 Yagumo-higashi-machi, Moriguchi City, Osaka 570-0021, Japan
Authorized Representative in Europe:
Panasonic Marketing Europe GmbH
Panasonic Testing Centre
Winsbergring 15, 22525 Hamburg, Germany

EG

Panasonic Entertainment
& Communication Co., Ltd.
Web Site: https://www.panasonic.com

(Sp) (Cz) (Pt) (Sw) (Da) (Du) (Ge) (Fr) (It) (Po)

TQBM0071-3
L0107CH2102

Specifications

Frequency range
- FM: 87 – 108 MHz
- AM: 520 – 1730 kHz

Output jack: EARPHONE, Ø 3.5mm, 8 Ω
Speaker: 10 cm, 4 Ω (Full range)
Power output: 770 mW (max)
Power requirement
- AC: 230 V, 50 Hz
- Battery: 6 V (Four R6/LR6, AA, UM-3 batteries)

Power consumption: 3 W
Dimension (WxHxD): 234 x 122 x 82 mm
Mass: 690 g (without batteries)
Battery life:

	Alkaline (LR6)	Manganese (R6)
FM	Approx. 52 H	Approx. 21 H
AM	Approx. 55 H	Approx. 20 H

Note:
Specifications are subject to change without notice.
Mass and dimensions are approximate.

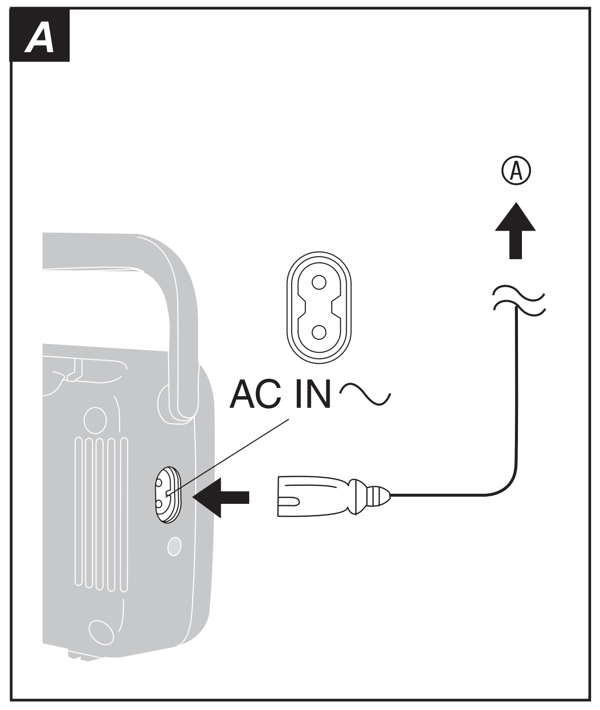

ESPAÑOL

Precauciones de seguridad

¡ADVERTENCIA!

- Para reducir el riesgo de incendios, descargas eléctricas o daños en el producto,
  - No exponga este aparato a la lluvia, humedad, goteo o salpicaduras.
  - No coloque encima del mismo objetos con líquidos como, por ejemplo, floreros.
  - Utilice solamente los accesorios recomendados.
  - No quite las tapas.
  - No reparar esta unidad usted mismo. Solicite las reparaciones al personal de servicio cualificado.
- El enchufe de corriente es el dispositivo que sirve para desconectar el aparato. Instale esta unidad de tal forma que el enchufe de corriente pueda desenchufarse de la toma de corriente inmediatamente.

¡ATENCIÓN!

Unidad
- Esta unidad puede tener interferencias causadas por teléfonos móviles durante su utilización. Si tales interferencias resultan evidentes, aumente la separación entre la unidad y el teléfono móvil.
- Evite utilizar o poner este aparato cerca de fuentes de calor. No lo deje durante mucho tiempo en el interior de un automóvil expuesto a los rayos directos del sol, con sus puertas y ventanas cerradas, porque la caja podría deformarse.
- Evite cortar o arañar el cable de alimentación de CA y procure que las conexiones estén bien hechas. En caso contrario, podría producirse un incendio o una descarga eléctrica. Evite también doblarlo en exceso, tirar de él o empalmarlo.
- No desconecte el cable de alimentación de CA tirando de él porque podría estropearse prematuramente o producir una descarga eléctrica.
- No utilice este unidad en un cuarto de baño, porque hay riesgo de que se produzca una descarga eléctrica.
- Cuando no lo utilice, desconecte el cable de alimentación de CA de la toma de CA.
- Aún cuando el selector de función esté en la posición "OFF", la unidad sigue unida a la alimentación.

Pila
- Si no piensa utilizar el aparato durante mucho tiempo, o si va a utilizarlo conectado a una fuente de CA solamente, no se olvide de quitar todas las pilas para evitar los daños que podrían causar sus posibles fugas de electrólito.
- Instale las pilas con sus extremos (+ y –) correctamente alineados.
- No mezcle pilas nuevas con pilas viejas.
- No utilice tipos diferentes de pilas al mismo tiempo.
- No abra forzando o cortocircuitando la pila.
- No cambie la pila alcalina o de manganeso.
- No utilice la pila si la cubierta protectora está levantada.
- No caliente o exponga a las llamas.
- No deje la(s) pila(s) en un automóvil expuesto a luz solar directa durante un largo período de tiempo con las puertas y ventanas cerradas.
- Hay peligro de explosión si se sustituye incorrectamente la pila. Solo sustituir con el mismo tipo recomendado por el fabricante.
- Al desechar las baterías, por favor contacte con sus autoridades locales o distribuidor y consulte el método correcto de eliminación.

Piezas pequeñas
- Los botones (p.ej.: el botón de sintonización [TUNING]) se pueden salir al tirar de ellos con fuerza. No saque los botones de su sitio para evitar que los niños se los traguen.

Accesorios suministrados

Por favor, compruebe e identifique los accesorios suministrados.
1 Cable de alimentación de CA

Fuentes de alimentación

■ Conectando el cordón de alimentación de CA A
El cordón suministrado de CA es para ser usado sólo con este aparato. No lo use con otro equipo.
Ⓐ A la toma de corriente

ČESKY

Bezpečnostní upozornění

VAROVÁNÍ!

- Abyste snížili nebezpečí vzniku požáru, úrazu elektrickým proudem nebo poškození přístroje:
  - Nevystavujte tento přístroj dešti, nadměrné vlhkosti, kapající vodě a postříkání.
  - Na přístroj by neměly být umisťovány žádné objekty naplněné vodou, jako jsou například vázy.
  - Používejte pouze doporučené příslušenství.
  - Neodstraňujte kryt přístroje.
  - Nepokoušejte se přístroj opravit sami. Opravy přenechejte kvalifikovaným pracovníkům servisu.
- Zástrčka je zařízení k odpojení. Tento přístroj nainstalujte tak, aby bylo možné napájecí kabel okamžitě vypojit ze zásuvky.

POZOR!

Přístroj
- Tento přístroj může být během používání rušen rádiovou interferencí, která je způsobena mobilním telefonem. Jestliže k takovéto interferenci dojde, zajistěte větší vzdálenost mezi tímto přístrojem a mobilním telefonem.
- Nepoužívejte ani neumisťujte přístroj do blízkosti zdrojů tepla.
- Chraňte síťový přívod před mechanickým poškozením, zvláště před přestřižením, a zkratováním, a dbejte též na správné připojeni, aby nedošlo k požáru nebo úrazu elektrickým proudem. Síťový přívod příliš neohýbejte, netahejte za něj ani jej nenastavujte.
- Při vytahování síťového přívodu ze zásuvky netahejte za samotný přívod, ale za síťovou vidlici. Jinak by mohlo dojít k poškození síťového přívodu, popř. k úrazu el. proudem.
- Nikdy nezapojujte přístroj do sítě v koupelně, neboť je zde zvýšené nebezpečí úrazu el. proudem.
- Pokud přístroj nebudete používat, vytáhněte síťový přívod ze síťové zásuvky.
- Přepínač SELECTOR neodpojuje kompletně přístroj od sítě, ani když je v poloze „OFF".

Baterie
- Není-li přístroj delší dobu v provozu, nebo je-li napájen pouze ze sítě, vyjměte všechny baterie, aby nedošlo k případnému poškození přístroje vytékajícím elektrolytem z poškozené baterie.
- Vložte baterie podle pólů (+ a –) do dálkového ovládání.
- Nesměšujte nové a staré baterie společně.
- Nepoužívejte různé typy baterií současně.
- Nerozebírejte ani nezkratujte baterie.
- Nedobíjejte alkalické nebo manganové baterie.
- Nepoužívejte baterie, u nichž se loupe obal.
- Nevystavujte baterie teplu nebo ohni.
- Nenechávejte baterie v automobilu vystavené přímému slunečnímu světlu po delší dobu, když jsou zavřené dveře a okna.
- V případě nesprávné výměny baterie hrozí nebezpečí výbuchu. Vyměňujte pouze za typ baterie, který doporučuje výrobce.
- Při likvidaci baterií se obraťte na místní úřady nebo na prodejce a informujte se o správném způsobu likvidace.

Malé předměty
- Knoflíky (např. knoflík [TUNING]) mohou z přístroje vypadnout, když za ně silně zatáhnete. Proto je nevytahujte, aby je děti nemohly spolknout.

Dodávané příslušenství

Zkontrolujte si dodávané příslušenství.
1 kabel síťového napájení (AC)

Napájecí napětí

■ Zapojení kabelu střídavého napájení A
Přiložený kabel je určen výhradně pro použití stouto jednotkou. Nepoužívejte ji sjiným zařízením.
Ⓐ K zásuvce sítě

PORTUGUÊS

Precauções de segurança

ATENÇÃO!

- Para reduzir o risco de incêndio, choque eléctrico ou danos no produto,
  - Não expor esta unidade à chuva, humidade, gotas ou salpicos.
  - Não colocar objectos com líquidos, como por exemplo vasos, nesta unidade.
  - Utilizar apenas os acessórios recomendados.
  - Não remover as tampas.
  - Não reparar esta unidade você mesmo. Solicite as reparações a pessoal de serviço qualificado.
- A ficha de corrente é o dispositivo para desligar. Instale esta unidade de forma a conseguir desligar a ficha de corrente da tomada imediatamente.

CUIDADO!

Unidade
- Esta unidade pode receber interferência de rádio causada por telemóveis durante o uso. Se ocorrer tal interferência, por favor aumente a distância entre esta unidade e o telemóvel.
- Evite utilizar ou colocar esta unidade perto de fontes de calor. Não a deixe num automóvel exposta à luz solar directa por muito tempo com as portas e janelas fechadas pois isto poderá deformar a caixa.
- Evite cortes, riscos, ou más ligações no cabo de corrente CA, pois estes poderão resultar em possível fogo ou perigo de choque eléctrico. Também a dobragem excessiva, puxar ou emendar o cabo deverá ser evitado.
- Não desligue o cabo de CA puxando pelo cabo. Fazê-lo poderá provocar uma avaria prematura ou perigo de choque.
- Não opere o aparelho com CA num quarto de banho, pois poderá resultar perigo de choque.
- Quando não em uso, desligue o cabo de corrente CA da tomada de CA doméstica.
- O interruptor de selecção de função não separa a unidade completamente da corrente mesmo na posição "OFF".

Pilhas
- Se o aparelho não for usado durante um longo período de tempo ou se for usado apenas a partir de uma fonte de alimentação de CA, remova todas as pilhas para evitar danos potenciais devidos a possíveis derrames das pilhas.
- Instale as pilhas com as suas extremidades (+) e (-) correctamente alinhadas.
- Não misture pilhas novas com pilhas velhas.
- Não utilizar diferentes tipos de pilhas ao mesmo tempo.
- Não forçar a abertura nem causar curto-circuito às pilhas.
- Não carregar pilhas alcalinas ou de manganésio.
- Não utilizar a pilha se a tampa tiver sido retirada.
- Não aquecer nem expor a chamas.
- Não deixar a pilha ou pilhas num carro expostas à luz solar directa durante um longo período de tempo com as portas e janelas fechadas.
- Perigo de explosão no caso da pilha for substituída incorrectamente. Substituir apenas com o tipo recomendado pelo fabricante.
- Quando eliminar as pilhas, por favor contacte as autoridades locais ou vendedor e pergunte qual o método correcto de eliminação.

Pequenos objectos
- Os botões (ex: botão [TUNING]) podem sair se puxar com força. Para evitar que as crianças engulam o botão, não o puxe.

Acessórios fornecidos

Verificar e identificar os acessórios fornecidos.
1 Cabo de alimentação CA

Fonte de Alimentação

■ Ligação do cabo de corrente CA A
O cabo de corrente CA incluído é para ser usado apenas com esta unidade. Não use com outro equipamento
Ⓐ Para tomada de alimentação doméstica

SVENSKA

Säkerhetsföreskrifter

VARNING!

- För att reducera risken för brand, elektrisk stöt eller produktskada:
  - Utsätt inte den här apparaten för regn, fukt, droppar eller skvätt.
  - Placera inga föremål fyllda med vätska, som t.ex. vaser, på denna enhet.
  - Använd endast rekommenderade tillbehör.
  - Avlägsna inte höljen.
  - Försök inte reparera denna enhet på egen hand. Låt utbildad servicepersonal utföra service och reparationer.
- Strömkontakten är urkopplingsenheten. Installera denna enhet så att strömkontakten kan kopplas ur från uttaget direkt.

FÖRSIKTIGHET!

Enhet
- Det kan inträffa att den här enheten under användningen tar emot radiostörningar, orsakade av mobiltelefoner. Öka avståndet mellan enheten och mobiltelefonen om störningarna är uppenbara.
- Undvik att använda eller placera denna enhet nära varma föremål. Lämna den inte i en bil utsatt för direkt solljus under någon längre period, med dörrar och fönster stängda, eftersom apparatens hölje då kan deformeras.
- Undvik hack och skråmor i, eller dålig anslutning av AC-strömsladden, då det kan medföra brandfara eller risk för elektriska stötar. Undvik också att böja, dra i eller slitsa upp nätkabeln.
- Koppla inte ur AC-strömsladden genom att dra i den. Det kan orsaka tekniska fel eller orsaka risk för stötar.
- Använd inte enheten i ett badrum då detta kan innebära risk för stötar.
- Drag ur AC-strömsladden från vägguttaget då apparaten inte används.
- Även om funktionsväljaren är i "OFF"-läge, har fortfarande en del av apparaten nätspänning.

Batteri
- Om apparaten inte används under en längre period, eller om den bara drivs med AC-ström, tag då ur alla batterierna för att förhindra skada till följd av batteriläckage.
- Sätt i batterierna så att polerna (+ och –) matchar polerna i apparat.
- Blanda inte gamla och nya batterier.
- Använd inte olika typer av batterier samtidigt.
- Bryt inte upp och kortslut inte batteriet.
- Återuppladda inte alkaliskt batteri eller brunstens-batteri.
- Använd inte batteriet om höljet skalats av.
- Värm inte upp och utsätt inte batteriet för öppen eld.
- Lämna inte batteriet(/erna) i en bil som utsätts för direkt solljus under en längre period med dörrar och fönster stängda.
- Explosionsrisk förekommer om batteriet inte sätts i korrekt. Ersätt endast med sort som rekommenderas av tillverkaren.
- När du gör dig av med batterierna, var god kontakta dina lokala myndigheter eller din lokala återförsäljare och fråga efter rätt metod för avfallshantering.

Små föremål
- Rattarna (t.ex. [TUNING]-ratten) kan lossna om den dras hårt. För att förhindra barn från att svälja ratten, dra inte av den.

Medföljande tillbehör

Var god kontrollera och pricka av de medföljande tillbehören.
1 AC-strömsladd

Nätdel

■ Anslutning av nätkabeln A
Den medföljande nätkabeln är endast avsedd för användning med denna enhet. Använd den inte med någon annan utrustning.
Ⓐ Till ett vägguttag

DANSK

Sikkerhedsforskrifter

ADVARSEL!

- For at mindske risikoen for brand, elektrisk stød eller beskadigelse af produktet:
  - Undlad at udsætte apparatet for regn, fugt, dryp eller tilsprøjtning.
  - Undlad at placere væskefyldte genstande som f.eks. vaser oven på apparatet.
  - Benyt kun anbefalet tilbehør.
  - Undlad at fjerne kabinettet.
  - Forsøg ikke at udføre reparationer selv. Service må kun udføres af autoriseret servicepersonale.
- Strømstikket er frakoblingsenheden. Dette apparat skal installeres således at strømstikket straks kan tages ud af stikkontakten.

FORSIGTIG!

Apparatet
- Dette apparat kan modtage radiointerferens forårsaget af mobiltelefoner under brug. Hvis interferens forekommer, bedes du venligst øge afstanden mellem apparatet og mobiltelefonen.
- Undgå at bruge eller anbringe enheden i nærheden af varmekilder. Efterlad det ikke i en bil i direkte sollys i et længere tidsrum med døre og vinduer lukkede, da dette kan bevirke, at kabinettet misdannes.
- Undgå ridser eller revner i netledningen såvel som dårlig tilslutning af denne, da dette kan give risiko for brand eller elektriske stød. Undgå ligeledes at bøje og trække i eller splejse ledningen.
- Tag ikke netledningen ud af forbindelse ved at trække i den. Dette kan resultere i funktionsfejl eller give stød.
- Anvend ikke denne enhed i badeværelset, da der er risiko for elektrisk stød.
- Tag netledningen ud af stikkontakten til lysnettet, når apparatet ikke skal anvendes.
- Funktionsvælgerknappen afbryder ikke apparatet fra nettet selv i "OFF" stilling.

Batteri
- Tag alle batterierne ud for at forhindre risiko for beskadigelse forårsaget af evt. batteriudsivning, hvis enheden ikke skal anvendes i længere tid eller udelukkende skal strømforsynes af lysnettet.
- Isæt således, at polerne (+ og –) matcher dem på fjernbetjeningen.
- Bland ikke nye og gamle batterier.
- Brug ikke forskellige typer batterier på samme tid.
- Batteriet må ikke åbnes, og det må aldrig kortsluttes.
- Et alkalisk eller mangan-batteri må ikke oplades.
- Anvend ikke batteriet, hvis dækslet er blevet fjernet.
- Batteriet må ikke opvarmes eller udsættes for åben ild.
- Undlad at efterlade batteriet/batterierne i en bil i direkte sollys i en længere periode med døre og vinduer lukket.
- Fare for eksplosion, hvis batteriet ikke udskiftes korrekt. Udskift kun med den type, der anbefales af fabrikanten.
- Når batterierne skal bortskaffes, bedes du kontakte de lokale myndigheder eller forhandleren for at få oplysninger om den korrekte bortskaffelsesmetode.

Små genstande
- Drejeknapperne (f.eks. [TUNING]-knap) kan gå af, når der trækkes hårdt i dem. Undgå at trække knappen af, for at forhindre børn i at sluge den.

Medfølgende tilbehør

Kontroller og identificer venligst det medfølgende tilbehør.
1 Strømledning

Strømforsyning

■ Tilslutning af netledning A
Den medfølgende netledning er kun til brug med dette apparat. Benyt den ikke sammen med andet udstyr.
Ⓐ Til stikkontakt i væggen

NEDERLANDS

Veiligheidsmaatregelen

WAARSCHUWING!

- Beperk het risico van brand, elektrische schokken of beschadiging van het product,
  - Stel dit apparaat niet bloot aan regen, vocht, druppels of spetters.
  - Plaats geen voorwerpen waarin een vloeistof zit bovenop het apparaat plaatsen.
  - Gebruik uitsluitend de aanbevolen accessoires.
  - Verwijder niet de afdekking.
  - Probeer nooit zelf reparaties aan het apparaat uit te voeren. Laat onderhoud over aan erkend onderhoudspersoneel.
- De stekker voor het stopcontact is het apparaat om de verbinding te verbreken. Installeer dit apparaat zo, dat de stekker voor het stopcontact onmiddellijk uit het stopcontact getrokken kan worden.

VOORZICHTIG!

Apparaat
- Tijdens het gebruik is dit apparaat vatbaar voor radiostoring veroorzaakt door een mobiele telefoon. Wanneer dergelijke storing optreedt, moet u dit apparaat en de mobiele telefoon verder van elkaar vandaan gebruiken.
- Plaats of gebruik dit apparaat liefst niet in de buurt van warmtebronnen. Laat het niet achter in een auto die lang met gesloten ramen en portieren in het direct zonlicht staat. Hierdoor kan de omkasting vervormd raken.
- Vermijd insnijdingen, krassen of slechte verbindingen in het netsnoer, daar dit kan resulteren in brand of blootstelling aan elektrische schokken. Vermijd ook overmatig buigen, trekken of splitsen van het netsnoer.
- Trek niet aan het snoer zelf wanneer u het netsnoer uit het stopcontact verwijdert. Dit kan al snel leiden tot defecten of het risico van elektrische schokken.
- Gebruik dit apparaat niet in een badkamer, aangezien er dan gevaar is voor een elektrische schok.
- Wanneer u het apparaat niet gebruikt, trek dan de stekker van het netsnoer uit het stopcontact.
- De functie selector schakelaar sluit niet het gehele toestel af van de netspanning, zelfs als het in de "OFF" stand staat.

Batterij
- Als het apparaat lange tijd niet wordt gebruikt of uitsluitend op netstroom wordt gebruikt, verwijder dan alle batterijen zodat mogelijke beschadiging als gevolg van lekkende batterijen wordt voorkomen.
- Stop de batterijen op de juiste manier in de apparaat en zorg er voor dat u de + en – op de juiste polen aansluit.
- Gebruik niet oude en nieuwe batterijen door elkaar.
- Gebruik niet tegelijkertijd batterijen van een verschillend type.
- Haal de batterij niet uit elkaar en veroorzaak geen kortsluiting tussen de polen.
- Laad de alkaline of mangaan-batterij niet.
- Gebruik niet een batterij waarvan de mantel is losgeraakt.
- Niet verhitten of blootstellen aan vuur.
- Laat de batterij(en) niet gedurende lange tijd achter in een auto die in de zon staat en waarvan de portieren en ramen gesloten zijn.
- Explosiegevaar wanneer de batterij op onjuiste wijze vervangen wordt. Vervang alleen door een batterij van het type dat door de fabrikant wordt aanbevolen.
- Informeer bij de lokale autoriteiten of bij uw leverancier naar de juiste manier voor de afvalverwerking van de batterijen.

Kleine voorwerpen
- De knoppen (bijv., de knop [TUNING]) kunnen loskomen als er hard aan wordt getrokken. Voorkom dat kinderen de knop kunnen inslikken, trek de knop niet los.

Conformiteitsverklaring (DoC)
"*Panasonic Entertainment & Communication Co., Ltd.*" verklaart hierbij dat dit product conform de essentiële eisen en andere relevante bepalingen van Richtlijn 2014/53/EU is.
Klanten kunnen een kopie van de originele DoC voor onze RE-producten downloaden vanaf onze DoC-server:
https://www.ptc.panasonic.eu/compliance-documents
Neem contact op met de bevoegde vertegenwoordiger:
Panasonic Marketing Europe GmbH, Panasonic Testing Centre, Winsbergring 15, 22525 Hamburg, Duitsland
Geproduceerd door:
Panasonic Entertainment & Communication Co., Ltd.
1-10-12, Yagumohigashi-machi, Moriguchi-stad, Osaka, Japan

Meegeleverde accessoires

Gelieve te controleren of de volgende accessoires zijn meegeleverd.
1 Netsnoer

Voeding

■ Aansluiten van het netsnoer A
Het bijgeleverde netsnoer kan alleen met dit apparaat worden gebruikt. Gebruik het niet met andere apparaten.
Ⓐ Naar stopcontact

DEUTSCH

Sicherheitsmaßnahmen

WARNUNG!

- Zur Reduzierung der Gefahr von Brand, elektrischem Schlag und Beschädigung:
  - Dieses Gerät sorgfältig vor Nässe, Feuchtigkeit, Spritz- und Tropfwasser schützen.
  - Blumenvasen und andere mit Flüssigkeiten gefüllte Behälter dürfen nicht auf dieses Gerät gestellt werden.
  - Ausschließlich das empfohlene Zubehör verwenden.
  - Auf keinen Fall die Abdeckung entfernen.
  - Versuchen Sie nie, dieses Gerät selbst zu reparieren. Reparaturarbeiten sind grundsätzlich dem Kundendienstpersonal zu überlassen.
- Der Netzstecker fungiert als Abschalteinrichtung. Installieren Sie dieses Gerät so, dass der Netzstecker sofort aus der Steckdose gezogen werden kann.

VORSICHT!

Gerät
- Dieses Gerät kann beim Betrieb Hochfrequenzstörungen auffangen, die von einem in der Nähe verwendeten Handy verursacht werden. Falls eine solche Störbeeinflussung festgestellt wird, sollte das Handy in größerer Entfernung von diesem Gerät betrieben werden.
- Dieses Gerät nicht in der Nähe von Wärmequellen aufstellen oder betreiben. Das Gerät nicht über längere Zeit bei direkter Sonneneinstrahlung in einem geschlossenen Fahrzeug zurücklassen, da dies zu einer Verformung des Gehäuses führen könnte.
- Zur Verhütung von Brand und Stromschlag das Netzkabel vor Schnitten und Kratzern schützen und stets auf einwandfreien Anschluss achten. Außerdem darf das Netzkabel nicht geknickt, gespleißt oder überdehnt werden.
- Das Netzkabel immer am Netzstecker, nicht am Kabel selbst aus der Steckdose ziehen. Anderenfalls kann das Kabel brechen, was zu einem Stromschlag führen kann.
- Dieses Gerät auf keinen Fall in einem Badezimmer betreiben, da andernfalls Stromschlaggefahr besteht.
- Wenn das Gerät nicht verwendet wird, das Netzkabel aus der Steckdose ziehen.
- Der funktionswählschalter trennt nicht die ganze anlage vom hauptschalter, auch wenn er auf „OFF" eingestellt ist.

Batterie
- Wenn das Gerät längere Zeit nicht verwendet oder ausschließlich mit Netzstrom betrieben wird, alle Batterien entfernen, um eine mögliche Beschädigung durch Auslaufen zu verhindern.
- Legen Sie die Batterien so ein, dass die Pole (+ und –) mit den Bezeichnungen in das Gerät.
- Verbrauchte Batterien sachgerecht entsorgen.
- Niemals alte und neue Batterien gemeinsam einlegen.
- Die Batterie niemals zerlegen oder kurzschließen.
- Die Alkali- oder Mangan-Batterie niemals wieder aufladen.
- Niemals eine Batterie mit abgelöster Umhüllung benutzen.
- Niemals starker Wärme oder offenen Flammen aussetzen.
- Die Batterie(n) nicht über längere Zeit bei geschlossenen Türen und Fenstern in direktem Sonnenlicht im Auto liegen lassen.
- Explosionsgefahr bei falschem Einlegen der Batterie. Nur mit einem vom Hersteller empfohlenen Typ ersetzen.
- Was die Entsorgung der Batterien betrifft, erfragen Sie bitte bei den örtlichen Behörden oder Ihrem Händler, welches die ordnungsgemäße Entsorgungsmethode ist.

Kleinteile
- Die Knöpfe (z. B. der [TUNING]-Knopf) können sich lösen, wenn zu stark daran gezogen wird. Ziehen Sie Knöpfe nicht ab, um zu vermeiden, dass diese von Kindern verschluckt werden.

Konformitätserklärung (DoC)
Hiermit erklärt "*Panasonic Entertainment & Communication Co., Ltd.*", dass dieses Produkt den grundlegenden Anforderungen sowie den anderen relevanten Vorschriften der Richtlinie 2014/53/EU entspricht.
Kunden können eine Kopie der Original-Konformitätserklärung zu unseren RE-Produkten von unserem KE-Server herunterladen:
https://www.ptc.panasonic.eu/compliance-documents
Kontaktadresse des zugelassenen Vertragsbüros:
Panasonic Marketing Europe GmbH, Panasonic Testing Centre, Winsbergring 15, 22525 Hamburg, Deutschland
Hergestellt von:
Panasonic Entertainment & Communication Co., Ltd.
1-10-12, Yagumohigashi-machi, Moriguchi City, Osaka, Japan

Mitgeliefertes Zubehör

Kontrollieren Sie bitte das mitgelieferte Zubehör.
1 Netzkabel

Stromversorgung

■ Anschließen des Netzkabels A
Das mitgelieferte Netzkabel dient nur für den Betrieb dieses Gerätes. Verwenden Sie es nicht für andere Geräte.
Ⓐ An Netzsteckdose

FRANÇAIS

Précautions de sécurité

AVERTISSEMENT !

- Pour réduire les risques d'incendie, d'électrocution ou de dommages au produit :
  - Ne pas exposer cet appareil à la pluie, à l'humidité, à la chute de gouttes ou à des éclaboussures.
  - Ne placer aucun récipient contenant un liquide, tel qu'un vase, sur l'appareil.
  - N'utiliser que les accessoires recommandés.
  - Ne pas retirer les couvercles.
  - Ne pas réparer cet appareil soi-même. Pour toute intervention, faire appel à un technicien qualifié.
- La fiche d'alimentation est ce qui permet de déconnecter l'appareil. Installer cet appareil de telle sorte que la fiche d'alimentation puisse être débranchée immédiatement de la prise de courant.

ATTENTION !

Appareil
- Cet appareil peut être perturbé par les ondes radio des téléphones mobiles pendant l'utilisation. Si vous constatez de telles interférences, éloignez le téléphone mobile de l'appareil.
- Eviter d'utiliser et de placer cet appareil à proximité de sources de chaleur. Ne pas le laisser dans une voiture exposée à la lumière directe du soleil portes et vitres fermées pendant une longue période, car cela pourrait déformer le boîtier.
- Eviter d'entailler, rayer, ou mal raccorder le cordon d'alimentation secteur car cela pourrait provoquer un feu ou un choc électrique. Eviter également de trop plier le cordon, de tirer dessus et d'y faire des raccords.
- Ne pas débrancher le cordon d'alimentation secteur en tirant dessus. Cela pourrait l'abîmer prématurément ou provoquer un choc électrique.
- Ne pas utiliser cet appareil dans une salle de bain sous peine de provoquer un choc électrique.
- Lorsque l'appareil n'est pas utilisé, débrancher le cordon d'alimentation secteur de la prise secteur.
- Le sélecteur de fonction ne met pas l'appareil complètement hors tension, même si dans la position "OFF".

Pile
- Si cet appareil doit rester inutilisé pendant une période prolongée ou s'il ne doit fonctionner que sur la source d'alimentation secteur, retirer toutes les piles pour éviter tout dégât potentiel résultant d'une fuite des piles.
- Mettre en place les piles de sorte que les pôles (+ et –) correspondent à ceux de l'appareil.
- Ne pas utiliser des piles usagées avec des piles neuves.
- Ne pas utiliser différents types de piles en même temps.
- Ne pas démonter ou court-circuiter les piles.
- Ne pas charger la pile alcaline ou au manganèse.
- Ne pas utiliser de piles dont l'enveloppe a été retirée.
- Ne pas chauffer ni exposer à une flamme.
- Ne pas laisser la/les pile(s) dans un véhicule exposé à la lumière directe du soleil, portes et vitres fermées pendant une longue période.
- L'utilisation d'une pile de rechange incorrecte peut entraîner des risques d'explosion. N'utiliser qu'une pile identique ou le type de pile recommandé par le fabricant.
- Lors de la mise au rebut des piles, contacter les autorités locales ou le revendeur pour connaître la méthode de mise au rebut appropriée.

Petits objets
- Les boutons (par ex. le bouton [TUNING]) peuvent sortir de leur logement si on les arrache. Pour éviter aux enfants d'avaler le bouton, ne l'arrachez pas.

Déclaration de Conformité (DoC)
Par les présentes, "*Panasonic Entertainment & Communication Co., Ltd.*" déclare que ce produit est conformes aux critères essentiels et autres dispositions applicables de la Directive 2014/53/UE.
Les clients peuvent télécharger un exemplaire de la DoC originale concernant nos produits relevant de la Directive RE sur notre serveur DoC:
https://www.ptc.panasonic.eu/compliance-documents
Pour contacter un Représentant Autorisé:
Panasonic Marketing Europe GmbH, Panasonic Testing Centre, Winsbergring 15, 22525 Hamburg, Allemagne
Fabriqué par:
Panasonic Entertainment & Communication Co., Ltd.
1-10-12, Yagumohigashi-machi, ville de Moriguchi, Osaka, Japon

Accessoires fournis

Vérifier que tous les accessoires fournis sont présents.
1 Cordon d'alimentation secteur

Alimentation électrique

■ Connexion du cordon d'alimentation secteur A
Le cordon d'alimentation secteur inclus n'est utilisable qu'avec cet appareil. Ne pas l'utiliser avec un autre équipement.
Ⓐ Vers la prise d'alimentation secteur domestique

ITALIANO

Precauzioni per la sicurezza

AVVERTENZA!

- Per ridurre il rischio d'incendio, scosse elettriche o danni al prodotto,
  - Non esporlo alla pioggia, umidità, gocciolamenti o spruzzi.
  - Evitare di mettervi sopra oggetti pieni di liquidi, come vasi.
  - Usare soltanto gli accessori consigliati.
  - Non aprire i coperchi.
  - Non tentare di riparare questa unità da soli. Per le riparazioni, rivolgersi al personale di assistenza qualificato.
- La spina di alimentazione è il dispositivo di interruzione. Installare questa unità in modo che la spina di alimentazione possa essere scollegata immediatamente dalla presa di corrente.

ATTENZIONE!

Unità
- Durante l'uso, questa unità potrebbe essere soggetta alle interferenze radio causate dal cellulare. Se si dovesse verificare tale interferenza, aumentare la distanza tra questa unità e il cellulare.
- Evitare di usare o di lasciare l'apparecchio vicino a fonti di calore. Non lasciarlo nell'automobile esposta per lunghi periodi di tempo alla luce diretta del sole con le portiere e i finestrini chiusi, perché ciò può deformarlo.
- Fare attenzione a non tagliare, danneggiare o collegare incorrettamente il cavo di alimentazione CA, perché ciò può causare pericoli d'incendio o scosse. Evitare inoltre di piegarlo eccessivamente, di tirarlo o di tagliarlo per allungarlo congiungendolo ad un altro.
- Per staccare il cavo di alimentazione CA dalla presa, non tirarlo. Altrimenti si potrebbe causare un guasto imprevisto o si potrebbe essere esposti al pericolo di scosse elettriche.
- Non si deve far funzionare questa unità nel bagno, perché c'è un potenziale pericolo di scosse elettriche.
- Quando non si usa l'apparecchio, staccare il cavo di alimentazione CA dalla presa di rete elettrica.
- La funzione interruttore selettore non separa l'intero apparecchio dalla linea principale perfino se nella posizione "OFF".

Batteria
- Se l'unità non viene utilizzata per un lungo periodo o viene utilizzata solamente da una fonte di alimentazione CA, rimuovere tutte le batterie per evitare un potenziale danno dovuto ad una possibile fuoriuscita delle batterie.
- Inserire in modo che le polarità (+ e –) corrispondano a quelle l'unità.
- Non mischiare batterie vecchie e nuove.
- Non utilizzare contemporaneamente batterie di tipo differente.
- Non smontare o cortocircuitare la batteria.
- Non caricare la batteria alcalina o al manganese.
- Non usare la batteria se il coperchio è stato rimosso.
- Non riscaldare o esporre alle fiamme.
- Non lasciare la (le) batteria(e) in un'automobile esposta alla luce diretta del sole e con sportelli e finestrini chiusi per un periodo di tempo prolungato.
- Se la batteria non è sostituita correttamente, potrebbe verificarsi un'esplosione. Per la sostituzione utilizzare solo batterie di tipo consigliato dal produttore.
- Durante lo smaltimento delle batterie, vi preghiamo di contattare le autorità locali od il rivenditore ed informarvi sulle modalità per un corretto smaltimento.

Piccoli oggetti
- Le manopole (ad esempio, la manopola [TUNING]) possono fuoriuscire se tirate con forza. Per evitare che i bambini ingeriscano la manopola, non estrarla.

Dichiarazione di conformità (DoC)
Con il presente atto, "*Panasonic Entertainment & Communication Co., Ltd.*" dichiara che questo prodotto è conforme ai requisiti base e altre disposizioni applicabili della direttiva 2014/53/UE.
I clienti possono scaricare una copia della DoC originale per i nostri prodotti RE dal nostro server DoC:
https://www.ptc.panasonic.eu/compliance-documents
Contatto del Rappresentante Autorizzato:
Panasonic Marketing Europe GmbH, Panasonic Testing Centre, Winsbergring 15, 22525 Hamburg, Germania
Fabbricato da:
Panasonic Entertainment & Communication Co., Ltd.
1-10-12, Yagumohigashi-machi, Città di Moriguchi, Osaka, Giappone

Accessori in dotazione

Controllare e identificare gli accessori in dotazione.
1 Cavo di alimentazione CA

Alimentazione

■ Collegamento del cavo di alimentazione A
Il conduttore isolato a c.a. per la presa di rete in dotazione deve essere usato solo con questo apparecchio. Non usare con altri apparecchi.
Ⓐ Alla pressa di rete

POLSKI

Infolinia (Polska):
801 003 532 – numer dla połączeń z sieci stacjonarnej
22 295 37 27 – numer dla połączeń z sieci stacjonarnej oraz komórkowej

Produkt Panasonic
Produkt objęty jest E-Gwarancją Panasonic.
Prosimy o zachowanie dowodu zakupu.
Warunki gwarancji oraz informacje o produkcie są dostępne na stronie www.panasonic.pl
lub pod numerami telefonów:
801 003 532 – numer dla połączeń z sieci stacjonarnej
22 295 37 27 – numer dla połączeń z sieci stacjonarnej oraz komórkowej

Dystrybucja w Polsce
Panasonic Marketing Europe GmbH
(Spółka z ograniczoną odpowiedzialnością)
Oddział w Polsce
ul. Wołoska 9A, 02-583 Warszawa

Środki ostrożności

OSTRZEŻENIE!

- Aby ograniczyć niebezpieczeństwo pożaru, porażenia prądem lub uszkodzenia urządzenia,
  - Nie należy wystawiać urządzenia na działanie deszczu, wilgoci, kapanie lub zachlapanie.
  - Na urządzeniu nie należy umieszczać żadnych przedmiotów napełnionych płynami, np. dzbanków.
  - Należy stosować tylko zalecane akcesoria.
  - Nie zdejmować pokrywy.
  - Użytkownik nie powinien podejmować się naprawy urządzenia na własną rękę. Serwis należy zlecić w autoryzowanym punkcie serwisowym.
- Wtyczka przewodu sieciowego umożliwia odłączenie zasilania urządzenia. Urządzenie należy zamontować w sposób umożliwiający szybkie wyjęcie wtyczki z gniazda zasilania.

UWAGA!

Urządzenie
- To urządzenie może odbierać zakłócenia wywołane użyciem telefonu komórkowego. Jeżeli takie zakłócenia wystąpią, wskazane jest zwiększenie odległości pomiędzy urządzeniem a telefonem komórkowym.
- Unikać użytkowania lub przechowywania tego urządzenia w pobliżu jakichkolwiek źródeł ciepła. Nie pozostawiać go w samochodzie z zamkniętymi drzwiami i oknami, wystawionym na długie działanie promieni słonecznych, bo może to spowodować odkształcenia obudowy.
- Zewnętrzne uszkodzenia przewodu sieciowego lub jego słabe połączenie może doprowadzić do pożaru lub porażenia prądem elektrycznym. Również należy unikać nadmiernego wyginania, naciągania lub zwijania przewodu sieciowego.
- Nie odłączać urządzenia pociągając za przewód sieciowy. Takie działanie może doprowadzić do jego uszkodzenia lub porażenia prądem elektrycznym.
- Nie podłączać tego urządzenia w łazience, bo może to spowodować porażenie prądem elektrycznym.
- W przypadku dłuższego nie stosowania urządzenia należy odłączyć go od źródła zasilania.
- Przełącznik funkcji (SELECTOR) nie odłącza urządzenia od sieci, nawet jeśli jest ustawiony w pozycji „OFF".

Bateria
- W przypadku braku używania tego urządzenia przez dłuższy okres czasu lub zasilania go tylko z gniazdka zasilającego, należy usuwać wszystkie baterie, w celu zapobiegania ewentualnym uszkodzeniem lub wyciekom baterii.
- Należy włożyć baterie tak, aby ich symbole biegunów (+ i –) pasowały do oznaczeń wewnątrz pilota zdalnego sterowania.
- Nie wolno łączyć baterii wyładowanych z nowymi.
- Nie wolno stosować jednocześnie różnego rodzaju baterii.
- Nie wolno zwierać biegunów baterii ani jej rozbierać.
- Nie ładować baterii alkalicznych ani manganowych.
- Nie wolno używać baterii, z których została zdjęta warstwa ochronna.
- Nie zbliżać baterii do źródeł ciepła lub ognia.
- Baterii nie należy pozostawiać przez dłuższy czas, w pojeździe z zamkniętymi drzwiami i oknami, narażonym na bezpośrednie promieniowanie słoneczne.
- Istnieje niebezpieczeństwo wybuchu w przypadku, gdy baterie zostaną nieprawidłowo założone. Baterie należy wymieniać na takie same lub na baterie równorzędnego typu, zalecane przez producenta.
- Zużyte baterie należy odpowiednio zutylizować. Właściwą metodę powinny wskazać władze lokalne.

Małe przedmioty
- Pokrętła (np. pokrętło [TUNING]) mogą się odczepić w przypadku mocnego pociągania. Aby zapobiec połknięciu pokrętła przez dzieci, nie należy go odczepiać.

Deklaracja Zgodności (DoC)
Niniejszym, "*Panasonic Entertainment & Communication Co., Ltd.*" deklaruje, iż niniejszy produkt jest zgodny z zasadniczymi wymogami i innymi odnośnymi postanowieniami Dyrektywy 2014/53/UE.
Klienci mogą skopiować oryginał Deklaracji Zgodności (DoC) dla naszych produktów radiowych i końcowych urządzeń teletransmisyjnych (RE) z naszego serwera DoC:
https://www.ptc.panasonic.eu/compliance-documents
Kontakt z autoryzowanym przedstawicielem:
Panasonic Marketing Europe GmbH, Panasonic Testing Centre, Winsbergring 15, 22525 Hamburg, Niemcy
Wyprodukowano przez:
Panasonic Entertainment & Communication Co., Ltd.
1-10-12, Yagumohigashi-machi, Moriguchi City, Osaka, Japonia

Dostarczone wyposażenie

Sprawdzić i znaleźć poszczególne elementy dostarczonego wyposażenia.
1 Przewód zasilania

Zasilanie

■ Podłączanie kabla zasilającego prądu zmiennego A
Wchodzący w skład wyposażenia kabel zasilający prądu zmiennego jest przeznaczony tylko dla tego urządzenia. Nie używaj go do zasilania innego urządzenia.
Ⓐ Do gniazdka sieciowego

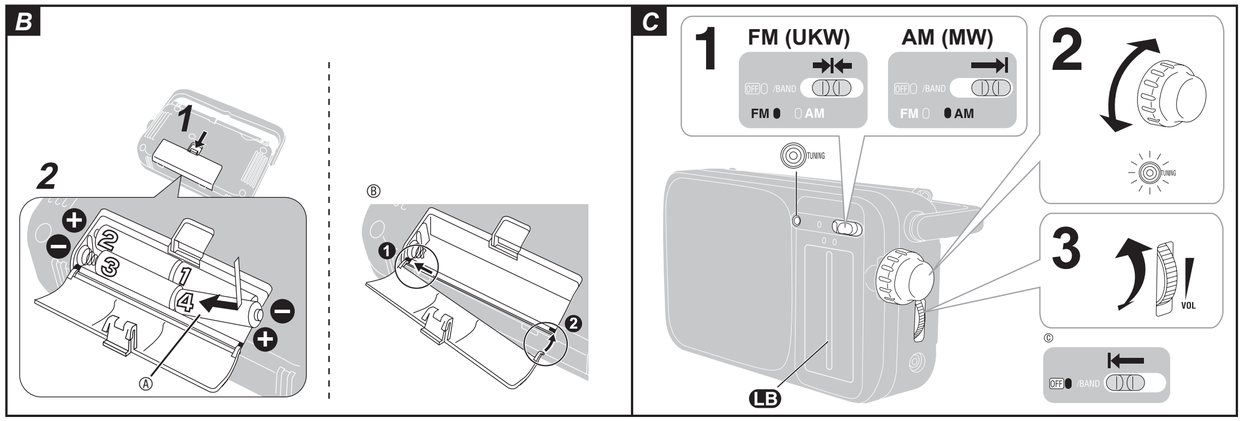

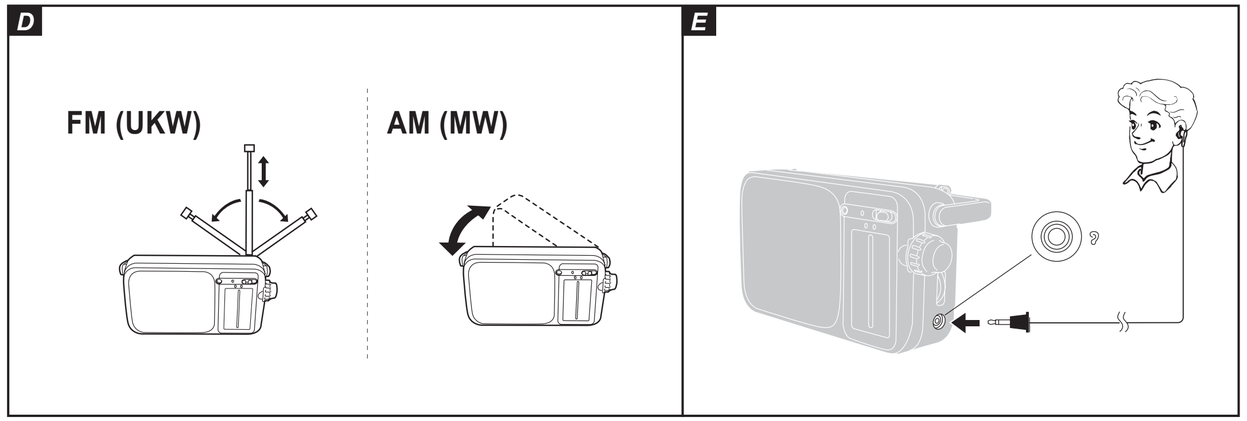

ESPAÑOL

■ **Usando pilas secas (no incluidas) B**
Desenchufe el cordón de alimentación del enchufe doméstico de CA y del enchufe AC IN del aparato.
① **Abra la tapa de las pilas.**
② **Inserte las pilas en el orden designado.**
Ⓐ Cuatro pilas R6/LR6, AA, UM-3 (no incluidas).
Empuje hacia adentro del extremo (–).

■ **Si se afloja la tapa de las pilas Ⓑ**
Inserte las protuberancias de la tapa en los recortes de ambos lados del compartimiento.

Para escuchar la radio C

1 Ajuste [OFF/BAND] en FM o AM.
El indicador de FM se vuelve anaranjado.
El indicador de AM se vuelve anaranjado.

2 Sintonice una estación.
La lámpara [TUNING] se ilumina cuando está sintonizado.

3 Ajuste el volumen.

Banda luminiscente LB : Recoge la luz de elementos de iluminación y del sol, y resplandece en cuando el entorno oscurece.

■ **Para apagar la radio Ⓒ**
Ajuste [OFF/BAND] en OFF.
El indicador OFF se vuelve anaranjado.

■ **Para ajustar la antena D**
FM: Jale hacia afuera la antena telescópica y ajuste su longitud y ángulo para una óptima recepción.
AM: El aparato tiene una antena de ferrita incorporada; pruebe varias direcciones para una óptima dirección.

■ **Usando un audífono (no incluido) E**
El sonido no se oye por el altavoz.
Tipo de clavija: 3,5 mm, monoaural
- La presión sonora excesiva de los auriculares puede causar pérdida de audición.
- Si se oye un ruido áspero, limpie la suciedad de la clavija.

Declaración de Conformidad (DoC)
Por la presente, "*Panasonic Entertainment & Communication Co., Ltd.*" declara que este producto es de conformidad con los requisitos sustanciales y con las disposiciones pertinentes de la Directiva 2014/53/UE.
Los usuarios pueden descargar una copia de la declaración de conformidad original (DoC) de los productos RE del servidor DoC:
https://www.ptc.panasonic.eu/compliance-documents
Contacto con el representante autorizado:
Panasonic Marketing Europe GmbH, Panasonic Testing Centre, Winsbergring 15, 22525 Hamburg, Alemania
Fabricado por:
Panasonic Entertainment & Communication Co., Ltd. 1-10-12, Yagumohigashi-machi, Ciudad de Moriguchi, Osaka, Japón

Eliminación de aparatos y baterías viejos
Solo para la Unión Europea y países con sistemas de reciclado

Estos símbolos en los productos, embalajes y/o documentos adjuntos, significan que los aparatos eléctricos y electrónicos y las baterías no deben mezclarse con los desechos domésticos.
Para el adecuado tratamiento, recuperación y reciclaje de los productos viejos y pilas y baterías usadas llévelos a los puntos de recogida de acuerdo con su legislación nacional. En España, los usuarios están obligados a entregar las pilas en los correspondientes puntos de recogida. En cualquier caso, la entrega por los usuarios será sin coste alguno para éstos. El coste de la gestión medioambiental de los residuos de pilas, acumuladores y baterías está incluido en el precio de venta.
Al desecharlos correctamente, estará ayudando a preservar recursos valiosos y a prevenir cualquier potencial efecto negativo sobre la salud de la humanidad y el medio ambiente.
Para obtener más información acerca de la recolección y reciclado, contacte con su comunidad local.
Podrán aplicarse penas por la eliminación incorrecta de estos residuos, de acuerdo a la legislación nacional.

Nota sobre el símbolo de la batería (símbolo de la parte de abajo):
Este símbolo puede ser usado en combinación con un símbolo químico.
En este caso, el mismo cumple con los requerimientos establecidos por la Directiva para los químicos involucrados.

ČESKY

■ **Použití suchých bateriových článků (nejsou obsaženy v dodávce) B**
Napájecí kabel vypojte ze zásuvky i zjednotky.
① **Otevřete kryt baterií.**
② **Vložte baterie ve správném pořadí.**
Ⓐ Čtyři baterie typu R6/LR6, AA, UM-3 (nejsou obsaženy v dodávce).
Přitiskněte jejich záporný konec (–).

■ **Jestliže se kryt baterií uvolňuje Ⓑ**
Výčnělky na krytu vložte do otvorů na obou stranách pouzdra.

Poslech rádia C

1 Nastavte [OFF/BAND] na FM nebo AM.
Indikátor FM se vybarví oranžově.
Indikátor AM se vybarví oranžově.

2 Nalaďte stanici.
Indikátor [TUNING] se rozsvítí po dobu ladění.

3 Nastavení hlasitosti.

Světelná lišta LB : Zachycuje světlo ze světelných zdrojů a ze slunce a při potemnění prostředí vydává světlo.

■ **Vypnutí přijímače Ⓒ**
Nastavte [OFF/BAND] na OFF.
Indikátor OFF se vybarví oranžově.

■ **Nastavení antény D**
FM: Vysuňte teleskopickou anténu a nastavte její délku a úhel tak, abyste dosáhli nejlepšího příjmu.
AM: Protože jednotka obsahuje vestavěnou feritovou anténu, pokuste se nastavit celou jednotku tak, abyste dosáhli nejlepšího příjmu.

■ **Použití sluchátek (nejsou obsaženy v dodávce) E**
Zvuk z reproduktorů je potlačen.
Typ konektoru: monofonní 3,5 mm jack
- Příliš hlasitá reprodukce ze sluchátek může způsobit ztrátu sluchu.
- Jestliže je slyšet skřípavý zvuk, očistěte z konektoru nečistoty.

Deklarace shody (DoC)
"*Panasonic Entertainment & Communication Co., Ltd.*" tímto prohlašuje, že tento výrobek splňuje základní požadavky a další relevantní ustanovení Směrnice 2014/53/EU.
Zákazníci si mohou stáhnout kopii originálu deklarace shody (DoC) pro naše výrobky RE z našeho serveru DoC:
https://www.ptc.panasonic.eu/compliance-documents
Kontakt na Autorizovaného obchodního zástupce:
Panasonic Marketing Europe GmbH, Panasonic Testing Centre, Winsbergring 15, 22525 Hamburg, Německo
Vyrobil:
Panasonic Entertainment & Communication Co., Ltd. 1-10-12, Yagumohigashi-machi, Moriguchi City, Osaka, Japonsko

Likvidace odpadu z elektrických a elektronických zařízení a baterií
Platí pouze pro Evropskou unii a země se zavedenými recyklačními systémy

Tyto symboly na výrobcích, obalech nebo v průvodní dokumentaci znamenají, že použitá elektrická a elektronická zařízení a baterie nepatří do běžného domácího odpadu.
Správná likvidace, recyklace a opětovné použití jsou možné, jen pokud odevzdáte stará zařízení a použité baterie na sběrných místech v souladu s platnými národními předpisy.
Správnou likvidací pomůžete šetřit cenné zdroje a předcházet možným negativním účinkům na lidské zdraví a na životní prostředí.
Další informace o sběru a recyklaci vám poskytnou místní úřady.
Při nesprávné likvidaci odpadu vám hrozí pokuta v souladu s národní legislativou a místními předpisy.

Poznámka k symbolu baterie (symbol dole):
Tento symbol může být použit v kombinaci s chemickým symbolem.
V tomto případě splňuje tento symbol legislativní požadavky, které jsou předepsány pro chemickou látku obsaženou v baterii.

PORTUGUÊS

■ **Utilização de pilhas secas (não incluídas) B**
Desligue o cabo de corrente CA da tomada de corrente e ta tomada AC IN na unidade.
① **Abra a tampa da pilha.**
② **Introduza pilhas pela ordem indicada.**
Ⓐ Quatro pilhas R6/LR6, AA, UM-3 (não incluídas).
Prima em direcção à extremidade (–).

■ **Se a tampa das pilhas se soltar Ⓑ**
Introduza as saliências da tampa nos orifícios em ambos os lados do compartimento.

Escuta do rádio C

1 Regule [OFF/BAND] em FM ou AM.
O indicador FM fica laranja.
O indicador AM fica laranja.

2 Sintonize uma estação.
A luz [TUNING] acende quando sintonizado.

3 Ajuste o volume.

Barra luminosa LB : Recolhe luz de equipamento de iluminação e do sol e brilha quando o ambiente está escuro.

■ **Para desligar o rádio Ⓒ**
Regule [OFF/BAND] em OFF.
O indicador OFF fica laranja.

■ **Para ajustar a antena D**
FM: Puxe a antena telescópica e ajuste o seu comprimento e ângulo para a recepção ideal.
AM: A unidade tem uma antena de ferrite incorporada, por isso tente várias orientações para a melhor recepção

■ **Utilização de um auricular (não incluído) E**
O som não é escutado através do altifalante.
Tipo de ficha: 3,5 mm, monofónica
- Pressão sonora excessiva dos auriculares e auscultadores pode provocar perda de audição.
- Se escutar um som áspero, limpe a sujidade da ficha.

Declaração de Conformidade (DoC)
Com o presente documento, a "*Panasonic Entertainment & Communication Co., Ltd.*" declara que este produto se encontra em conformidade com os requisitos específicos e demais especifi cações referentes à Diretiva 2014/53/UE.
Os clientes podem baixar uma cópia da declaração de conformidade (DoC) para nossos produtos RE do Server DoC:
https://www.ptc.panasonic.eu/compliance-documents
Contacto com um Representante Autorizado:
Panasonic Marketing Europe GmbH, Panasonic Testing Centre, Winsbergring 15, 22525 Hamburg, Alemanha
Fabricado por:
Panasonic Entertainment & Communication Co., Ltd. 1-10-12, Yagumohigashi-machi, Cidade de Moriguchi, Osaca, Japão

Eliminação de Equipamentos Usados e Baterias
Apenas para a União Europeia e países com sistemas de reciclagem

Estes símbolos nos produtos, embalagens, e/ou documentos que os acompanham indicam que os produtos elétricos e eletrónicos e as baterias usados não podem ser misturados com os resíduos urbanos indiferenciados.
Para um tratamento adequado, reutilização e reciclagem de produtos e baterias usados, solicitamos que os coloque em pontos de recolha próprios, em conformidade com a respetiva legislação nacional.
Ao eliminar estes produtos corretamente estará a ajudar a poupar recursos valiosos e a prevenir quaisquer potenciais efeitos negativos sobre o ambiente e a saúde humana.
Para mais informações acerca da recolha e reciclagem, por favor contacte a sua autarquia local.
De acordo com a legislação nacional podem ser aplicadas contraordenações pela eliminação incorreta destes resíduos.

Nota para o símbolo da bateria (símbolo na parte inferior):
Este símbolo pode ser utilizado conjuntamente com um símbolo químico.
Neste caso estará em conformidade com o estabelecido na Diretiva referente aos produtos químicos em causa.

SVENSKA

■ **Användning av torrbatterier (medföljer ej) B**
Koppla bort nätkabeln från vägguttaget och från uttaget AC IN på denna enhet.
① **Öppna batterilocket.**
② **Sätt i batterierna i den angivna ordningen.**
Ⓐ Fyra batterier av storlek AA, R6/LR6, UM-3 (medföljer ej)
Sätt i med ändan (–) först.

■ **Om batterilocket rakar lossna Ⓑ**
För in utsprängen på locket i skårorna på båda sidorna om facket.

Att lyssna till radion C

1 Ställ [OFF/BAND] på FM eller AM.
Indikatorn FM blir orange.
Indikatorn AM blir orange.

2 Ställ in en station.
Lampan [TUNING] tänds vid inställning.

3 Justera volymnivån.

Lysande fält LB : Samlar ljus från ljusutrustning och solen, och glöder när omgivningen blir mörk.

■ **Att slå av radion Ⓒ**
Ställ [OFF/BAND] på OFF.
Indikatorn OFF blir orange

■ **Justering av antennen D**
FM: Dra ut teleskopantennen och justera dess längd och vinkel tills mottagningen är den bästa möjliga.
AM: Enheten har en inbyggd ferritantenn, så vrid enheten i olika riktningar tills mottagningen är den bästa möjliga.

■ **Användning av en hörtelefon (medföljer ej) E**
Ljudet från högtalarna hörs inte.
Kontakttyp: 3,5 mm, enkanalig
- För skart ljudtryck från öronsnäckor och hörlurar kan orsaka hörselskador.
- Om ljudet knastrar, rengör kontaktpluggen.

Försäkran om överensstämmelse (DoC)
Härmed deklarerar "*Panasonic Entertainment & Communication Co., Ltd.*" att denna produkt överensstämmer med grundläggande krav och andra relevanta bestämmelser i Direktiv 2014/53/EU.
Kunderna kan ladda ner en kopia av originalförsäkran (DoC) gällande våra RE-produkter från vår DoC-server:
https://www.ptc.panasonic.eu/compliance-documents
Kontakt till Auktoriserad Representant:
Panasonic Marketing Europe GmbH, Panasonic Testing Centre, Winsbergring 15, 22525 Hamburg, Tyskland
Tillverkad av:
Panasonic Entertainment & Communication Co., Ltd. 1-10-12, Yagumohigashi-machi, Moriguchi, Osaka, Japan

Avfallshantering av gammal utrustning och batterier
Endast för Europeiska Unionen och länder med återvinningssystem

Dessa symboler på produkter, förpackningar och/eller medföljande dokument betyder att man inte får blanda elektriska och elektroniska produkter eller batterier med vanliga hushållssopor.
För att gamla produkter och använda batterier ska hanteras och återvinnas på rätt sätt ska man ta dem till passande uppsamlingsställe i enlighet med nationella bestämmelser.
När du kasserar dem på rätt sätt hjälper du till att spara på värdefulla resurser och förebygga en potentiell negativ inverkan på människors hälsa och på miljön.
För mer information om uppsamling och återvinning var god kontakta din kommun.
Olämplig avfallshantering kan beläggas med straff i enlighet med nationella bestämmelser.

Notering till batterisymbolen (bottensymbol):
Denna symbol kan användas i kombination med en kemisk symbol. I detta fall iakttar den de krav som ställs upp i direktivet för den aktuella kemikalien.

DANSK

■ **Anvendelse af tørbatterier (medfølger ikke) B**
Tag netledningen ud af stikkontakten og AC IN bøsningen på apparatet.
① **Åbn batteridækslet.**
② **Isæt batterier i den foreskrevne rækkefølge.**
Ⓐ Fire R6/LR6, AA, UM-3 batterier (medfølger ikke).
Tryk ind mod (–) enden.

■ **Hvis batteridækslet går løs Ⓑ**
Sæt fremspringende på dækslet ind i udskæringerne på begge sider af batterirummet.

Lytning til radio C

1 Sæt [OFF/BAND] til FM eller AM.
FM-indikatoren skifter til orange.
AM-indikatoren skifter til orange.

2 Indstilling på en station.
[TUNING] lampen lyser, når det indstilles.

3 Justering af lydstyrken.

Lysende panel LB : Opsamler lysenergi fra lysende udstyr og solen og gløder, når det bliver mørkt.

■ **Slukning af radioen Ⓒ**
Sæt [OFF/BAND] til OFF.
OFF-indikatoren skifter til orange.

■ **Justering af antennen D**
FM: Træk teleskopantennen ud og juster dens længde og vinkel for optimal modtagning.
AM: Apparatet er forsynet med en indbygget ferritantenne, så forsøg med forskellige retningsindstillinger for at finde den optimale modtagning.

■ **Anvendelse af øretelefon (medfølger ikke) E**
Lyden høres ikke fra højttaleren.
Stiktype: 3,5 mm, mono
- Kraftigt lydtryk fra øretelefoner og hovedtelefoner kan medføre tab af hørelsen.
- Tør stikket rent for snavs, hvis der frembringes en skrattende støj.

Overensstemmelseserklæring (DoC)
Herved erklærer "*Panasonic Entertainment & Communication Co., Ltd.*", at dette produkt opfylder de væsentlige krav og andre relevante forskrifter i Direktiv 2014/53/EU.
Kunderne kan downloade en kopi af den originale overensstemmelseserklæring (DoC) for vores RE-produkter fra serveren DoC:
https://www.ptc.panasonic.eu/compliance-documents
Kontakt til autoriseret repræsentant:
Panasonic Marketing Europe GmbH, Panasonic Testing Centre, Winsbergring 15, 22525 Hamburg, Tyskland
Fremstillet af:
Panasonic Entertainment & Communication Co., Ltd. 1-10-12, Yagumohigashi-machi, Moriguchi, Osaka, Japan

Bortskaffelse af gammelt udstyr og batterier
Kun for europæiske lande og lande med recycling-systemer

Disse symboler på produkter, emballage og/eller ledsagedokumenter betyder, at brugte elektriske og elektroniske produkter og batterier ikke må blandes med almindeligt husholdningsaffald.
Sådanne gamle produkter og batterier skal indleveres til behandling, genvinding resp. recycling i henhold til gældende nationale bestemmelser.
Ved at bortskaffe af dem korrekt, hjælper du til med at beskytte værdifulde ressourcer og hindrer de negative påvirkninger af det menneskelige helbred og miljøet.
Yderligere information om indsamling og recycling, kan du henvende dig til din kommune.
Usagkyndig bortskaffelse af elektroniskrot og batterier kan eventuelt udløse bødeforlæg.

Information om batterisymbol (nederste symbol):
Dette symbol kan optræde sammen med et kemisk symbol. I så fald opfylder det kravene for det direktiv, som er blevet fastlagt for det pågældende kemikalie.

NEDERLANDS

■ **Gebruik van droge batterijen (niet bijgeleverd) B**
Trek de stekker van het netsnoer uit het stopcontact, en trek de contrastekker uit de AC IN-aansluiting van het apparaat.
① **Open het deksel van het batterijvak.**
② **Plaats de batterijen in de aangegeven volgorde.**
Ⓐ Vier R6/LR6, AA of UM-3 batterijen.(niet bijgeleverd).
Druk de batterijen tegen de (–) kant aan.

■ **Als het deksel van het batterijvak losraakt Ⓑ**
Steek de uitsteeksels op het deksel in de uitsparingen aan de beide zijkanten van het batterijvak.

Luisteren naar de radio C

1 Stel [OFF/BAND] in op FM of AM.
De FM indicator wordt oranje.
De AM indicator wordt oranje.

2 Stem af op een zender.
Het [TUNING] lampje gaat branden wanneer op een zender is afgestemd.

3 Stel het volumeniveau in.

Lichtgevende balk LB : Neemt licht op van verlichtingsapparatuur en de zon en gloeit als de omgeving donker wordt.

■ **Uitschakelen van de radio Ⓒ**
Stel [OFF/BAND] in op OFF.
De OFF indicator wordt oranje.

■ **Afstellen van de antenne D**
FM: Trek de telescoopantenne uit en stel de lengte en de hoek ervan af op de beste ontvangst.
AM: Het apparaat heeft een ingebouwde ferrietantenne, dus verander de richting van het apparaat voor de beste ontvangst.

■ **Gebruik van een oortelefoon (niet bijgeleverd) E**
Het geluid wordt niet door de luidspreker voortgebracht.
Stekkertype: 3,5 mm, mono
- Overmatig geluidsvolume via oor- en hoofdtelefoon kan gehoorverlies veroorzaken.
- Indien u een knarsend geluid hoort, moet u het vuil op de stekker eraf vegen.

Het wegdoen van oude apparatuur en battrijen
Alleen voor de Europese Unie en landen met recyclingsystemen

Deze symbolen op de producten, verpakking en/of begeleidende documenten betekenen dat gebruikte elektrische en elektronische producten gebruikte en batterijen niet mogen gemend worden met gewoon huishoudelijk afval.
Voor een correcte behandeling, recuperatie en recyclage van oude producten en lege batterijen moeten zij naar de bevoegde verzamelpunten gebracht worden in overeenstemming met uw nationale wetgeving.
Door ze correct te verwijderen draagt u uw steentje bij tot het beschermen van waardevolle middelen en tot de preventie van potentieel negatieve effecten op de gezondheid van de mens en op het milieu.
Voor meer informatie over inzamelen en recyclaren, gelieve contact op te nemen met uw plaatselijke gemeente.
Voor een niet-correcte verwijdering van dit afval kunnen boetes opgelegd worden in overeenstemming met de nationale wetgeving.

Opmerking over het batterijensymbool (onderkant symbool):
Dit symbool kan gebruikt worden in verbinding met een chemisch symbool. In dat geval wordt de eis, vastgelegd door de Richtlijn voor de betrokken chemische producten vervuld.

DEUTSCH

■ **Verwendung von Trockenzellenbatterien (separat erhältlich) B**
Ziehen Sie den Netzstecker aus der Wandsteckdose und der Strombuchse AC IN dieses Gerätes.
① **Öffnen Sie den Batteriedeckel.**
② **Setzen Sie die Batterien in der festgelegten Reihenfolge ein.**
Ⓐ Vier Batterien vom Typ R6/LR6, AA, UM-3 (separat erhältlich)
Drücken Sie die Batterien am (–) Ende hinein.

■ **Falls sich der Batteriedeckel löst Ⓑ**
Setzen Sie die Vorsprünge am Deckel in die Ausschnitte auf beiden Seiten des Batteriefaches ein.

Radio hören C

1 Stellen Sie [OFF/BAND] auf FM oder AM ein.
Die UKW-Anzeige wechselt auf Orange.
Die MW-Anzeige wechselt auf Orange.

2 Stimmen Sie einen Sender ab.
Wenn ein Sender abgestimmt ist, leuchtet die [TUNING]-Anzeige.

3 Stellen Sie die Lautstärke ein.

Leuchtbalken LB : Speichert Licht von Lampen und Leuchten sowie der Sonne und leuchtet, wenn die Umgebung dunkel wird.

■ **Ausschalten des Radios Ⓒ**
Stellen Sie [OFF/BAND] auf OFF ein.
Die OFF-Anzeige wechselt auf Orange.

■ **Einstellen der Antenne D**
UKW: Ziehen Sie die Teleskopantenne aus, und stellen Sie ihre Länge sowie ihren Winkel für optimalen Empfang ein.
MW: Das Gerät hat eine eingebaute Ferritantenne. Drehen Sie das Gerät in die Richtung des besten Empfangs.

■ **Verwendung eines Ohrhörers (separat erhältlich) E**
Die Tonwiedergabe erfolgt nicht über den Lautsprecher.
Steckertyp: 3,5 mm, Mono
- Ein übermäßiger Schalldruckpegel von Ohr- und Kopfhörern kann Gehörverlust verursachen.
- Falls ein kratziges Rauschen zu hören ist, muß der Stecker abgerieben werden, um Schmutz oder Staub zu entfernen.

Entsorgung von Altgeräten und Batterien
Nur für die Europäische Union und Länder mit Recyclingsystemen

Dieses Symbol auf den Produkten, der Verpackung und/oder den Begleitdokumenten bedeutet, dass gebrauchte elektrische und elektronische Produkte sowie Batterien nicht in den allgemeinen Hausmüll gegeben werden dürfen.
Bitte führen Sie alte Produkte und verbrauchte Batterien zur Behandlung, Aufarbeitung bzw. zum Recycling gemäß den gesetzlichen Bestimmungen den zuständigen Sammelpunkten zu. Zusätzlich ist die Rückgabe unter bestimmten Voraussetzungen auch bei Vertreibern
(Verkaufsfläche für Elektro- und Elektronikgeräte von mindestens 400 m² und Lebensmitteleinzelhändler, die über eine Gesamtverkaufsfläche von mindestens 800 m² verfügen und mehrmals im Kalenderjahr oder dauerhaft auch Elektro- und Elektronikgeräte anbieten und auf dem Markt bereitstellen) möglich.
Die Rücknahme hat kostenlos beim Kauf eines gleichartigen Neugerätes zu erfolgen (1:1 Rücknahme).
Unabhängig davon, gibt es die Möglichkeit, die Altgeräte kostenlos an den Vertreiber zurückzugeben (0:1 Rücknahme; Abmessungen kleiner als 25 cm und weniger als drei Altgeräte).
Vertreiber, die unter Verwendung von Fernkommunikationsmitteln ihre Produkte verkaufen, sind zur Rücknahme von Altgeräten verpflichtet, wenn die Lager- und Versandflächen für Elektro- und Elektronikgeräte mindestens 400 m² betragen.

Onlineverzeichnis der Sammel- und Rücknahmestellen:
https://www.ear-system.de/ear-verzeichnis/sammel-und-ruecknahmestellen.

Enthalten die Produkte Batterien und Akkus oder Lampen, die aus dem Altgerät zerstörungsfrei entnommen werden können, sind Sie als Endnutzer gesetzlich dazu verpflichtet, diese vor der Entsorgung zu entnehmen und getrennt als Batterie bzw. Lampe zu entsorgen.
Batterien können zusätzlich im Handelsgeschäft unentgeltlich zurückgegeben werden.
Indem Sie diese Produkte und Batterien ordnungsgemäß entsorgen, helfen Sie dabei, wertvolle Ressourcen zu schützen und eventuelle negative Auswirkungen, insbesondere beim Umgang mit lithiumhaltigen Batterien, auf die menschliche Gesundheit und die Umwelt zu vermeiden.
Für mehr Informationen zu Sammlung und Recycling, wenden Sie sich bitte an Ihren örtlichen Abfallentsorgungsdienstleister.
Gemäß Landesvorschriften können wegen nicht ordnungsgemäßer Entsorgung dieses Abfalls Strafgelder verhängt werden.

Datenschutz
Wir weisen alle Endnutzer von Elektro- und Elektronikalterätten darauf hin, dass Sie für das Löschen personenbezogener Daten auf den zu entsorgenden Altgeräten selbst verantwortlich sind.

Hinweis für das Batteriesymbol (Symbol unten):
Dieses Symbol kann in Kombination mit einem chemischen Symbol abgebildet sein. In diesem Fall erfolgt dieses auf Grund der Anforderungen derjenigen Richtlinien, die für die betreffende Chemikalie erlassen wurden.

FRANÇAIS

■ **Utilisation des piles sèches (non fournies) B**
Débrancher le cordon d'alimentation secteur de la prise secteur et de la prise AC IN de l'appareil.
① **Ouvrir le couvercle de piles.**
② **Insérer les piles dans l'ordre indiqué.**
Ⓐ Quatre piles R6/LR6, AA, UM-3 (non fournies)
Enfoncer vers le côté (–).

■ **Si le couvercle de piles se détache Ⓑ**
Insérer les saillies du couvercle dans les découpes des deux côtés du compartiment.

Ecoute de la radio C

1 Mettre [OFF/BAND] sur FM ou AM.
Le témoin FM devient orange.
Le témoin AM devient orange.

2 Syntoniser une station.
Le témoin [TUNING] s'allume lorsque la station est syntonisée.

3 Régler le volume.

Barre lumineuse LB : Récupère la lumière artificielle et naturelle et brille quand l'environnement devient sombre.

■ **Pour couper la radio Ⓒ**
Mettre [OFF/BAND] sur OFF.
Le témoin OFF devient orange.

■ **Réglage de l'antenne D**
FM : Tirer l'antenne télescopique vers l'extérieur et régler sa longueur et son orientation de manière que la réception soit la meilleure possible.
AM : Cet appareil possède une antenne en ferrite incorporée; essayer de l'orienter de diverses manières pour trouver la réception optimale.

■ **Utilisation des écouteurs (non fournis) E**
Les enceintes n'émettent aucun son.
Type de fiche : 3,5 mm, monoral
- Une pression excessive du son provenant des écouteurs et haut-parleurs peut entraîner une perte de l'ouïe.
- Si l'on entend un bruit de "friture", nettoyer la saleté de la fiche.

Mise au rebut des piles et des appareils électriques usagés
Uniquement pour l'Union Européenne et les pays dotés de systèmes de recyclage

Apposés sur le produit lui-même, sur son emballage, ou figurant dans la documentation qui l'accompagne, ces pictogrammes indiquent que les piles et appareils électriques et électroniques usagés doivent être séparés des ordures ménagères.
Afin de permettre le traitement, la valorisation et le recyclage adéquats des piles et des appareils usagés, veuillez les porter à l'un des points de collecte prévus, conformément à la législation nationale en vigueur.
En les éliminant correctement, vous contribuez à prévenir le gaspillage de ressources précieuses ainsi qu'à protéger la santé humaine et l'environnement.
Pour de plus amples renseignements sur la collecte et le recyclage, veuillez vous renseigner auprès de votre mairie.
Le non-respect de la réglementation relative à l'élimination des déchets est passible d'une peine d'amende.

Note relative au pictogramme à apposer sur les piles (symbole du bas) :
Le pictogramme représentant une poubelle sur roues barrée d'une croix est conforme à la réglementation. Si ce pictogramme est combiné avec un symbole chimique, il remplit également les exigences posées par la Directive relative au produit chimique concerné.

FR
Cet appareil et ses cordons se recyclent
À DÉPOSER EN MAGASIN OU À DÉPOSER EN DÉCHÈTERIE
Points de collecte sur www.quefairedemesdechets.fr
Privilégiez la réparation ou le don de votre appareil !

ITALIANO

■ **Uso di batterie a secco (non incluse) B**
Disinserire il conduttore isolato a c.a. dalla presa di rete e dalla presa AC IN dell'apparecchio.
① **Aprire lo sportellino del vano batterie.**
② **Inserire le batterie nell'ordine indicato.**
Ⓐ Quattro batterie R6/LR6, AA, UM-3 (non incluse).
Premere verso l'estremità (–).

■ **Se lo sportellino delle batterie si allenta Ⓑ**
Inserire le sporgenze dello sportellino nelle fessure che si trovano su entrambi i lati del vano batterie.

Ascolto della radio C

1 Impostare [OFF/BAND] su FM o AM.
L'indicatore FM diventa arancione.
L'indicatore AM diventa arancione.

2 Sintonizzarsi su una stazione.
Quando si è effettuata la sintonizzazione, la spia [TUNING] si accende.

3 Regolare il volume.

Barra luminosa LB : Raccoglie la luce da apparecchi di illuminazione e dal sole, e si illumina quando l'ambiente diventa buio.

■ **Per spegnere la radio Ⓒ**
Impostare [OFF/BAND] su OFF.
L'indicatore OFF diventa arancione.

■ **Per regolare l'antenna D**
FM: Estrarre l'antenna telescopica e regolare la sua lunghezza e la sua angolazione per ottenere la ricezione ottimale.
AM: L'apparecchio è dotato di un'antenna di ferrite incorporata, provare vari orientamenti per ottenere la ricezione ottimale.

■ **Uso di un auricolare (non incluso) E**
Il suono non viene emesso dall'altoparlante.
Tipo a spinotto: 3,5 mm, mono
- Una pressione sonora eccessiva negli auricolari e nelle cuffie potrebbe causare perdite dell'udito.
- Se si sente del rumore, togliere lo sporco dalla spina.

Smaltimento di vecchie apparecchiature e batterie
Solo per l'Unione Europea e Paesi con sistema di riciclaggio

Questi simboli sui prodotti, sull'imballaggio, e/o sulle documentazioni o manuali accompagnanti i prodotti indicano che i prodotti elettrici, elettronici e le batterie usate non devono essere buttati nei rifiuti domestici generici.
Per un trattamento adeguato, recupero e riciclaggio di vecchi prodotti e batterie usate, vi preghiamo di portarli negli appositi punti di raccolta, secondo la legislazione vigente nel vostro Paese.
Smaltendoli correttamente, contribuirete a salvare importanti risorse e ad evitare i potenziali effetti negativi sulla salute umana e sull'ambiente.
Per ulteriori informazioni sulla raccolta e sul riciclaggio, vi preghiamo di contattare il vostro comune.
Sono previste e potrebbero essere applicate sanzioni qualora questi rifiuti non siano stati smaltiti in modo corretto ed in accordo con la legislazione nazionale.

Nota per il simbolo delle batterie (simbolo sotto):
Questo simbolo può essere usato in combinazione con un simbolo chimico; In questo caso è conforme ai requisiti indicati dalla Direttiva per il prodotto chimico in questione.

POLSKI

■ **Wykorzystywanie suchych baterii (nie należą do wyposażenia) B**
Wyłącz kabel zasilający z domowego gniazdka sieciowego oraz z gniazdka AC IN w urządzeniu.
① **Otwórz pokrywę baterii.**
② **Wstaw baterie w określony sposób.**
Ⓐ Cztery baterie R6/LR6,AA, UM-3 (nie należą do wyposażenia).
Naciskaj w kierunku końca oznaczonego (–).

■ **Jeżeli pokrywa baterii poluzuje się Ⓑ**
Wstaw występy na pokrywie do wycięć po obu stronach komory.

Słuchanie radia C

1 Przestaw [OFF/BAND] na FM lub AM.
Wskaźnik FM staje się pomarańczowy.
Wskaźnik AM staje się pomarańczowy.

2 Nastaw odbiornik na stację.
Po nastrojeniu stacji zapala się lampka [TUNING].

3 Wyreguluj siłę głosu.

Pasek świetlny LB : Akumuluje energię świetlną z urządzeń oświetleniowych oraz słoneczną i świeci, gdy robi się ciemno.

■ **Aby wyłączyć radio Ⓒ**
Przestaw [OFF/BAND] na OFF.
Wskaźnik OFF staje się pomarańczowy.

■ **Ustawienie anteny D**
FM: Wyciągnij antenę teleskopową i ustaw jej długość oraz kąt tak, aby uzyskać optymalny odbiór.
AM: Urządzenie posiada wbudowaną antenę ferrytową, popróbuj ustawić aparat w różnym kierunku tak, aby uzyskać optymalny odbiór.

■ **Korzystanie ze słuchawek (nie należą do wyposażenia) E**
Dźwięk nie jest wtedy słyszalny w głośniku.
Typ wtyczki: 3,5 mm, mono
- Nadmierne ciśnienie akustyczne dźwięku wydobywającego się ze słuchawek czy słuchawek nagłownych może powodować utratę słuchu.
- Jeśli słychać trzaski oczyść wtyczkę z brudu.

Utylizacja zużytych urządzeń i baterii
Dotyczy wyłącznie Unii Europejskiej i krajów z systemami recyklingu

Niniejsze symbole umieszczane na produktach, opakowaniach i/lub w dokumentacji towarzyszącej oznaczają, że nie wolno mieszać zużytych urządzeń elektrycznych i elektronicznych oraz baterii z innymi odpadami domowymi.
W celu zapewnienia właściwego przetwarzania, utylizacji oraz recyklingu zużytych produktów i baterii, należy oddawać je do wyznaczonych punktów gromadzenia odpadów zgodnie z przepisami prawa krajowego.
Prawidłowa utylizacja pomaga oszczędzać cenne zasoby naturalne i zapobiegać potencjalnemu negatywnemu wpływowi na zdrowie człowieka oraz stan środowiska naturalnego.
Więcej informacji o zbiórce oraz recyklingu można otrzymać od władz lokalnych.
Za niewłaściwe pozbywanie się powyższych odpadów mogą grozić kary przewidziane przepisami prawa krajowego.

Dotyczy symbolu baterii (symbol na dole):
Ten symbol może występować wraz z symbolem pierwiastka chemicznego. W takim przypadku spełnia on wymagania Dyrektywy w sprawie określonego środka chemicznego.