ECO I

Ref. 20500

A+ EEI = 120

Rendement : 85%

Autonomie 20h - 9h

PUISSANCE	RESERVOIR	CONSO Min.	CONSO Max.	DIAMETRE DE SORTIE DE FUMEES	POIDS
13,5 kW	30 kg	1,5 kg/h	3,2 kg/h	80 mm	105 kg

Inclus

Poêle à granulés / Air frontal

- Modulation automatique de l'air de combustion, de l'apport de combustible et de l'air de convection.
- Electronique exclusive ECOFOREST.
- Gestion par wifi et internet.
- Contrôle et programmation par puissance ou par température ambiente avec modulation de puissance.
- Polycombustible (granulés, coques d´amandes, noyaux d´olives).
- Vacuum cleaning system.
- Multiples systèmes de sécurité.
- Panier perforé en acier inoxydable.
- Echangeur tubulaire inox.
- Foyer avec fonte.

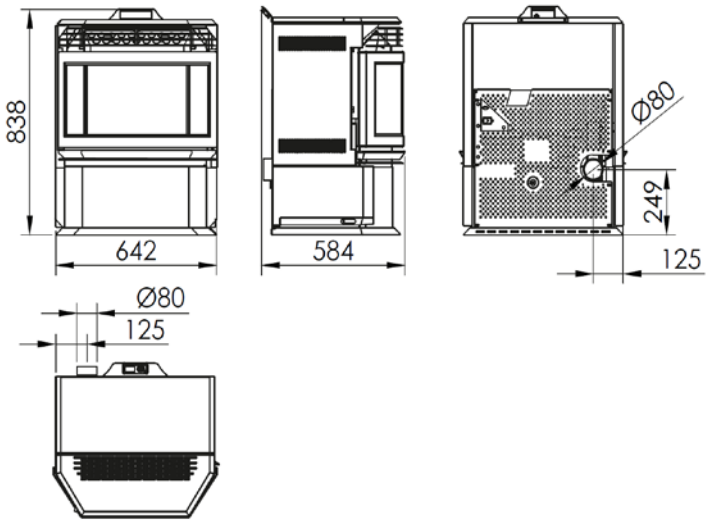

ECOFOREST se réserve le droit de modifier la couleur, les dimensions ou la forme des produits sans préavis. Dimensions L x P x H

ecoFOREST
biomasse - pompe à chaleur - solaire