Maris MRG 611-97 Platinum | 114.0152.228

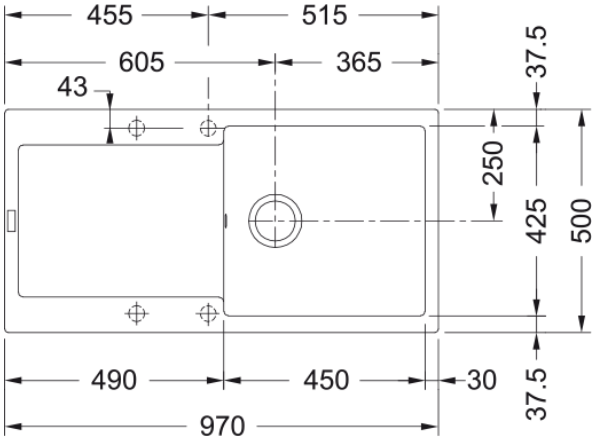

Données

Information produit	
Type d'évier	Evier
Matériau	Fragranit+
Nombre de cuves	1
Couleur	Platinum
Finition	Aucun
Dimensions	
Dimensions évier: longueur	970.0
Dimensions évier: largeur	500.0
Grande cuve : longueur	450.0
Grande cuve : largeur	425.0
Grande cuve : profondeur	200.0
Longueur découpe	950.0
Largeur encart de découpe	480.0
Installation	
Caisson	60 cm
Spécifications produit	
Type d'installation	A encastrer
Type de bonde	90mm
Position égouttoir	Egouttoir réversible
Description du produit	
Marque	Franke
Famille de produit	Maris
Gamme	Maris
Certificat	CE
Caractéristiques produit	
Nombre d'égouttoirs	1
Produit réversible	Oui

Caractéristiques

Plage de robinetterie	Non
Vidage inclus	Oui
Type de vidage	Manuel
Siphon inclus	Oui
Perçage robinetterie	4 - pré-percé
Pré-perçage distributeur savon	Non