Fiches d'information sur le produit METRA 8 S

Référence de l’article 513260

Avantage

- Design contemporain et épuré
- Ligne attractive pour tous publics
- Utilisation maximale de l'espace
- Grand égouttoir cannelé très pratique
- Évier réversible
- Siphon inclus

Coloris

SILGRANIT blanc

Coloris disponibles

noir
anthracite
gris rocher
alumétallic
blanc
jasmin
tartufo
café

Informations de planification

- ¤ = pré-perçage pour robinetterie

Étendue des fournitures

Vidage compact avec 2 bondes à panier Ø 90 mm inox manuellesSiphon 137 158 inclus

Détails

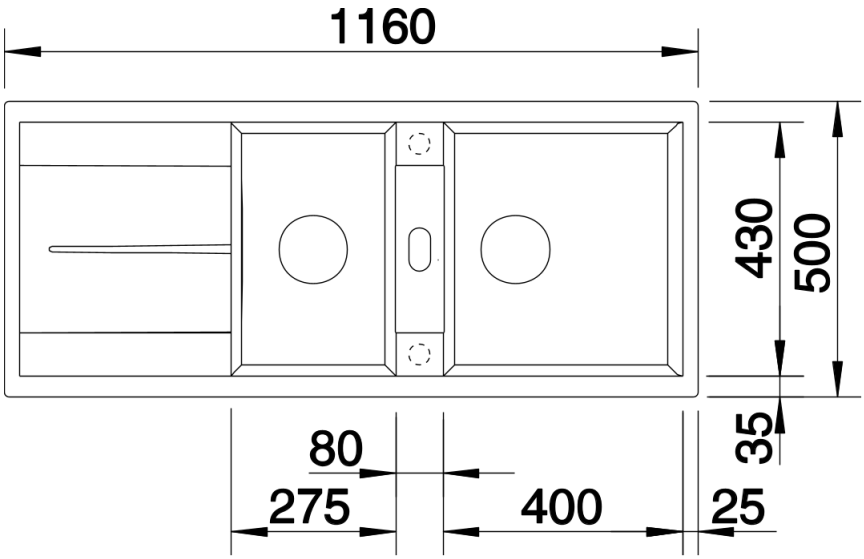

Vue de dessus

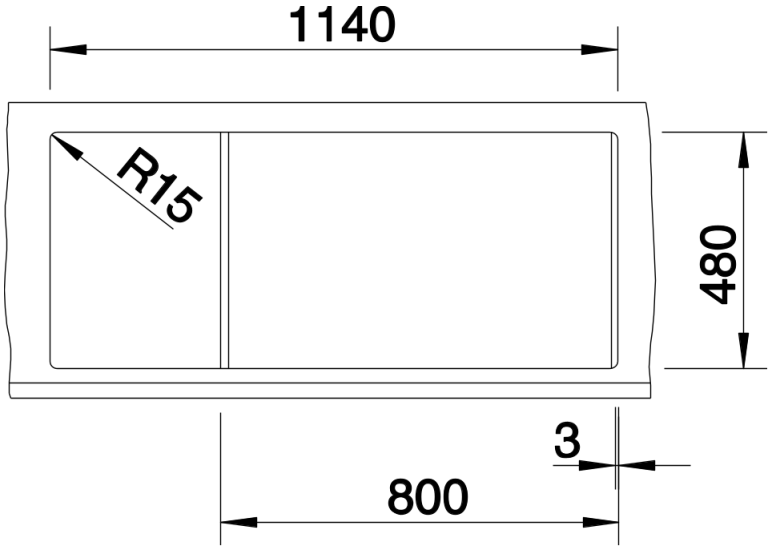

Découpe

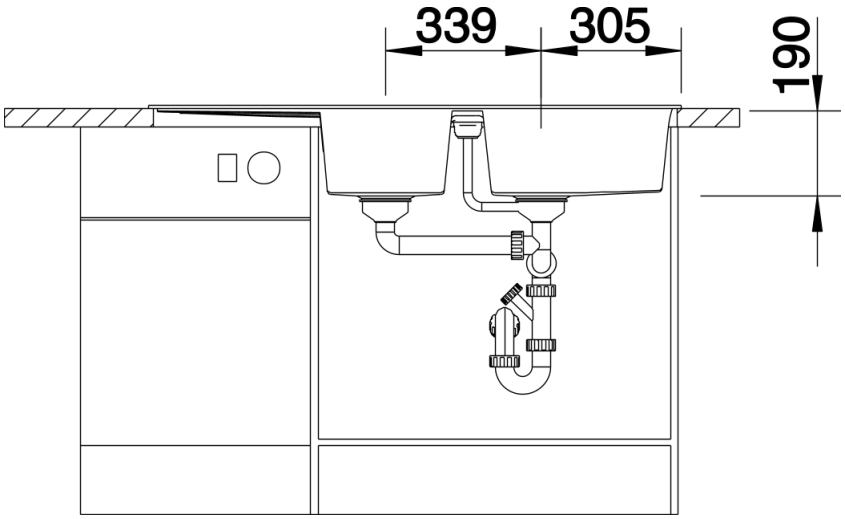

Vue de face

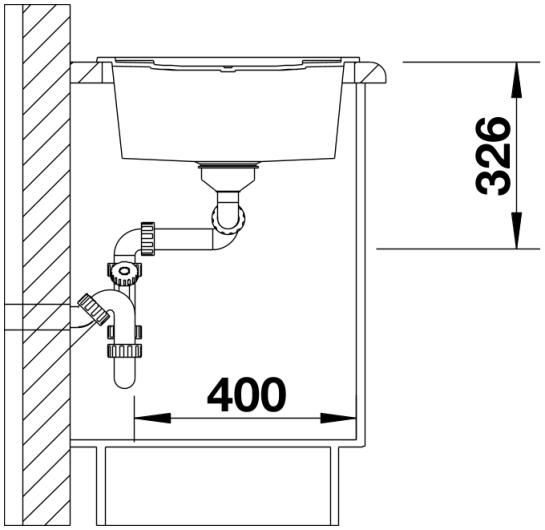

Vue latérale