Congélateur armoire Pose-libre Electrolux LUT1AE32W SÉRIE 500 Froid statique 155 cm E

LUT1AE32W

Solutions de rangement spacieuses
Le congélateur 500 OptiSpace offre un intérieur spacieux pour les aliments. Les options simplifient le rangement des articles plus encombrants. Et s'il vous faut encore plus de place, les tiroirs peuvent être retirés facilement.

Bénéfices et Caractéristiques

De la place pour vos courses avec OptiSpace
Notre grand congélateur armoire est idéal pour la vie de famille, avec plein de possibilités de rangement, tant sur qu'entre les clayettes. Mais si vous venez à manquer de place, les bacs à légumes, de réfrigération et de congélation peuvent facilement être retirés pour adapter l'appareil à vos besoins.

Choisissez les réglages du congélateur avec les commandes électroniques.
Les commandes électroniques vous permettent d'ajuster les réglages et la température interne du congélateur.

Conservez une texture parfaite avec la fonction FastFreeze
La fonction FastFreeze congèle rapidement les aliments frais afin que leurs vitamines et toutes leurs qualités nutritives soient conservées.

Pas de compromis sur l'espace avec MaxiBox
Le tiroir MaxiBox spécialement conçu permet de ranger les ingrédients les plus volumineux dans votre congélateur. Vous pouvez ainsi organiser votre espace de manière simple et efficace. Vous pouvez tout ranger facilement, mêmes vos pastèques.

- CONGELATEUR POSE LIBRE
- Commandes électroniques LED internes
- Froid statique
- 4 tiroirs dont 1 demi transparent(s)
- 2 abattant(s) transparent(s)
- Fonction super congélation
- Alarmes sonore et visuelle de température
- Super congélation (commande et voyant de contrôle)
- Dégivrage Manuel
- Pieds ajustables, roulettes arrières
- Porte reversible

Congélateur armoire Pose-libre Electrolux
LUT1AE32W SÉRIE 500 Froid statique 155 cm E

LUT1AE32W

Spécifications techniques
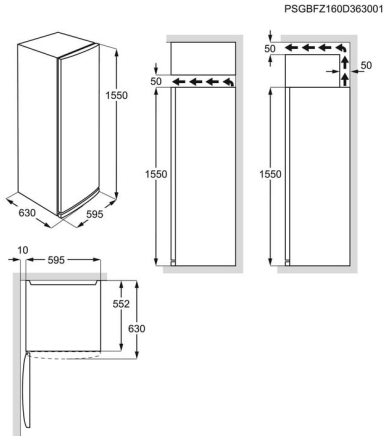
Nouvelle classe énergétique	E
Consommation électrique (en kWh/an)*	205
Volume net compartiment **** (L)	214
Compartiment sans givre	-
Pouvoir de congélation (en kg/24h)	13.4
Autonomie (h)	16
Classe climatique	SN-N-ST-T
Niveau sonore	39
Type d'installation	Pose libre
Couleur	Blanc
Hauteur (mm)	1550
Largeur (mm)	595
Profondeur (mm)	635
Hauteur appareil emballé (mm)	1590
Largeur appareil emballé (mm)	635
Profondeur appareil emballé (mm)	700
Poids appareil brut (Kg)	57
Poids appareil net (Kg)	55.1
Volts	230
Longueur de câble (m)	2.4
Fabriqué en	Turquie
PNC	922 717 225
Code EAN	7332543828418