CAVE MULTI-USAGE

LBN 270

N O I R

GAMME ENCASTRABLE | COLONNE

2 ZONES | 27 | NICHE 60 cm | MULTI ECLAIRAGES

CARACTÉRISTIQUES GÉNÉRALES

- Installation : encastrable
- 27 bouteilles
- 2 zones
- Niche : 60 cm

CARACTÉRISTIQUES COFFRE ET PORTE

- Cadre de la porte : vitrée noire
- Porte réversible, ouverture droite
- Porte triple vitrage, traité anti-UV
- Poignée externe noire

CARACTÉRISTIQUES INTÉRIEURS

- 3 clayettes bois fronton inox
- Contrôle électronique avec affichage digital LED bleu
- Éclairage LED bleues, orange et blanc
- Éclairage intérieur avec interrupteur

FONCTIONS ET SÉCURITÉS

- Système anti-vibration

CARACTÉRISTIQUES TECHNIQUES

- Classe G
- Volume utile : 83 L
- Classe climatique : ST (+16°C à +38°C)
- Consommation : 142 kWh/an
- Niveau sonore : 38 dB | classe C
- Froid ventilé

DONNÉES LOGISTIQUES

- Emballé (HxLxP) : 650 x 640 x 640 mm
- Déballé (HxLxP) : 595 x 590 x 563 mm
- Poids brut : 42 kg
- Poids net : 39 kg

TEMPÉRATURES

Amplitude : +5°C - +22°C

Zone supérieure : +5°C - +12°C
- 12 bouteilles

Zone inférieure : +12°C - +22°C
- 15 bouteilles

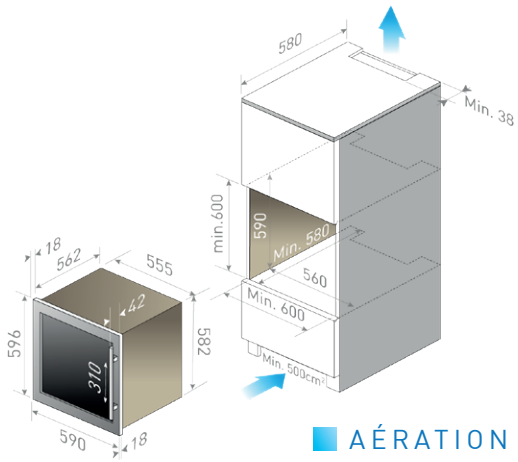

NOIR	EAN : 3260449050234	1799 €*
INOX	EAN : 3260449050227	1799 €*

*prix à titre indicatif, nos revendeurs sont libres de fixer leur prix de vente

mars 2022 – Photos et documents non contractuels. Dans un but constant d'amélioration ou suivant des exigences techniques, nous nous réservons le droit d'apporter sans avis préalable toutes les modifications jugées indispensables à nos produits. Distribué par Sideme S.A., SIRET 722 005 956 00023 RCS Nanterre - SA au capital de 1.607.850€.