Série 2, Réfrigérateur Table top, Blanc KTL15NWFA

Accessoires intégrés
2 x casier à oeufs

Le réfrigérateur avec MultiBox avec fond ondulé : protège vos fruits et légumes - système de refroidissement très économique.

- **Eclairage LED :** éclairage uniforme de votre réfrigérateur, sans éblouissement.
- **Support à oeufs :** ouvrez la porte sans risque de cassez vos oeufs.
- **FreshSense :** les capteurs internes et externes garantissent une température constante dans l'appareil malgré les variations de température.

Données techniques

Classe d'efficacité énergétique: F
Consommation énergétique annuelle moyenne en kWh/an: 174 kWh/annum
Somme des volumes des compartiments de congélation: 14 l
Somme des volumes des compartiments pour denrées hautement périssables: 106 l
Émissions de bruit acoustique dans l'air: 39 dB(A) re 1 pW
Classe d'émissions de bruit acoustique dans l'air: C
Type de construction: Pose libre
Porte habillable: impossible
Hauteur: 850 mm
Largeur appareil: 560 mm
Profondeur appareil: 580 mm
Poids net: 28,9 kg
Puissance de raccordement: 80 W
Intensité: 10 A
Charnière de porte: Droite réversible
Tension: 220-240 V
Fréquence: 50 Hz
Certificats de conformité: CE
Longueur du cordon électrique: 150 cm
Autonomie en cas de coupure de courant (h): 9 h
Nombre de compresseurs: 1
Nombre de circuit de froid: 1
Ventilateur dans le compartiment réfrigérateur: non
Porte réversible: Oui
Nombre de clayettes réglables dans le réfrigérateur: 1
Clayettes spéciales bouteille: non
Code EAN: 4242005209088
Marque: Bosch
Référence Commerciale: KTL15NWFA
Catégorie de produit: Réfrigérateur simple porte
Froid ventilé: Non

4 242005 209088

Série 2, Réfrigérateur Table top, Blanc KTL15NWFA

Le réfrigérateur avec MultiBox avec fond ondulé : protège vos fruits et légumes - système de refroidissement très économique.

INFORMATIONS GENERALES

- Volume total : 120 l
- Classe d'efficacité énergétique F sur une échelle allant de A à G
- Consommation énergétique : 174 kWh/an

Confort et sécurité

- Régulation électronique de la température avec indicateur LED
- Eclairage LED dans le réfrigérateur

REFRIGERATEUR

- Réfrigérateur : Volume 106 l
- 2 clayettes en verre de sécurité, dont 1 réglable en hauteur
- 1 grands et 2 petits balconnets

Système de conservation

- 1 freshBox

CONGELATEUR

- Congélateur : Volume 14 l
- Pouvoir de congélation : 4.5 kg en 24h
- 1 compartiment congélateur intérieur
- Autonomie en cas de coupure électrique : 9 h

INFORMATIONS TECHNIQUES

- Dimensions (H x L x P) : 85 x 56 x 58 cm
- Classe climatique : SN-ST
- Niveau sonore : 39 DB, classe d'efficacité sonore : C
- Charnières à droite, réversibles

Accessoires

- Casiers à oeufs
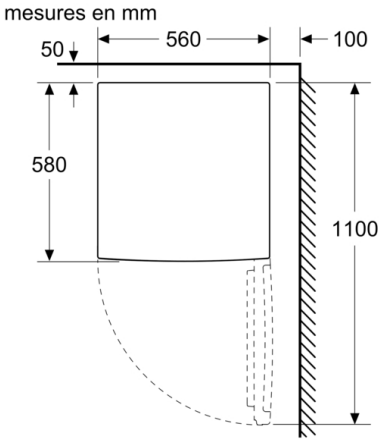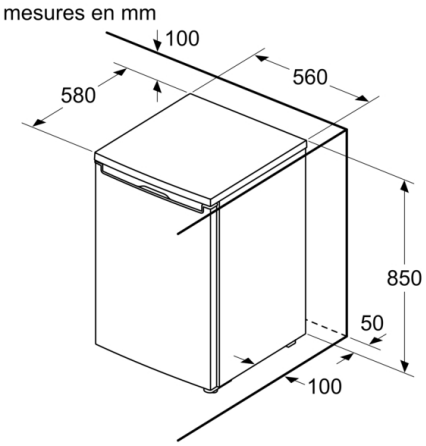
Série 2, Réfrigérateur Table top, Blanc
KTL15NWFA