TOBIAS

Réf. 411108 - 7,8 kW
Classe énergétique : A

Rendement : 76,5 %.
Dimensions : L 104,9 x P 53,9 cm.
Poids : 150 kg.
Combustible : bûches jusqu'à 50 cm.

Corps de chauffe : fonte.
Habillage : acier.
Coloris : peint noir.

Départ des fumées : dessus
Buse de départ : Ø 180 mm int.

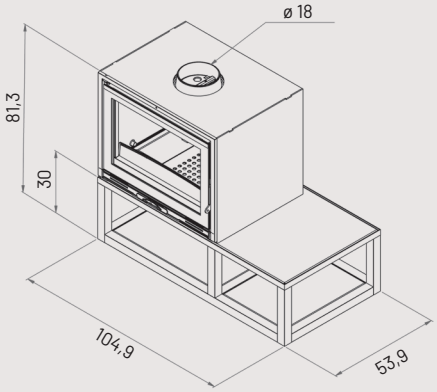

BEAUPRÉ
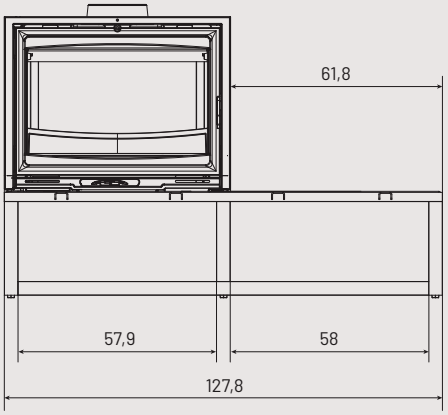
Réf. 411109 - 10 kW