GAMME ENCASTRABLE - TABLE VITROCÉRAMIQUE

AV2527C/1

DOMINO VITROCÉRAMIQUE
30 cm - 2 zones
NOIR

EAN : 3260449046978

CARACTÉRISTIQUES GÉNÉRALES	
Type	Domino vitrocéramique
Nombre de foyers	2 HiLight
Foyer AV	1,2kW - Ø 15,5 cm
Foyer AR	1,8kW - Ø 19 cm
Alimentation	220 - 240 V~
Puissance totale	3 000 W
ÉQUIPEMENTS - TABLE	
9 niveaux de puissance	
2 minuteries : 99 min	
Commande sensitives par slider	
Voyant de chaleur résiduelle	
Sécurité enfant	
Arrêt automatique : 30 min	
Fourni avec cable d'alimentation de 1,4 m + prise secteur	
DIMENSIONS - POIDS	
Emballé (H x L x P)	11,5 x 37,5 x 58 cm
Déballé (H x L x P)	6 x 29 x 52 cm
Encastrement (LxP)	27 x 49 cm
Brut	5,2 kg
Net	4,3 kg

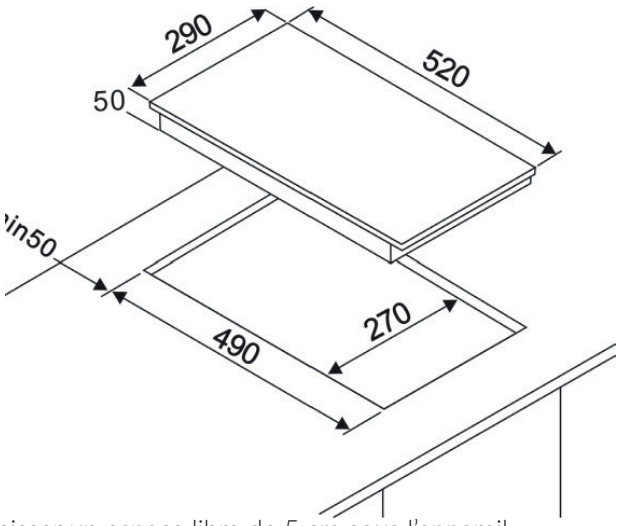

Laisser un espace libre de 5 cm sous l'appareil

COMMANDES SENSITIVES

INDICATEUR DE CHALEUR

SÉCURITÉ ENFANT

MINUTERIE

Documents et photos non contractuels. Distribué par Sideme SA.