Série 2, Under Counter Freezer, 85 x 56 cm, Blanc
GTV15NWEA

Le congélateur avec 3 tiroirs transparents : fournit une large place et une très bonne vue du contenu - très efficace.

Données techniques

Classe d’efficacité énergétique: E
Consommation énergétique annuelle moyenne en kWh/an: 164 kWh/annum
Somme des volumes des compartiments de congélation: 83 l
Émissions de bruit acoustique dans l'air: 39 dB(A) re 1 pW
Classe d'émissions de bruit acoustique dans l'air: C
Thermomètre dans le congélateur: Aucun
Eclairage: non
Catégorie de produit: Congélateur vertical
Type de construction: Pose libre
Froid ventilé: Non
Hauteur appareil: 850 mm
Largeur appareil: 560 mm
Profondeur appareil: 580 mm
Dimensions du produit emballé: 900 x 590 x 580 mm
Poids net: 32,383 kg
Poids brut: 35,0 kg
Puissance de raccordement: 80 W
Intensité: 10 A
Fréquence: 50 Hz
Certificats de conformité: CE
Longueur du cordon électrique: 150 cm
Charnière de porte: Droite réversible
Autonomie en cas de coupure de courant (h): 16 h
Couleur / matériau du corps: Blanc
Signal d'alarme / dysfonctionnement: Pas de signal
Porte verrouillable: non
Nombre de tiroirs/paniers: 3
Nombre de compartiments de congélation intérieurs: 0
Code EAN: 4242005208951
Marque: Bosch
Référence Commerciale: GTV15NWEA
Catégorie de produit: Congélateur vertical

4 242005 208951

Série 2, Under Counter Freezer, 85 x 56 cm, Blanc
GTV15NWEA

Le congélateur avec 3 tiroirs transparents : fournit une large place et une très bonne vue du contenu - très efficace.

INFORMATIONS GENERALES

- Volume total : 83 l
- Classe d'efficacité énergétique E sur une échelle allant de A à G
- Consommation énergétique : 164 kWh/an

Design

- Poignées horizontales intégrées

Confort et sécurité

- Contrôle mécanique de la température
- Congélation à tous les niveaux

CONGELATEUR

- Congélateur : Volume 83 l
- Pouvoir de congélation : 4 kg en 24h
- 3 tiroirs de congélation transparents
- Autonomie en cas de coupure électrique : 15.5 h

INFORMATIONS TECHNIQUES

- Dimensions (H x L x P) : 85 x 56 x 58 cm
- Classe climatique : SN-T
- Niveau sonore : 39 DB, classe d'efficacité sonore : C
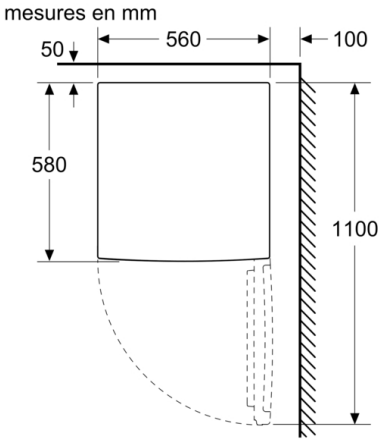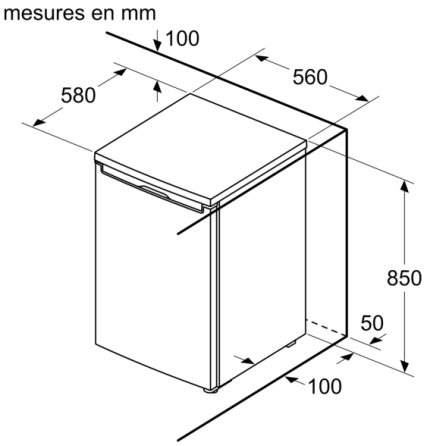
Série 2, Under Counter Freezer, 85 x 56 cm, Blanc
GTV15NWEA