HOBD482D

Famille	Table de cuisson
Type d'encastrement	Semi-affleurant ou affleurant
Dimension	80 cm
Alimentation	Electrique
Type	Induction avec hotte intégrée
Filtration	A évacuation
Commandes électroniques	Oui
Code EAN	8017709288631

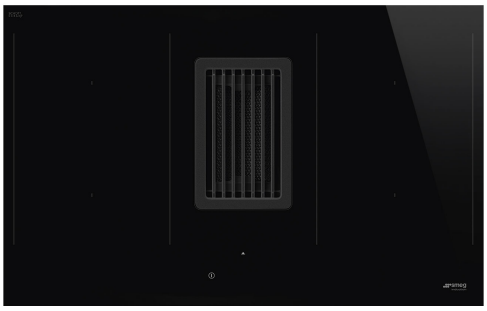

Esthétique

Esthétique	Universel
Couleur	Noir
Finition	Verre
Matériau	Verre
Type de verre	Céramique
Bord de la vitre	Droit
Grilles	Fonte
Type de commandes	Slider Compact Plus
Slider	Oui
Couleur des LED	Rouge
Position des commandes	Frontal
Couleur de la sérigraphie	Gris

Programmes / Fonctions

Nombre total de foyers	4
Nombre de foyers induction	4
Options de programmation de la durée	Arrêt automatique
Nombre de foyers avec booster	4
Nombre de zones flexibles	2
Touche principale on/off	Oui
Niveaux de puissance	9
Auto-Vent 2.0	Oui

Options

Option Multizone	Oui
Type de Zone Flexible	Multizone
Encastrement	482-483x765-766 mm
Maintien au chaud	Oui
Minuterie fin de cuisson	4
Option Pause	Oui
Minuteur	1
Signal sonore fin de cuisson	Oui
Indicateur temps résiduel	Oui
Mode puissance Eco	Oui Avancé
Puissance Eco - Palier	2800, 3500, 4500, 7400 W
Mode Expo	Oui
Verrouillage commandes / Sécurité enfant	Oui
Option Nettoyage	Oui
Quick start / Démarrage rapide	Oui
Sélection rapide des niveaux	Oui

Technologie

Avant gauche - Induction - Multizone - 2.10 kW - Booster 3.00 kW - 21.0x19.0 cm
Arrière gauche - Induction - Multizone - 2.10 kW - Booster 3.00 kW - 21.0x19.0 cm
Arrière droit - 2.10 kW - Booster 3.00 kW - 21.0x19.0 cm
Avant droit - 2.10 kW - Booster 3.00 kW - 21.0x19.0 cm
Multizone left - Booster 3.70 kW - 39.0x21.0 cm
Multizone right - Booster 3.70 kW - 39.0x21.0 cm

Adaptation automatique au diamètre des casseroles	Oui
Détection automatique du récipient	Oui
Détection automatique de la casserole et de la commande relative	Oui
Auto-arrêt en cas de débordement	Oui
Affichage chaleur résiduelle	Oui
Protection pour mise en marche accidentelle	Oui

Accessoires inclus

Autres accessoires	Kit d'extraction et de filtrage comprenant des tubes et un filtre à charbon

Raccordement électrique

Puissance nominale	7620 W
Intensité (A)	33 A
Tension	220-240 V
Tension	380-415 V
Type de câble d'alimentation	Universel
Fréquence	50/60 Hz
Longueur du câble d'alimentation (cm)	120 cm

Borne de raccordement	6 pôles

Commandes (hotte)

Réglage commandes hotte	Commandes tactiles	**Afficheur**	Oui
Couleur des LED	Rouge		

Programmes / Fonctions (hotte)

Nombre de vitesses	8	**Option de programmation du temps hotte**	Départ différé
Vitesse intensive	2	**Autres options**	Kit Recyclage et Extraction inclus
Autres fonctions	Autovent		

Caractéristiques techniques (hotte)

Capacité d'aspiration à l'air libre (P0)	750 m³/h	**Filtres anti-graisses**	Inox
Puissance du moteur	220 W	**Filtres charbon fournis**	Oui régénérable
Nombre de filtres	1	**Témoin de remplacement des filtres**	Oui

Performance / Etiquette énergétique (hotte)

Classe d'efficacité énergétique	A++	**Emission acoustique de l'air pondérée à la vitesse minimale (SPEmin)**	51 dB(A)
Efficacité fluidodynamique (FDE)	37,60	**Emission acoustique de l'air pondérée à la vitesse maximale (SPEmax)**	65 dB(A)
Classe d'efficacité fluidodynamique	A	**Emission acoustique de l'air pondérée à la vitesse intensive (SPEboost)**	72 dB(A)
Efficacité lumineuse (LE)	0,0 lux/W	**Consommation d'énergie en mode "arrêt" (Po)**	0,49 W
Classe d'efficacité lumineuse	NA	**Facteur d'augmentation du temps (F)**	0,6
Efficacité de filtration des graisses (GFE)	85,1 %	**Indice d'efficacité énergétique**	32,8
Classe d'efficacité de filtration des graisses (GFEC)	B	**Débit d'air mesuré au point de rendement maximal**	328 m³/h
Débit d'air à la vitesse minimale	245 m³/h	**Pression d'air mesurée au point de rendement maximal (Pbep)**	540 Pa
Débit d'air à la vitesse maximale	505 m³/h		
Débit d'air en mode intensif ou "boost" (Qboost)	700 m³/h		

Puissance électrique à l'entrée mesurée au point de rendement maximal	131 W
Niveau de bruit au réglage le plus élevé	65 dB(A)

Vitesse 1

Capacité d'aspiration (IEC 61591)	245 m³/h
Niveau sonore (IEC 60704-2-13)	51 dB(A)
Pression	290 Pa
Puissance hotte	35 W

Vitesse 2

Capacité d'aspiration (IEC 61591)	285 m³/h
Niveau sonore (IEC 60704-2-13)	55 dB(A)
Pression	370 Pa
Puissance hotte	45 W

Vitesse 3

Capacité d'aspiration (IEC 61591)	350 m³/h
Niveau sonore (IEC 60704-2-13)	57 dB(A)
Pression	525 Pa
Puissance hotte	65 W

Vitesse 4

Capacité d'aspiration (IEC 61591)	380 m³/h
Niveau sonore (IEC 60704-2-13)	59 dB(A)
Pression	530 Pa
Puissance hotte	75 W

Vitesse 5

Capacité d'aspiration (IEC 61591)	410 m³/h
Niveau sonore (IEC 60704-2-13)	62 dB(A)
Pression	535 Pa
Puissance hotte	85 W

Vitesse 6

Capacité d'aspiration (IEC 61591)	445 m³/h
Niveau sonore (IEC 60704-2-13)	63 dB(A)
Pression	540 Pa
Puissance hotte	105 W

Vitesse 7

Capacité d'aspiration (IEC 61591)	475 m³/h
Niveau sonore (IEC 60704-2-13)	64 dB(A)
Pression	545 Pa
Puissance hotte	115 W

Vitesse 8

Capacité d'aspiration (IEC 61591)	505 m³/h
Niveau sonore (IEC 60704-2-13)	65 dB(A)
Pression	550 Pa
Puissance hotte	130 W

Vitesse intensive

Capacité d'aspiration (IEC 61591)	550 m³/h
Niveau sonore (IEC 60704-2-13)	66 dB(A)
Pression	555 Pa
Puissance hotte	140 W

Vitesse intensive 2

Capacité d'aspiration (IEC 61591)	700 m³/h
Niveau sonore (IEC 60704-2-13)	72 dB(A)
Pression	560 Pa
Puissance hotte	220 W

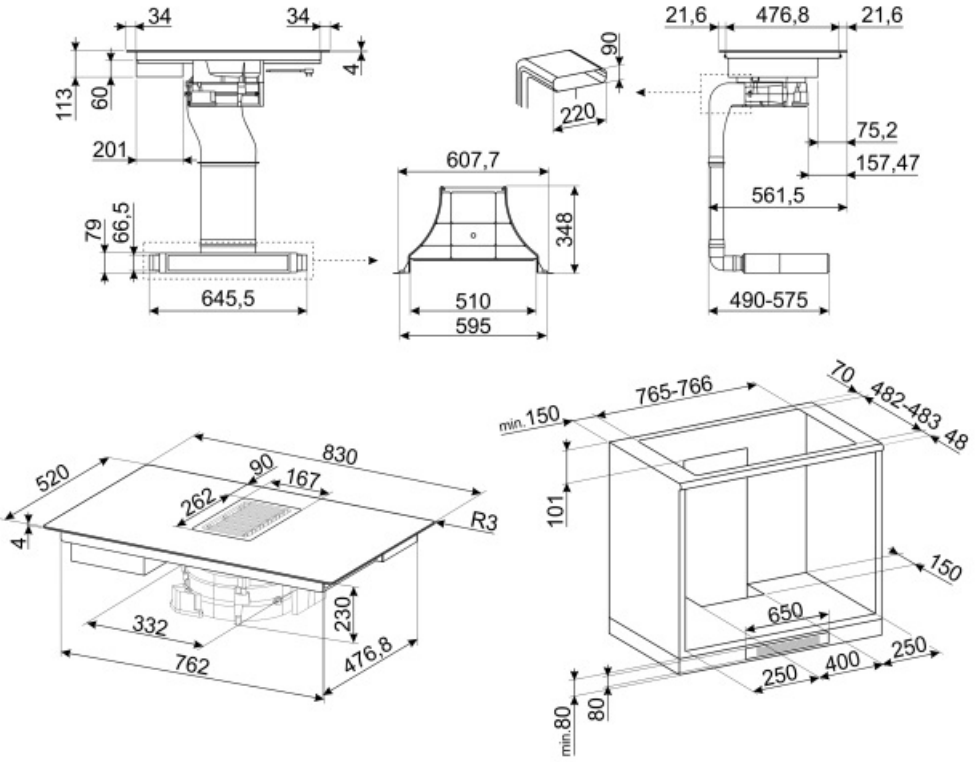

Not included accessories

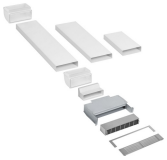

KITF6HOBD

Kit de recyclage pour Hobd : tubes + filtre anti-odeur régénérable + grille en acier inox avec fixation magnétique (facile à retirer) qui s'adapte dans un plinthe de 6 cm minimum

CON60H

Connecteur plat pour tubes de 220*60 mm. Il permet de connecter plusieurs tubes du kit KITEHOBD4.

GRI60H

Rectangular Louvred grille, external size 246*80 mm and internal 226*60*50 mm

KITEHOBD4

Kit de filtrage (sortie latérale) en option pour Hobd : tube de 1,5 m et courbe

FLTHOBD

Filtre anti-odeur en céramique régénérable comme pièce de rechange pour le kit de recyclage (accessoire KITF6HOBD) de les tables de cuisson avec hotte intégrée HOBD682D et HOBD682R

RED60H

Reducer from 90 to 60 mm

TPK

Plaque teppan yaki en aluminium entourée en haut et en bas par une couche d'inox, à poser directement sur tables induction ou plan de cuisson des centres de cuisson induction. Dimensions : 325 x 265 x 20 mm (L x H x P sans poignées) 325 x 265 x 55 mm (L x H x P avec poignées)

FLTHOBD4

Filtre charbon anti-odeur pour HOBD482D

Symbols glossary (TT)

Détection automatique et permanente des casseroles

Option Booster : Le booster permet aux plaques à induction et vitrocéramiques de fonctionner en puissance maximale, lorsqu'il est nécessaire de cuisiner des plats demandant une cuisson plus intense.

Verrouillage commandes : L'option verrouillage des commandes, présente sur différents types de produits, permet de verrouiller toutes les fonctions et programmes sélectionnés ainsi que les commandes, pour une sécurité totale, notamment en présence d'enfants.

La fonction de Maintien au chaud permet de garder les aliments cuits au chaud. Dans ce mode la zone de chauffage fonctionne à une capacité minimale pendant 120 minutes, puis s'éteint automatiquement.

Sécurité antidébordement : Le dispositif de sécurité anti-débordement spécial coupe la plaque de cuisson en cas de débordement de liquide.

Sélection rapide, avec une seule touche, la cuisson commence au plus haut niveau, puis se réduit automatiquement au fil du temps. Idéale pour les plats qui nécessitent une ébullition rapide puis une cuisson continue sans contrôle constant (par exemple, le bouillon de bœuf).

Indicateur de chaleur résiduelle : Après avoir éteint la zone de cuisson, l'indicateur de chaleur résiduelle indique si la zone est encore chaude, l'utilisant ainsi pour garder les aliments au chaud. Lorsque la température est tombée en dessous de 60°C, la lumière s'éteint.

Minuterie : La minuterie permet de programmer l'extinction des zones de cuisson après un temps de fonctionnement réglé, variant de 1 à 99 minutes. Une fois la période préréglée écoulée, la plaque s'éteint et un signal sonore est activé.

Effet fantôme rétro-éclairé pour le Slider compact

La fonction Auto-Vent permet, via un système Bluetooth intelligent, de faire fonctionner la hotte directement via la table de cuisson en ajustant automatiquement la vitesse d'aspiration de la hotte en fonction de la température et de la puissance sélectionnées sur la table de cuisson.

Grilles en fonte : Ces grilles résistent aux hautes températures. Solides et robustes, elles ont été conçues pour faciliter le déplacement des casseroles.

Slider : Les commandes par Slider, très intuitives et pratiques, permettent de régler le niveau de puissance en appuyant ou en faisant simplement glisser le bout des doigts.

Multizone : Avec l'option Multizone, la zone de cuisson peut être utilisée comme grande surface de cuisson ou divisée en deux zones distinctes. Chaque zone s'adapte automatiquement à la taille et à la position du conteneur et ne chauffe que la surface nécessaire, assurant la meilleure distribution de la chaleur et une efficacité maximale.

Option Pause

Accélérateur de chauffe : La touche accélérateur de chauffe augmente rapidement le niveau de puissance en fonction des réglages prédéfinis, permettant à l'élément chauffant de travailler au maximum jusqu'à ce que la température soit atteinte.

Temps écoulé : Cette fonction vous permet de contrôler le temps écoulé depuis le début d'un processus de cuisson.

Puissance Eco : Possibilité de limiter la puissance maximale d'absorption de la table de cuisson.