AEG

Table de cuisson Induction

IAE84881FB

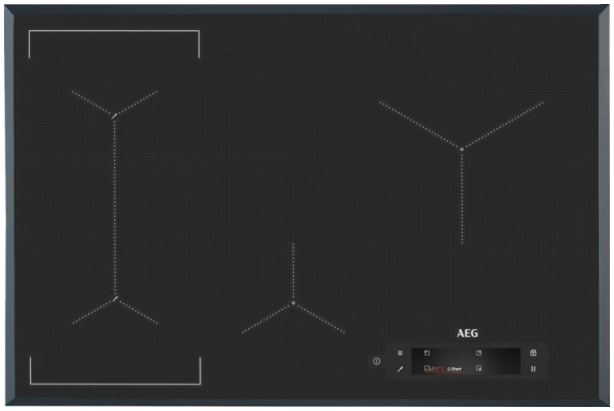

Grâce à la sonde, des résultats parfaits à chaque fois
Cuisinez avec précision grâce à SensePro®. La sonde de cuisson sans fil mesure la température à cœur de vos aliments. Quel que soit le plat, de la cuisson sous vide ou saisie, elle sera votre commis de cuisine à domicile.

Bénéfices et Caractéristiques

Grâce à la sonde, la précision au degré près pour un résultat professionnel
En sélectionnant votre préparation via l'écran tactile, la table SensePro® pilote la sonde sans fil pour une cuisson maitrisée au degré près.

Un écran tactile pour un contrôle absolu sur la cuisson
Un écran entièrement en couleurs pour vous offrir un contrôle total sur votre table de cuisson. Surveillez en direct chaque cuisson et ajustez les réglages en fonction. La cuisson est maîtrisée de façon intuitive en un seul geste.

Plus de flexibilité en cuisine avec la fonction Bridge
Chaque fois que vous cuisinez, vous pouvez choisir la meilleure configuration des zones de cuisson. La fonction Bridge vous permet de coupler deux zones de cuisson pour créer une seule zone pour cuisiner avec des grands ustensiles.

Système Hob2Hood, fini la fumée dans votre cuisine
Grâce au système Hob2Hood, plus besoin de régler votre hotte, la table s'occupe de tout. Une fois la table de cuisson active, l'éclairage de la hotte s'enclenche et les capteurs thermique adaptent la puissance d'aspiration.

Un minuteur individuel pour chaque zone de cuisson
Pendant la cuisson le minuteur peut être réglé rapidement et facilement depuis l'écran tactile. Parce que chaque plat est minuté individuellement, vous avez un contrôle absolu sur toute la cuisson.

- Zone gauche en surface de cuisson totale
- Contrôle des zones de surface totale individualisé "Bridge"
- 4 foyers induction dont une zone 24 cm
- Connection H²H: table pouvant piloter certaines hottes
- Bandeau de commandes Frontal
- Ecran tactile LCD couleurs
- Fonction SenseFry®
- SensePro®: Sonde de cuisson
- Fonction Fondre (idéale pour le chocolat, le beurre ou la préparation de sauce)
- 4 boosters
- 4 minuteurs
- 10 positions de puissance
- Foyer AVG Induction : 2300/3200W/210mm
- Foyer ARG Induction: 2300/3200W/210mm
- Foyer ARD Induction: 2300/3600W/240mm
- Foyer AVC Induction: 1400/2500W/145mm
- Fonction Pause Stop & Go
- Fonction "indicateur de temps écoulé"
- Verrouillage des commandes
- Arrêt automatique
- Détection des casseroles
- Anti-débordement
- Anti-surchauffe
- Sécurité enfants
- Table de cuisson à bords biseautés
- Installation UNIVERSELLE Optifix™

AEG

Table de cuisson Induction

IAE84881FB

Spécifications techniques

Nombre de zones de cuisson	4
Zone modulable	1
Technologie de chauffe de la table	Induction
Diamètre des zones de cuisson	Ø en cm:*
Avant gauche	21
Arrière gauche	21
Arrière droite	24
Avant centre	14.5
Consommation énergétique par zone de cuisson (CE cuisson électrique)	en Wh/kg:*
Avant gauche	179.6
Arrière gauche	189.1
Arrière droite	185.2
Avant centre	180.2
Consommation énergétique de la table de cuisson Wh/kg (CE table de cuisson)*	183.5
Couleur	Anthracite
Dimensions LxP (mm)	780x520
Dimensions d'encastrement HxLxP (mm):	44x750x490
Type de grille(s)	sans grille
Cordon (en m):	1.5
Puissance électrique totale maximum (W)	7350
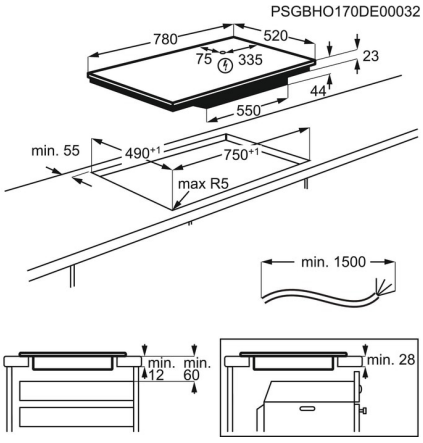
Tension(V)	220-240/400V2N
Gaz butane/propane:	non
Gaz homologué Corse:	non
Poids brut/net (kg)	13.86 / 12.12
Dimensions emballées HxLxP (mm)	118x868x600
Fabriqué en	Allemagne
PNC	949 597 485
Code EAN	7332543643004
* Conformément au règlement	EU 66/2014