muse

M-185 CDB

- FR Manuel de l'utilisateur
- GB User Manual
- PT Manual do Utilizador
- DE Benutzerhandbuch
- ES Manual de instrucciones
- IT Manuale di istruzioni
- NL Handleiding

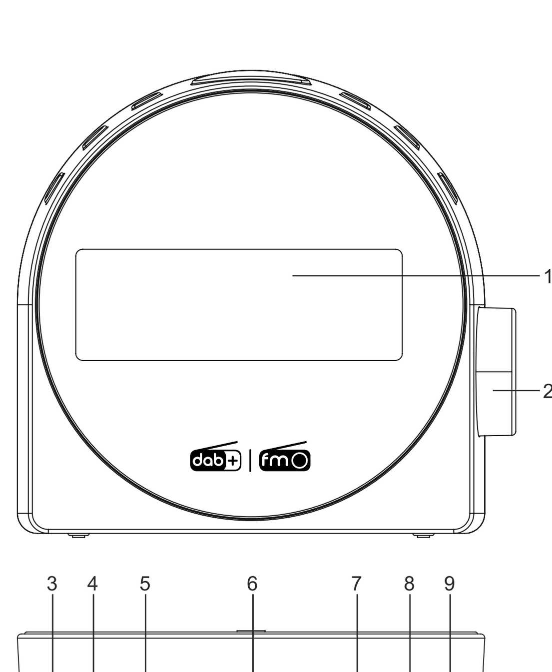

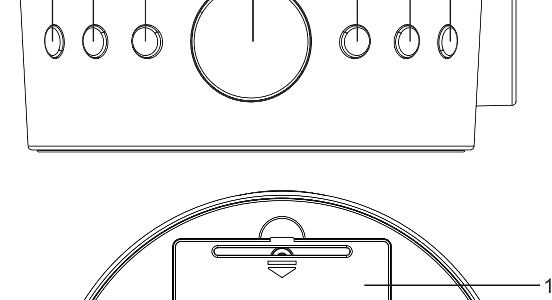

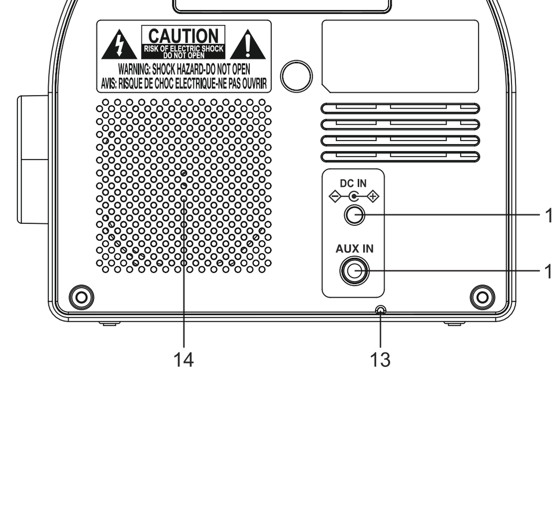

- **FR Lire attentivement les instructions avant de faire fonctionner l'appareil.**
- **GB Please read the instruction carefully before operating the unit.**
- **PT Leia este manual com atenção antes de qualquer utilização.**
- **DE Bitte lesen sie dieses handbuch vor dem gebrauch des gerätes sorgfältig durch.**
- **ES Antes de utilizar este aparato, lea atentamente las siguientes instrucciones.**
- **IT Leggere attentamente questo manuale prima di utilizzare l'apparecchio.**
- **NL Lees deze handleiding aandachtig voor u het toestel gebruikt.**

FR RADIO REVEIL DOUBLE ALARME DAB+/FM

EMPLACEMENT ET DESCRIPTION DES COMMANDES

1. Affichage LCD
2. ◀◀ SET ▶▶ : Molette de tuning; réglage haut/ bas
   SELECT: Confirmer la sélection / les réglages
3. ⏻ / **SOURCE**: Veille / Marche; Pour sélection le mode de fonctionnement: DAB, FM ou AUX.
4. −◗ : Volume descendant
   🔔 : Alarme 1
5. ◖+ : Volume ascendant
   🔔 : Alarme 2
6. ☼ Réglage de l'intensité lumineuse de l'affichage
   SNOOZE: Répétition d'alarme
   ⟞ pour s'endormir avec la radio
7. **INFO**: Pour consulter les informations de réglages
   MENU: Pour accéder au menu principal; Pour régler l'heure et la date
8. **SCAN**: Recherche automatique; Mémorisation automatique
9. **PRESET**: Stations préréglées
10. Compartiment à piles
11. Prise d'alimentation CC
12. Entrée auxiliaire (**AUX**)
13. Antenne filaire
14. Haut-parleur

ALIMENTATION

Utilisation de l'adaptateur secteur

Les adaptateurs secteurs fournis peuvent uniquement être utilisés sur une alimentation secteur de 100-240V ∿ 50/60Hz. L'adaptateur secteur fourni ne peut en aucun cas être utilisé sur un autre type d'alimentation.

Avertissements:

- L'adaptateur secteur fourni est exclusivement destiné à être utilisé avec cet appareil. Ne l'utilisez donc pas avec d'autres appareils.
- Éteignez l'appareil avant de débrancher l'adaptateur secteur afin d'éviter d'abîmer le lecteur.
- En cas de non-utilisation prolongée, débranchez l'adaptateur secteur de la prise.
- Placez l'appareil à proximité de la prise murale et veillez à ce que cette dernière reste facilement accessible. En cas de dysfonctionnement, débranchez immédiatement l'appareil de la prise murale.
- L'adaptateur secteur permet de débrancher l'appareil. Il doit rester facilement accessible durant l'utilisation. Pour couper complètement l'alimentation de l'appareil, débranchez tout à fait l'adaptateur de la prise secteur.
- N'utilisez jamais un adaptateur secteur abîmé. Placez le câble d'alimentation de manière sûre et de façon à ne pas le coincer ou l'écraser. Si le câble est endommagé, contactez un service de réparation.

Système de sauvegarde:

Piles: 2x1.5V, type AAA/R03/UM4 (non fournies) pour la sauvegarde des mémoires. Pour des performances optimales, des piles de type Alcaline sont recommandées. Ces piles doivent- être remplacées tous les 6 mois.

Installez les piles dans leur compartiment. Utilisez uniquement la taille et le type de piles spécifiées. Respectez la polarité indiquée dans le compartiment. Une mauvaise Polarité peut causer des dommages à l'appareil. Afin d'éviter tout risque de fuites des piles, retirez-les si l'appareil n'est pas utilisé pendant une période prolongée. Ne mélangez pas différents types de piles ou des piles déjà utilisées avec des neuves.
ATTENTION: Risque d'explosion si les piles ne sont pas insérées correctement. Utilisez uniquement des piles identiques ou de type équivalent.

Tous les réglages son conservés en mémoire, cependant, l'heure de l'horloge pourrai de temps en temps nécessiter un réajustement.

ALLUMER / ÉTEINDRE L'UNITÉ

En mode veille, appuyez sur le bouton ⏻ pour mettre l'unité en marche. Appuyez longuement de nouveau pour éteindre l'unité.

SÉLECTION DE LA SOURCE

Lorsque l'appareil est allumé, appuyez plusieurs fois sur le bouton **SOURCE** pour sélectionner le mode DAB, le mode FM ou le mode AUX.

RÉGLAGE DE L'HEURE ET DE LA DATE

La première fois que vous écoutez la radio DAB/DAB+, l'heure et la date de votre produit seront synchronisées automatiquement à celles diffusées par le service DAB en mode 24 heures, ce qui correspond à l'heure d'été.

Si vous souhaitez régler l'heure et la date manuellement, suivez les étapes ci-dessous:

1. En mode veille, maintenez le bouton **MENU** enfoncé pour accéder au mode de réglage de l'heure. «TIME CLOCK» apparaîtra à l'écran. Appuyez sur la touche **SET/SELECT** pour commencer le réglage. Les chiffres des heures clignoteront. Utilisez la touche **SET/SELECT** pour régler l'heure. Appuyez sur la touche **SET/SELECT** pour confirmer. Ensuite, les chiffres des minutes clignoteront. Utilisez la touche **SET/SELECT** pour régler les minutes. Appuyez sur la touche **SET/SELECT** pour confirmer.
2. Tournez la molette **SET/SELECT** pour sélectionner «SET DATE» (Régler la date) et appuyez sur **SET/SELECT** pour confirmer. Utilisez la touche **SET/SELECT** pour régler la date (DD-MM-YY) (tournez la molette **SET/SELECT** pour régler le paramètre; appuyez sur **SET/SELECT** pour confirmer.)
3. Tournez la molette **SET/SELECT** pour sélectionner <SET 12/24> (Régler format 12/24 heures) et appuyez sur **SET/SELECT** pour confirmer. Tournez la molette **SET/SELECT** pour sélectionner «24 HOUR» (format de 24 heures) ou «12 HOUR» (format de 12 heures). Puis appuyez sur **SET/SELECT** pour confirmer.

AUTO UPDATE (Mise à jour automatique): mise à jour automatique du temps à partir du signal DAB, du signal FM, du signal DAB ou FM (Any) ou aucune mise à jour (no update).

Remarque: Lorsque vous effectuez le réglage dans le menu, appuyez sur le bouton **MENU** pour revenir à l'étape précédente.

ECOUTER LA RADIO DAB/DAB+

L'unité allumée, appuyez sur la touche **SOURCE** à plusieurs reprises pour choisir le mode DAB.
La première fois que vous utilisez la radio ou si la liste des stations est vide, la radio effectuera automatiquement une recherche complète des stations disponibles. L'affichage passe à "SCANNING ......". La progression de la recherche et le nombre de stations trouvées seront affichés.
Une fois la recherche terminée, la radio sélectionnera la première station disponible et commencera à diffuser. Les stations seront listées par ordre numérique, puis par ordre multiplexe par défaut.

Si la réception DAB par synchronisation automatique DAB est de mauvaise qualité, essayez la synchronisation manuelle. Consultez «**MANUAL TUNE (Réglage manuel)**»

Vous devrez peut-être également lancer une recherche manuellement pour mettre à jour la liste des stations pour l'une des raisons suivantes:

- Des nouvelles stations peuvent devenir disponibles avec le temps.
- Des stations ferment ou ne peuvent plus être reçues (dans la liste des stations, les stations non valides sont signalées par un point d'interrogation devant leur nom).
- Si la réception n'était pas correcte lors de la recherche initiale (par exemple, l'antenne n'était pas en position), cela pourrait entraîner une liste vide ou incomplète lors de la recherche des stations disponibles.
- Si la réception de certaines stations est médiocre et que le son est interrompu, vous souhaiterez peut-être ne répertorier que les stations dont le signal est de bonne qualité.

Pour effectuer une recherche complète, maintenez enfoncé le bouton **SCAN**.
Ou maintenez enfoncé le bouton **MENU** pour entrer dans le menu de réglage. Tournez la molette **SET/SELECT** pour sélectionner <STATION> et appuyez sur **SET/SELECT** pour confirmer. Tournez la molette **SET/SELECT** pour sélectionner <FULL SCAN> (Recherche complète) et appuyez sur **SET/SELECT** pour lancer la recherche.

Une fois la recherche terminée, la radio reprendra la lecture de la station précédemment sélectionnée ou de la première station de la liste. Tournez la molette **SET/SELECT** pour sélectionner la station désirée.
Lorsque la station souhaitée est affichée, appuyez sur la touche **SET/SELECT** pour confirmer. Ou patientez quelques secondes et la station souhaitée sera alors confirmée automatiquement. Il y aura un court délai pendant lequel votre radio se calera à votre station sélectionnée.

Remarque:

- Si aucun programme n'est trouvé avec la recherche DAB/DAB+, «NO DAB» apparaitra sur l'écran.
- Pour une meilleure réception, déployez l'antenne filaire ou refaites une recherche complète en étant positionnée dans autre endroit.
- Pendant l'opération de recherche, le niveau de son est automatiquement coupé.

ECOUTER LA RADIO FM

En mode radio FM, tournez la touche **SET/SELECT** pour une recherche manuelle. Appuyez sur la touche **SCAN** une fois pour lancer la recherche automatique.

Remarque: Pour une meilleure réception, étendre l'antenne filaire.

PRÉSÉLECTION DES STATIONS

Cet appareil peut mémoriser manuellement 10 stations FM et 10 stations DAB/DAB+. Elle peut mémoriser automatiquement 10 stations FM et 200 stations DAB/DAB+.

Mémorisation manuelle

1. Appuyez sur la touche **SOURCE** pour sélectionner la bande FM ou DAB/DAB+.
2. Choisissez une station de radio.
3. Tenez la touche **PRESET** appuyée pour passer en mode de sauvegarde de présélection.
4. Utilisez la touche **SET/SELECT** pour sélectionner un canal.

Remarque: Si vous choisissez une station qui n'a pas été allouée, «EMPTY» (Vide) s'affichera. Si la station a déjà été allouée, la fréquence s'affichera.

5. Appuyez sur la touche **SET/SELECT** pour enregistrer la station ou patientez quelques secondes et la station souhaitée sera alors confirmée automatiquement. «STORED» (Mémorisée) s'affichera.
6. Répétez les étapes 1 à 5 pour sauvegarder d'autres stations.

Mémorisation automatique

Appuyez et maintenez pendant quelques secondes sur **SCAN**. L'appareil enregistrera automatiquement les 10 premières stations FM. Lorsque vous mémorisez sur une station déjà préréglée, celle-ci sera effacée et remplacée par la nouvelle station mise en mémoire.

ECOUTER LA RADIO PRESETS

1. Appuyez sur la touche **SOURCE** pour sélectionner la bande FM ou DAB.
2. Appuyez une fois sur **PRESET** pour accéder au mode de rappel des stations préréglées. Puis utilisez la touche **SET/SELECT** pour sélectionner votre station souhaitée.
3. Appuyez sur **SET/SELECT** pour confirmer votre sélection, ou patientez quelques secondes et la station souhaitée sera alors confirmée automatiquement.
4. Réglez le volume par −◗ ou ◖+ au niveau désiré.

RÉGLER L'ALARME ET LE MODE D'ALARME

1. En mode veille, appuyez une fois sur la touche 🔔 . «ALARM 1» apparaîtra à l'écran, puis appuyez sur **SET/SELECT** pour confirmer. Tournez la molette **SET/SELECT** pour sélectionner <ON> (Activée) et appuyez sur **SET/SELECT** pour confirmer. Les chiffres des heures clignoteront, tournez alors la molette **SET/SELECT** pour régler l'heure, puis appuyez sur **SET/SELECT** pour confirmer. Les chiffres des minutes clignoteront, utilisez alors **SET/SELECT** pour régler les minutes et appuyez sur **SET/SELECT** pour confirmer.

Remarque: au format 12 heures, faites attention à l'indicateur AM/PM pour un réglage correct.

2. Tournez la molette **SET/SELECT** pour sélectionner les options de répétition d'alarme désirées: «DAILY», «ONCE», «WEEKDAYS» et «WEEKENDS». Appuyez sur **SET/SELECT** pour confirmer l'option désirée.
   DAILY: l'alarme sonne tous les jours.
   ONCE: l'alarme ne sonne qu'une fois.
   WEEKDAYS: l'alarme sonne les jours de semaine uniquement. (Du lundi au vendredi)
   WEEKENDS: l'alarme sonne le week-end uniquement. (Samedi et dimanche)
3. Utilisez **SET/SELECT** pour sélectionner la source de l'alarme: DAB, FM ou BUZZER. Appuyez sur **SET/SELECT** pour confirmer.
4. Tournez la molette **SET/SELECT** pour régler le volume de l'alarme et appuyez sur **SET/SELECT** pour confirmer. «SAVED» (Enregistrée) sera affiché pendant quelques secondes. L'indicateur d'alarme correspondant s'allumera.
   ♪ : réveil par la radio FM ou DAB
   🔔 : réveil par Buzzer

Remarque:

- La même procédure s'applique pour l'alarme 2 avec le bouton 🔔 .
- Lorsque la source de l'alarme pour le réveil est FM ou DAB, sélectionnez la station de votre choix en mode FM ou DAB, puis éteignez la radio avant que l'heure de l'alarme soit atteinte. Pour choisir la station, consultez «**ÉCOUTER LA RADIO DAB/DAB+**» et «**ÉCOUTER LA RADIO FM**».
- Si l'horloge n'est pas définie ou n'est pas mis à jour à cause du signal radio, «NO CLOCK» s'affichera lorsque vous essayez de régler l'alarme. L'alarme ne peut être réglée qu'après avoir réglé l'horloge.

Arrêter l'alarme

1. Répétition d'alarme

Appuyez sur **SNOOZE**. L'alarme s'arrête et se déclenchera à nouveau 9 minutes plus tard.

2. Arrêt d'alarme

Appuyez sur 🔔 / 🔔 ou ⏻ pour arrêter l'alarme.
Remarque:

- Lorsque le paramètre est réglé sur «DAILY», l'alarme sonnera à nouveau le lendemain à la même heure.
- Lorsque le paramètre est réglé sur «ONCE», l'alarme ne sonnera plus. L'indicateur d'alarme s'éteindra.
- Lorsque le paramètre est réglé sur «WEEKDAYS», l'alarme sonnera à nouveau le jour suivant de la semaine (du lundi au vendredi).
- Lorsque le paramètre est réglé sur «WEEKENDS», l'alarme sonnera à nouveau le samedi ou le dimanche suivant à la même heure.

3. Annuler l'alarme

En mode veille, appuyez sur 🔔 . «ALARM 1» s'affichera, puis appuyez sur **SET/SELECT** pour confirmer. Tournez la molette **SET/SELECT** pour sélectionner <OFF> (Désactivée) et appuyez sur **SET/SELECT** pour confirmer et annuler définitivement l'alarme 1. L'indicateur d'alarme 1 (🔔 ou ♪) s'éteindra.
Remarque: La même procédure s'applique pour l'alarme 2 avec le bouton 🔔 .

FONCTION SOMMEIL

Lorsque l'appareil est en marche, appuyez sur ⟞ pour entrer en mode mise en veille (Fonction sommeil). L'indicateur SLEEP s'allumera. Appuyez plusieurs fois sur ⟞ pour choisir entre 05-15-30-60-90 minutes d'écoute. L'unité s'éteindra automatiquement après le délai spécifié. Pour annuler la fonction Sleep, appuyez plusieurs fois sur la touche ⟞ jusqu'à ce que l'écran affiche «OFF». L'indicateur SLEEP s'éteint.

GRADATEUR D'INTENSITE LUMINEUSE DE L'ECRAN

En mode veille, appuyez sur **DIMMER** pour sélectionner la luminosité de l'écran: Forte, Basse, ou Ecran éteint.

CONNEXION D'UNE SOURCE AUXILIAIRE

1. Connectez votre source auxiliaire (par exemple lecteur MP3) sur la prise **AUX IN** sur le côté droit de l'unité (câble non inclus).
2. Appuyez sur le bouton **SOURCE** pour sélectionner le mode AUX IN. «AUX IN» apparaît à l'écran.
3. Commencez la lecture de votre source auxiliaire.
4. Réglez le volume au niveau souhaité.
5. Pour arrêter la lecture, débranchez votre source auxiliaire de la prise **AUX IN**.

RÉVISION DE PLUS D'INFORMATIONS (MODE FM/DAB/ AUX)

Appuyez à plusieurs reprises sur la touche **INFO** pour examiner certains paramètres de l'appareil (par exemple, l'heure, la date) ou les informations disponibles (par exemple, un texte radio, un nom) pour la station que vous écoutez.

MENU DE CONFIGURATION

1. Lorsque l'appareil est allumé, maintenez la touche **MENU** enfoncée pour accéder au menu de réglage.
2. Tournez la molette **SET/SELECT** pour sélectionner une option et/ ou réglez les paramètres, puis appuyez sur **SET/SELECT** pour confirmer.

Mode FM: SCAN / SYSTEM
Mode DAB: STATION SCAN / SYSTEM
Mode AUX IN: TIME SETUP/FACTORY RESET/SW VERSION

Menu de paramètres DAB/DAB+

*** STATION SCAN**

**** FULL SCAN (Recherche totale)**
Cette fonction vous permet de rechercher automatiquement et de créer une liste des programmes DAB/DAB+ disponibles.

**** MANUAL TUNE (Réglage manuel)**
Cette fonction peut être utilisée pour aider le positionnement de l'antenne ou de l'unité pour obtenir une réception optimale pour une fréquence ou un canal particulier. Sélectionnez «MANUAL TUNE» dans le menu des Paramètres et appuyez sur **SET/SELECT** pour confirmer. Tournez la molette **SET/SELECT** pour sélectionner la fréquence souhaitée, puis sur **SET/SELECT** pour syntoniser vers la station de la fréquence sélectionnée. L'écran affichera une indication directe de la force de signal de la fréquence sélectionnée.

*** SYSTEM (Système)**
Permet de sélectionner les options de configuration système: TIME SETUP, DRC, PRUNE, STATION ORDER, FACTORY RESET, SW VERTION (Version logicielle).

**** TIME SETUP (Heure)**
Vous pouvez régler les paramètres de l'horloge et de la date. Consultez «RÉGLAGE DE L'HEURE ET DE LA DATE».

**** FACTORY RESET (réinitialisation des paramètres d'usine)**
Permet d'effacer tous les paramètres utilisateurs définis.

**** SW VERTION (Version logiciel)**
Permet d'afficher la version du logicielle actuelle.

**** PRUNE (enlever les stations listées mais non disponibles)**
Supprimez les stations répertoriées mais indisponibles. Cette fonction peut supprimer toutes les stations non valides indiquées dans la liste des stations avec un "?" devant le nom de la station.

**** DRC (Compression de la gamme dynamique)**
Le DRC permet d'obtenir des sons plus doux plus agréables à écouter lorsque votre radio est utilisée dans un environnement bruyant. Tournez la touche ◀◀ / ▶▶ pour sélectionner votre niveau de DRC: OFF, LOW, HIGH
DRC OFF - pas de compression. Ce sont les paramètres par défauts.
DRC LOW - compression moyenne.
DRC HIGH - compression maximale.

Remarque:

- Le DRC n'est effectif que pour les programme de compression de portée dynamique.
- Lorsque vous réglez le niveau de DRC, le volume peut être écouté plus fort.

Tournez la molette **SET/SELECT** pour sélectionner «No» (Non) ou «Yes» (Oui), puis appuyez sur la touche **SET/SELECT** pour confirmer ou annuler la suppression de toutes les stations invalides.

**** STATION ORDER (Ordre des stations)**
Pour avoir les stations rangées selon un ordre de type «MULTIPLEX», «ALPHANUMERIC» ou «ACTIVE».

- MULTIPLEX: les stations seront listées de manière aléatoire.
- ALPHANUMERIC: les stations seront listées par ordre numérique, puis alphabétique. C'est le paramètre par défaut.
- ACTIVE: les stations seront listées selon la puissance (forte et faible) de réception.

Menu de paramètres FM

*** SCAN (Recherche)**
DX: Lorsque vous sélectionnez «DX», les stations tant distantes que locales peuvent être reçues.
LOCAL: Lorsque vous sélectionnez «LOCAL», seules les stations locales sont disponibles.

*** SYSTEM (Système)**
Consultez le mode de configuration système DAB.

FICHE TECHNIQUE

ALIMENTATION: DC IN 5V ⎓ 1A
FREQUENCE RADIO:
FM: 87.5 - 108 MHz
DAB/DAB+: 174.928-239.200 MHz

Les caractéristiques et les spécifications sont sujettes à modification sans préavis.

Par la présente, NEW ONE S.A.S déclare que l'appareil "MUSE M-185 CDB" est conforme aux exigences essentielles et autres dispositions pertinentes de la directive 2014/53/EU. La déclaration de conformité peut être consultée sur le site www.muse-europe.com

CONSIGNES DE SECURITE

ATTENTION – RISQUE DE CHOC ELECTRIQUE NE PAS OUVRIR

ATTENTION: Pour réduire le risque de choc électrique, ne démontez pas l'appareil. Celui-ci ne contient aucune pièce réparable par l'utilisateur. Confiez toute réparation à du personnel qualifié.

Ce symbole signale la présence de tensions dangereuses à l'intérieur de l'appareil.

Ce symbole rappelle que la documentation fournie avec l'appareil contient d'importantes instructions.

La plaque de précaution est située à l'arrière de l'appareil.

AVERTISSEMENT: POUR PRÉVENIR TOUT RISQUE D'INCENDIE OU DE CHOC ÉLECTRIQUE, N'EXPOSEZ PAS CET APPAREIL À LA PLUIE OU À L'HUMIDITÉ.

IMPORTANT

- Utilisez cet appareil sous un climat tempéré.
- La plaque signalétique figure sur le panneau arrière de l'appareil.
- Veiller à avoir une distance minimale de 5 cm autour de l'appareil pour une aération suffisante et que la ventilation ne soit pas gênée en recouvrant les orifices d'aération de l'appareil avec des objets tels que journaux, nappes, rideaux….
- Ne placez pas de sources de flammes nues, telles que des bougies allumées sur l'appareil.
- Ne pas exposer l'appareil à des gouttes d'eau ou éclaboussures.
- Ne placez pas d'objets remplis de liquides, tels que verre, vase ou objets similaires sur l'appareil.
- Ne pas jeter les piles dans le feu! Respectez l'environnement lors de la disposition des piles usagées.
- Les piles ne doivent pas être exposées à une chaleur excessive comme le soleil, le feu ou autre source de chaleur similaire.
- La fiche du cordon d'alimentation est utilisée comme dispositif de débranchement et doit rester facilement accessible. Pour être totalement déconnecté, cette fiche doit être débranchée du réseau complètement. La prise de courant ne doit pas être obstruée et doit être facilement accessible lors de son utilisation.
- Sous l'influence du phénomène transitoire rapide et / ou phénomène électrostatique électrique, le produit pourrait présenter des dysfonctionnements et l'utilisateur devra faire une réinitialisation de l'appareil.
- Le fonctionnement normal du produit peut être perturbé par de fortes interférences électromagnétiques. Si tel est le cas, il suffit de réinitialiser le produit pour qu'il reprenne son fonctionnement normal en suivant le manuel d'instructions. Si le fonctionnement ne revient toujours pas à la normale, veuillez déplacer et utiliser le produit dans un endroit offrant une meilleure réception.

Si à l'avenir, vous deviez vous débarrasser de ce produit, sachez que les produits électriques usagés ne doivent pas être jetés avec les ordures ménagères. Des installations destinées au recyclage existent. Vérifiez auprès de votre municipalité ou demandez à votre revendeur des conseils. (Directive Déchets d'Equipements Electriques et Electroniques)

Nos emballages peuvent faire l'objet d'une consigne de tri, pour en savoir plus: www.quefairedemesdechets.fr

FR Cet appareil et ses cordons se recyclent – À DÉPOSER EN MAGASIN ou À DÉPOSER EN DÉCHETERIE
Points de collecte sur www.quefairedemesdechets.fr
Privilégiez la réparation ou le don de votre appareil !

NEW ONE S.A.S
10, Rue de la Mission, 25480 Ecole Valentin, France

CE

GB DAB+/FM DUAL ALARM CLOCK RADIO

LOCATION AND DESCRIPTION OF CONTROLS

1. LCD display
2. ◀◀ SET ▶▶ knob: tuning; setting up / down
   SELECT button: confirm the selection/ settings
3. ⏻ / **SOURCE**: To turn unit on/off; To select function mode: DAB, FM, AUX.
4. −◗ Volume down
   🔔 Alarm 1
5. ◖+ Volume up
   🔔 Alarm 2
6. ☼ Dimmer light intensity of the screen
   SNOOZE: Interval alarm repetition
   ⟞ To fall asleep with the radio
7. **INFO** button: to review the setting information
   MENU button: To access the main menu; To set time and date
8. **SCAN** button: Auto scan; auto preset
9. **PRESET** button: preset radio stations
10. Battery compartment
11. DC IN jack
12. AUX IN jack
13. Wire antenna
14. Speaker

POWER SUPPLY

AC ADAPTOR

The supplied AC adaptor is suitable for use on AC main supplies of AC 100-240V ∿ 50/60Hz and should only be connected to a mains supply within these parameters.

Cautions:

- The AC adaptor included with this unit is for its use only. Do not use it with other equipment.
- Turn off the unit before unplugging the AC adaptor from the unit so as to avoid the unit being damaged.
- When the unit is not going to be used for long time, disconnect the AC adaptor from the AC outlet.
- Be sure to use it near the wall outlet and easily accessible. If a malfunction occurs, disconnect the plug from the wall outlet at once.
- AC adaptor is used as the disconnect device. It shall remain readily operable and should not be obstructed during intended use. To be completely disconnected the apparatus from supply mains, the AC adaptor of the apparatus shall be disconnected from the mains socket outlet completely.
- Never use an AC adaptor that is damaged, route power lead in a safe manner and make sure it is not subjected to trapping or pinching. If the power lead is damaged refer to a qualified service agent.

BACKUP SYSTEM:

DC: 2x1.5V, battery type AAA/R03/UM4 (not provided) for back-up.
For optimal performance, alkaline batteries are recommended. These batteries must be replaced every six months.

Install the batteries in the compartment. Use only the size and type of batteries specified. Respect the polarity indicated in the compartment. Improper polarity can cause damage to the device. In order to avoid leakage, remove the batteries when unit will not be used for a long period of time. Do not mix different types of batteries or old batteries with new ones.
CAUTION: Danger of explosion if battery is incorrectly replaced. Replace only with the same or equivalent type.

All settings are memorized, however, the clock time could occasionally need to be readjusted.

TURNING UNIT ON/OFF

In standby mode, press ⏻ button to turn on the unit. Press and hold this button to turn off the unit.

SELECTING FUNCTION

When the unit is on, repeatedly press **SOURCE** button to select desired mode: DAB, FM or AUX.

SETTING THE TIME AND DATE

The first time you listen to DAB/ DAB+ radio, the time and date of the unit will be synchronised automatically to the broadcast by the DAB service in 24 hour mode, which is in line with daylight saving.

If you want to set the time and date manually, follow the steps as below:

1. In standby mode, press and hold **MENU** button to access time setting mode. "TIME CLOCK" will appear on display. Press **SET/SELECT** knob to start setting. The hour digits will flash. Rotate **SET/SELECT** knob to set the hour and press **SET/SELECT** to confirm. Then the minute digits will flash. Rotate **SET/SELECT** knob to set the minute and press **SET/SELECT** to confirm.
2. Rotate **SET/SELECT** to select "SET DATE" and press **SET/SELECT** to confirm. Use **SET/SELECT** knob to set the date (DD-MM-YY) (Rotate **SET/SELECT** knob to adjust the setting; press **SET/SELECT** knob to confirm.)
3. Rotate **SET/SELECT** knob to select <SET 12/24> and press **SET/SELECT** to confirm. Rotate **SET/SELECT** knob to select "24 HOUR" or "12 HOUR". then press **SET/SELECT** to confirm.

AUTO UPDATE: Auto update the time from the DAB signal, FM signal, ANY (DAB or FM signal) or no update.

Note: When do the setting in the menu, press the **MENU** button to return back to previous step.

LISTENING TO DAB/DAB+ RADIO

When the unit is on, repeatedly press **SOURCE** button to select DAB mode.
The first time you use the radio, or if the station list is empty, the radio automatically performs a full scan to see what stations are available. The display will change to "SCANNING……". The progress of scanning will be showed and the number of stations found will be displayed.
When the scan is complete, the unit will select the first available station and start to play automatically. Stations will be listed in numerical and then multiplex order by default.

If DAB reception by DAB auto tune is poor, try manual tuning. Please refer to "MANUAL TUNE".

You may also need to start a scan manually to update the list of stations for one of the following reasons:

- New stations may become available from time to time.
- Stations close or can no longer be received (In the station list, invalid stations are indicated with a question mark in front of their name).
- If reception was not good for the original scan (for example the antenna was not up), this may result in an empty or incomplete list of available stations.
- If you have poor reception of some stations causing the audio to break up, you may wish to list only stations with good signal strength.

To do a full scan, press and hold **SCAN** button.
Or press and hold **MENU** button to enter setting menu, rotate **SET/SELECT** knob to select <STATION> and press **SET/SELECT** to confirm. Rotate **SET/SELECT** to select <FULL SCAN> and press **SET/SELECT** to start a scan.

Once the scan is complete, the radio returns to play the previously selected station or first station on the station list. Rotate **SET/SELECT** knob to select a desired station.
When the desired station is displayed, press the **SET/SELECT** button to confirm. Or the desired station will be confirmed automatically after a few seconds if no further operation. There will be a short delay while your radio tunes to your selected station.

Note:

- If no broadcasts are found by DAB/DAB+ scan, "NO DAB" appears in the display.
- For a better reception, extend the wire antenna or do the full scan again in another place.
- During the search operation, the sound level is automatically muted.

LISTENING TO FM RADIO

In FM radio mode, rotate **SET/SELECT** button to tune manually. Press **SCAN** button once to search automatically.

Note: For a better reception, extend the wire antenna.

PRESET STATIONS

This unit can store 10 FM and 10 DAB/DAB+ stations manually. While it can store 10 FM and 200 DAB/DAB+ stations automatically.

MANUAL STORAGE

1. Repeatedly press **SOURCE** button to select FM or DAB mode.
2. Select a radio station.
3. Press and hold **PRESET** button to enter preset store mode.
4. Rotate **SET/SELECT** knob to select a channel.

Note: If you choose a station that hasn't been allocated, "EMPTY" will be displayed. If the station has been allocated before, the frequency will be showed.

5. Press **SET/SELECT** to save it. "STORED" will be displayed.
6. Repeat step 1-5 to store other stations.

AUTOMATIC STORAGE

Press and hold **SCAN** for few seconds. The unit will automatically save the first 10 FM stations. When you store on a channel already been preset, the previous station will automatically be cleared and replaced by the new station.

LISTENING TO RADIO PRESETS

1. Press **SOURCE** button to select FM or DAB mode.
2. Press **PRESET** once to access preset recall mode. Rotate **SET/SELECT** knob to select your desire station.
3. Press **SET/SELECT** to confirm your selection, or the preset station will be confirmed automatically after a few seconds if no further operation.
4. Press −◗ or ◖+ to adjust the sound level.

SETTING THE ALARM AND THE ALARM MODE

1. In standby mode, press 🔔 button once, "ALARM 1" will appear on display, then press **SET/SELECT** to confirm, rotate **SET/SELECT** knob to select <ON> and press **SET/SELECT** to confirm. The hour digits will flash, rotate **SET/SELECT** to set the hour, then press **SET/SELECT** to confirm. The minutes digits will flash, rotate **SET/SELECT** to set the minutes and press **SET/SELECT** to confirm.

Note: In 12 hour clock format, be sure to observe the AM/PM indicator to set correctly.

2. Rotate **SET/SELECT** to select the desired alarm repetition options: "DAILY", "ONCE", "WEEKDAYS" and "WEEKENDS". Press **SET/SELECT** to confirm.
   DAILY: The alarm will sound every day.
   ONCE: The alarm will sound one time only.
   WEEKDAYS: The alarm will sound on weekday only. (Monday to Friday)
   WEEKENDS: The alarm will sound on weekend only. (Saturday and Sunday)
3. Rotate **SET/SELECT** to select the source of wake up: DAB, FM or BUZZER. Press **SET/SELECT** to confirm.
4. Rotate **SET/SELECT** to set the alarm volume and press **SET/SELECT** to confirm. "SAVED" will be displayed for a few seconds. The corresponding alarm indicator will light up.
   ♪ : Wake to FM, DAB
   🔔 : Wake to buzzer

Note:

- Same procedure applies for alarm 2 with 🔔 button.
- When the wake-up source is FM or DAB, select your desire station in FM or DAB mode, then turn off the radio before alarm time reaches. For the station selecting, please refer to "**Listen to DAB/DAB+ radio**" and "**Listen to FM radio**".
- If the time is not set or has failed to update from the radio signal, "NO CLOCK" will be displayed when you try to set the alarm. Alarm can only be set after the time has been set.

Stopping the alarm

1. Alarm repetition

Press **SNOOZE**. The alarm stops and will sound again 9 minutes later.

2. Alarm stop

Press 🔔 / 🔔 or ⏻ to stop the alarm.
Note:

- When "DAILY" is set, the alarm will sound again the next day at the same time.
- When "ONCE" is set, the alarm will not sound again. The alarm indicator will light off.
- When "WEEKDAYS" is set, the alarm will sound again on next weekday (Monday to Friday) at the same time.
- When "WEEKENDS" is set, the alarm will sound again the following Saturday or Sunday at the same time.

3. Alarm Cancellation

In Standby mode, press 🔔 , "ALARM 1" will be displayed, then press **SET/SELECT** to confirm. Rotate **SET/SELECT** to select <OFF> and press **SET/SELECT** to confirm to cancel the alarm 1 permanently. The 🔔 or ♪ indicator turn off.
Noted: Same procedure applies for Alarm 2 with 🔔 button.

SLEEP FUNCTION

When the unit is on, press ⟞ enter into sleep mode, SLEEP indicator lights up. Repeatedly press ⟞ to select 05-15-30-60-90 minutes of listening. The unit will automatically turn off after the specified time. To cancel the sleep function, repeatedly press ⟞ button until "OFF" is displayed. SLEEP indicator lights off.

DIMMER

In standby mode, press **DIMMER** button repeatedly to select the brightness of the screen: High, Low or Off.

CONNECTING AUXILIARY SOURCE

1. Connect your auxiliary source (e. g. mp3 player) to the **AUX IN** jack on the unit (cable not included).
2. Press **SOURCE** button repeatedly to select AUX IN mode. "AUX IN" appears on display.
3. Start playback from your auxiliary source.
4. Adjust the volume to desired level.
5. To stop playback, disconnect your auxiliary source from the **AUX IN** jack.

REVIEWING MORE INFORMATION (FM/ DAB MODE)

Repeatedly press **INFO** button to review some unit settings (e.g. time, date) or available information (e.g. radio text, name) for the station you are listening.

SETTING MENU

1. When the unit is ON, press and hold **MENU** to enter into setting menu.
2. Rotate **SET/SELECT** to select an option and/or adjust the settings, then press **SET/SELECT** to confirm.

FM mode: SCAN / SYSTEM
DAB mode: STATION SCAN / SYSTEM
AUX IN mode: TIME SETUP/FACTORY RESET/SW VERSION

DAB Setting Menu

*** STATION SCAN**

**** FULL SCAN**
This function allows you to automatically scan and create a list of receivable DAB/ DAB+ broadcasts.

**** MANUAL TUNE**
If DAB reception by DAB auto tune is poor, try manual tuning.
Select "MANUAL TUNE" in the setting menu and press **SET/SELECT** to confirm. Rotate **SET/SELECT** to select your desired frequency and press **SET/SELECT** to tune to the station for the selected frequency. The display shows a live indication of the received signal strength on the selected frequency.

*** SYSTEM**
To select the system setting options: TIME SETUP, DRC, PRUNE, STATION ORDER, FACTORY RESET, SW VERSION.

**** TIME SETUP**
You can adjust the time and date setting. Please refer to "SETTING THE TIME AND DATE".

**** FACTORY RESET**
To restore to factory default settings.

**** SW VERSION (software version)**
To review the current software version.

**** PRUNE (remove stations that are listed but unavailable)**
Remove stations that are listed but unavailable. This function can remove all invalid stations indicated in the station list with a "?" in front of the station name.

**** DRC (Dynamic range compression)**
DRC can make quieter sounds easier to hear when the unit is used in a noisy environment. Rotate ◀◀ / ▶▶ button to select your desire DRC level: OFF, LOW, HIGH

- DRC OFF- no compression. This is the default setting.
- DRC LOW- medium compression.
- DRC HIGH- maximum compression.

Note:

- DRC is effective only in dynamic range compression broadcast.
- When you adjusted the DRC level, volume can be heard more loudly.

Rotate **SET/SELECT** to select "No" or "Yes", then press **SET/SELECT** button to confirm or cancel removing all invalid stations.

**** STATION ORDER**
To list scan stations from MULTIPLEX, ALPHANUMERIC or ACTIVE.

- MULTIPLEX: Stations will be listed in random.
- ALPHANUMERIC: Stations will be listed in numerical and then alphabetical order. This is the default setting.
- ACTIVE: Stations will be listed by reception strong and weak.

FM Setting Menu

*** SCAN**
DX: When you select "DX", both distance and local stations can be received.
LOCAL: When you select "LOCAL", only local stations are available.

*** SYSTEM**
Please refer to the DAB system setup mode.

TECHNICAL SPECIFICATIONS

POWER SUPPLY: DC IN 5V ⎓ 1A
RADIO FREQUENCY:
FM: 87.5 -108 MHz
DAB/DAB+: 174.928-239.200 MHz

Design and specifications are subject to change without notice.

Hereby, NEW ONE S.A.S, declares that this MUSE M-185 CDB is in compliance with the essential requirements and other relevant provisions of Directive 2014/53/EU. The declaration of conformity may be consulted at www.muse-europe.com

IMPORTANT SAFETY INSTRUCTION

CAUTION – RISK OF ELECTRIC SHOCK DO NOT OPEN

CAUTION: To reduce the risk of electric shock, do not open the device, there is no party inside for the user. Refer all servicing to qualified personnel.

The lightning with the arrow symbol in the triangle is a warning sign alerting the user to "dangerous voltage" inside the unit.

The exclamation point in the triangle is a warning sign alerting the user of important instructions accompanying the product.

The caution mark is located at back of the device.

WARNING: TO PREVENT FIRE OR SHOCK HAZARD, DO NOT EXPOSE THIS APPLIANCE TO RAIN OR MOISTURE.

IMPORTANT

- The use of apparatus in moderate climates.
- The Marking plate is located at the back of the device.
- Make sure to have a minimum distance of 5 cm around the unit for sufficient ventilation.
- Ensure that the ventilation openings is not covered with items such as newspapers, tablecloths, curtains, etc.
- Do not place naked flame sources, such as lighted candles on the apparatus.
- Do not expose this appliance to dripping or splashing water.
- Do not place objects filled with liquids, such as glass, vase on the device.
- Do not throw batteries into fire! Respect the environment when disposing of used batteries.
- Batteries should not be exposed to excessive heat such as sunshine, fire or other similar heat source.
- AC adaptor is used as the disconnect device. It shall remain readily operable and should not be obstructed during intended use. To be completely disconnected the apparatus from supply mains, the AC adaptor of the apparatus shall be disconnected from the mains socket outlet completely.
- Under the influence of fast transient and / or electrostatic electric phenomenon, the product may malfunction and the user must perform a power reset of the device.
- The normal function of the product may be disturbed by strong Electro-Magnetic Interference. If so, simply reset the product to resume normal operation by following the instruction manual. In case the function could not resume, please use the product in other location.

If in the future, you need to get rid of this product, please note that Waste electrical products should not be disposed of with household waste. Recycling facilities exist. Check with your municipality or ask your dealer for advice. (Directive for Waste Electrical and Electronic Equipment)

NEW ONE S.A.S
10, Rue de la Mission, 25480 Ecole Valentin, France

CE

PT RÁDIO RELÓGIO DAB+/FM COM DESPERTADOR DUPLO

LOCALIZAÇÃO E DESCRIÇÃO DOS CONTROLES

1. LCD Visor
2. ◀◀ SET ▶▶ Sintonia: configurações cima/baixo
   SELECT: Confirmar a seleção / definições
3. ⏻ / **SOURCE**: Para ligar e desligar o aparelho; Para selecionar o modo de funcionamento: DAB, FM ou AUX.
4. −◗ : Abaixar o volume
   Botão 🔔
5. ◖+ : Aumentar o volume
   Botão 🔔
6. ☼ Abaixar a intensidade da luz da tela
   SNOOZE: Intervalo de repetição do alarme
   ⟞ : Dormir com o radio
7. **INFO**: Para rever as informações de configuração
   MENU: Para aceder o menu principal; Para definir a data e hora
8. **SCAN**: Análise automática; automática Preset
9. **PRESET**: Memória de estações
10. Compartimento da bateria de backup
11. Tomada DC IN
12. Tomada de entrada **AUX IN**
13. Fio da antena de radio
14. Altifalante

ALIMENTAÇÃO

Utilização do adaptador de corrente

A fonte fornecida é adequada para ser utilizada em tomadas de 100 a 240V ∿ 50/60Hz e deverá ser apenas ligada a tomadas dentro dessas especificações.

Atenção:

- O adaptador de corrente fornecido destina-se apenas a ser utilizado com este aparelho. Não o utilize, pois, com outros aparelhos.
- Desligue o aparelho antes de desligar o adaptador de corrente para evitar danificar o leitor.
- No caso de não utilização prolongada, desligue o adaptador de corrente da tomada.
- Coloque o aparelho na proximidade da tomada de parede e certifique-se de que esta se mantém facilmente acessível. Em caso de avaria, desligue imediatamente o aparelho da tomada de parede.
- O adaptador de corrente permite desligar o aparelho. Deve ser mantido facilmente acessível durante a utilização. Para cortar completamente a alimentação do aparelho, desligue efetivamente o adaptador da tomada de corrente.
- Nunca utilize um adaptador de corrente danificado. Coloque o cabo de alimentação de forma segura e de modo a não ficar preso nem esmagado. Se o cabo estiver danificado, contacte um serviço de reparação.

SISTEMA DE BACKUP:

Fonte reserva do relógio: 2x AAA/R03 1,5V (não incluso)
Recomenda-se a utilização de pilhas alcalinas. Para um funcionamento óptimo, recomenda-se a substituição das pilhas todos os 6 meses.

Instale as baterias em seu compartimento. Utilize apenas pilhas que respeitam as recomendações do fabricante. Certifique-se de que respeita a polaridade aquando da colocação de pilhas (ver compartimento). A inobservância da polaridade pode danificar o aparelho. De forma a evitar fugas, retire as pilhas se não usar o dispositivo durante um longo período. Não misture tipos de pilhas ou pilhas antigas com velhas.
ATENÇÃO: Riscos de explosão se as pilhas não forem inseridas correctamente. Utilize apenas pilhas idênticas ou de tipo equivalente.

Contudo, para conservar a duração útil da pilha, o visor desliga-se automaticamente.

LIGANDO/DESLIGANDO O APARELHO

No modo de espera (standby), pressione ⏻ uma vez para ligar o aparelho. Mantenha pressionado ⏻ para desligar o aparelho.

SELECÇÃO DE FONTE

Quando a unidade estiver ligada, pressione repetidamente o botão **SOURCE** para selecionar o modo DAB, FM ou AUX.

AJUSTANDO A HORA E A DATA

A primeira vez que escutar o rádio em DAB/DAB+, a hora e a data do seu produto será sincronizada automaticamente com aquela transmitida pelo serviço DAB no modo 24 horas, e com a hora de Verão, portanto, não há necessidade de definir manualmente a hora e a data.

Se desejar definir a data e a hora manualmente, siga as etapas abaixo:

1. No modo de espera, prima e segure o botão **MENU** para aceder o modo de configuração da hora. "TIME CLOCK" (relógio) irá aparecer no visor. Pressione o botão **SET/SELECT** para iniciar a configuração. Os dígitos das horas irão piscar. Utilize o botão **SET/SELECT** para ajustar a hora. Prima o botão **SET/SELECT** para confirmar. Em seguida, os dígitos dos minutos irão piscar. Use o botão **SET/SELECT** para ajustar os minutos. Pressione o botão **SET/SELECT** para confirmar.
2. Gire o botão **SET/SELECT** para selecionar "SET DATE" (definir data) e pressione **SET/SELECT** para confirmar. Use o botão **SET/SELECT** para definir a data (DD-MM-YY) (Gire o botão **SET/SELECT** para ajustar a configuração; pressione o botão **SET/SELECT** para confirmar.)
3. Gire o botão **SET/SELECT** para selecionar <SET 12/24> e pressione **SET/SELECT** para confirmar. Gire o botão **SET/SELECT** para selecionar "24 HOUR" (24 horas) ou "12 HOUR" (12 horas). Depois pressione **SET/SELECT** para confirmar.

AUTO UPDATE (Atualização automática): atualização automática do tempo a partir do sinal DAB (DAB signal), sinal FM (FM signal), sinal DAB ou FM (ANY) ou nenhuma atualização (no update).

Nota: Quando fizer a configuração no menu, pressione o botão **MENU** para voltar ao passo anterior.

ESCUTANDO RÁDIOS DAB/DAB+

Quando esse aparelho estiver LIGADO, pressione o botão **SOURCE** várias vezes para selecionar o modo de DAB.
Quando utilizar pela primeira vez o rádio, ou a lista de estações estiver vazia, o rádio irá automaticamente fazer uma sintonização completa para ver quais estações estão disponíveis. O visor mudará para "SCANING……" (Sintonizar ......). O progresso de sintonização será mostrado e o número de estações encontradas será exibido.
Quando a sintonização estiver concluída, o rádio selecionará a primeira estação disponível e começará a emitir. As estações serão listadas em ordem numérica e, em seguida, multiplex por padrão.

Se a receção DAB por sintonização automática DAB for fraca, experimente sintonizar manualmente. Consulte "**MANUAL TUNE (Sintonia Manual)**".

Pode também precisar de sintonizar manualmente para atualizar a lista de estações por um dos seguintes motivos:

- Novas estações podem estar disponíveis de tempos em tempos.
- As estações fecham ou não podem ser mais recebidas (na lista de estações, as estações inválidas são indicadas com um ponto de interrogação à frente do nome).
- Se a receção não foi boa durante a sintonização original (por exemplo, a antena não estava esticada), isso pode resultar numa lista vazia ou incompleta de estações disponíveis.
- Se tiver má receção em algumas das estações, fazendo com que o áudio fique cortado, pode listar apenas as estações com boa intensidade de sinal.

Para fazer uma sintonização completa, pressione e segure o botão **SCAN**.
Ou pressione e segure o botão **MENU** para entrar no menu de configuração, gire o botão **SET/SELECT** para selecionar <STATION> (estação) e pressione **SET/SELECT** para confirmar. Gire **SET/SELECT** para selecionar <FULL SCAN> (sintonização completa) e pressione **SET/SELECT** para iniciar a sintonização.

Quando a sintonização estiver concluída, o rádio irá reproduzir a estação anteriormente selecionada ou a primeira estação na lista de estações. Gire o botão **SET/SELECT** para selecionar a estação desejada.
Quando a estação desejada for exibida, pressione o botão **SET/SELECT** para confirmar. Ou a estação desejada será confirmada automaticamente após alguns segundos se não houver mais nenhuma operação. Haverá um pequeno atraso enquanto o seu rádio sintonizar a estação selecionada.

Observação:

- Caso nenhuma transmissão seja encontrada pela sintonia de DAB/DAB+, a frase "No DAB Station" (Nenhuma estação DAB) será exibida na tela.
- Para uma melhor receção, estique o fio da antena de rádio ou faça a sintonização completa novamente noutro local.
- Durante o processo de busca, o volume será automaticamente colocado em mudo.

ESCUTANDO RÁDIO FM

No modo de rádio FM, gire o ajustador **SET/SELECT** para sintonizar manualmente. Pressione o botão **SCAN** uma vez para iniciar uma sintonia automatica.

Observação: Para uma melhor recepção, estique a antena de fio.

ESTAÇÕES PRÉ-INSTALADAS

Esta unidade pode armazenar manualmente 10 estações FM e 10 estações DAB/DAB+. No entanto, pode armazenar automaticamente 10 estações FM e 200 estações DAB/DAB+ .

Predefinição Manual

1. Pressione várias vezes o botão **SOURCE** para selecionar a banda FM ou DAB/DAB+.
2. Selecione a estação de rádio através de uma busca manual ou automática.
3. Mantenha o botão **PRESET** para entrar no modo de armazenagem na memória.
4. Utilize o botão **SET/SELECT** para selecionar uma estação.

Observação: Caso você escolha uma estação que ainda nena tenha sido armazenada, a frase "EMPTY" (Vazia) será exibida. Caso a estação já tenha sido armazenada, a sua frequência será exibida.

5. Pressione o botão **SET/SELECT** para guardá-la. E a frase "STORED" (Armazenada) será exibida.
6. Repita os passos de 1 a 5 para armazenar outras estações.

Automática Preset

Mantenha o botão **SCAN** pressionado para busca e armazenamento da estação automático. A unidade irá salvar automaticamente as primeiras 10 estações FM. Se pretender modificar as estações memorizadas, execute as operações indicadas anteriormente. As estações antigas serão substituídas pelas novas.

ESCUTANDO ESTAÇÕES ARMAZENADAS NA MEMÓRIA

1. Pressione o botão **SOURCE** para selecionar uma banda FM ou DAB.
2. Pressione o botão **PRESET** para aceder às estações armazenadas. Então use o botão **SET/SELECT** para selecionar a estação desejada.
3. Pressione **SET/SELECT** para confirmar a sua seleção, ou a estação programada será confirmada automaticamente após alguns segundos se não houver mais nehuma operação.
4. Utilize os botões −◗ ou ◖+ para ajustar o volume até ao nível de escuta desejado.

CONFIGURANDO O ALARME E O MODO DO ALARME

1. No modo de espera, pressione o botão 🔔 e irá aparecer no visor "ALARM 1" (alarme 1), pressione o botão **SET/SELECT** para confirmar, gire o botão **SET/SELECT** para selecionar <ON> (ligar) e pressione o botão **SET/SELECT** para confirmar. Os dígitos das horas irão piscar, gire o botão **SET/SELECT** para definir a hora e pressione o botão **SET/SELECT** para confirmar. Os dígitos dos minutos irão piscar, gire o botão **SET/SELECT** para definir os minutos e pressione o botão **SET/SELECT** para confirmar.

Nota: No formato de 12 horas, verifique o indicador AM/PM para definir corretamente.

2. Gire o botão **SET/SELECT** para selecionar as opções de repetição de alarme desejadas: "DAILY" (diariamente), "ONCE" (uma vez), "WEEKDAYS" (dias da semana) e "WEEKENDS" (fins-de-semana). Pressione o botão **SET/SELECT** para confirmar.
   DAILY: O alarme irá tocar todos os dias.
   ONCE: O alarme irá tocar apenas uma vez.
   WEEKDAYS: O alarme irá tocar apenas nos dias da semana. (segunda a sexta)
   WEEKENDS: O alarme irá tocar apenas aos fins de semana. (sábado e domingo)
3. Gire o botão **SET/SELECT** para selecionar a fonte sonora: DAB, FM ou BUZZER (alarme). Pressione o botão **SET/SELECT** para confirmar.
4. Gire o botão **SET/SELECT** para definir o volume do alarme e pressione o botão **SET/SELECT** para confirmar. "SAVED" (guardado) será exibido durante alguns segundos. O indicador de alarme correspondente irá acender.
   ♪ : Toca com o rádio FM, DAB
   🔔 : Toca com o Alarme

Observação:

- O mesmo procedimento se aplica para Alarme 2 com o botão 🔔 .
- Quando a fonte sonora for FM ou DAB, selecione a estação desejada no modo FM ou DAB e desligue o rádio antes da hora do alarme. Para sintonizar a estação, consulte "**Escutando uma rádio DAB/DAB+**" e "**Escutando uma rádio FM**".
- Se a hora não estiver configurada ou não foi atualizada a partir do sinal de rádio, "NO CLOCK" (sem relógio) será exibido quando você tentar ajustar o alarme. O alarme só pode ser configurado após a hora ter sido definida.

Interrompendo o alarme

1. Repetição do Alarme

Prima o botão **SNOOZE** para parar temporariamente o alarme. Este soará de novo ao fim de alguns minutos. (default: 9 minutos)

2. Parando o alarme

Pressione 🔔 / 🔔 ou ⏻ para desligar o alarme.
Nota:

- Quando "DAILY" estiver definido, o alarme irá tocar novamente no dia seguinte, há mesma hora.
- Quando "ONCE" estiver definido, o alarme não irá tocar novamente. O indicador de alarme irá acender.
- Quando "WEEKDAYS" estiver definido, o alarme irá tocar novamente no próximo dia da semana (segunda a sexta-feira), há mesma hora.
- Quando "WEEKENDS" estiver definido, o alarme irá tocar novamente no sábado ou no domingo seguinte, há mesma hora.

3. Cancelando um Alarme

No modo de espera, pressione o botão 🔔 e "ALARM 1" será exibido, pressione o botão **SET/SELECT** para confirmar. Gire o botão **SET/SELECT** para selecionar <OFF> (desligar) e pressione o botão **SET/SELECT** para confirmar para cancelar o alarme 1 permanentemente. O indicador do alarme 1 (🔔 ou ♪) se apagará.
Nota: O mesmo procedimento se aplica para Alarme 2 com o botão 🔔 .

FUNÇÃO DE ADORMECER

Quando a unidade estiver ligada. Pressione o botão ⟞ para entrar no modo de suspensão, o indicador SLEEP irá acender. Pressione várias vezes ⟞ para selecionar entre 05-15-30-60-90 minutos. O indicador se acenderá. O aparelho se desligará automaticamente depois da quantidade de tempo especificada. Para cancelar a função adormecer, pressione várias vezes o botão ⟞ até que "OFF" (DESLIGADO) seja exibido. O indicador SLEEP se apagará.

AJUSTE DA LUMINOSIDADE DO VISOR

No modo de espera, pressione repetidamente o botão **DIMMER** para selecionar a intensidade do brilho da tela: baixo, médio e elevado.

UTILIZAÇÃO DA ENTRADA AUXILIAR

1. Conecte a origem auxiliar (por exemplo um tocador mp3) ao conector **AUX IN** no lado direito do aparelho (fio não acompanha).
2. Pressione o botão **SOURCE** para seleccionar o modo AUX. "AUX IN" aparece no ecrã.
3. Arranque a reprodução na sua fonte auxiliar
4. Ajuste o volume sonoro para o nível pretendido.
5. Para parar a reprodução, desligue a fonte áudio externa com ligação à tomada **AUX IN**.

REVER MAIS INFORMAÇÕES (MODO FM/DAB)

Pressione repetidamente o botão **INFO** para rever algumas configurações da unidade (por exemplo, hora, data) ou informações disponíveis (por exemplo, texto de rádio, nome) para a estação que está a ouvir.

MENU DE CONFIGURAÇÕES

1. Quando a unidade estiver ligada, pressione e segure o botão **MENU** para entrar no menu de configuração.
2. Gire o botão **SET/SELECT** para selecionar uma opção e/ou ajuste as configurações e pressione o botão **SET/SELECT** para confirmar.

Modo FM: SCAN/SYSTEM (sintonização/sistema)
Modo DAB: STATION SCAN / SYSTEM (sintonização de estações/sistema)
Modo AUX IN: TIME SETUP/FACTORY RESET/SW VERSION (Definir data/hora / Configurações de fábrica / Versão do software)

Menu de configurações DAB

*** STATION SCAN**

**** FULL SCAN (Sintonia Completa)**
Essa função permitirá que você busque automaticamente e crie uma lista das transmissões DAB/DAB+ recebidas.

**** MANUAL TUNE (Sintonia Manual)**
Essa função poderá ser utilizada para assistir o posicionamento da antena ou do aparelho para obter uma melhor recepção de uma determinada estação ou frequência.
Selecione "MANUAL TUNE" no menu de configuração e prima **SET/SELECT** para confirmar. Rodar **SET/SELECT** para selecionar a frequência desejada e prima **SET/SELECT** para sintonizar a estação para a frequência selecionada.

*** SYSTEM (Sistema)**
Para selecionar as opções de configurações do sistema: TIME SETUP, DRC, PRUNE, STATION ORDER, FACTORY RESET, SW VERTION.

**** TIME SETUP (Hora)**
Você pode ajustar a configuração da hora e data. Consulte "AJUSTANDO A HORA E A DATA".

**** FACTORY RESET (Configurações de Fábrica)**
Para limpar todas as configurações definidas pelos usuários.

**** SW VERTION (versão do sofware)**
Para exibir a versão atual do software do sistema.

**** PRUNE (Remover)**
Remova as estações que estão listadas mas não estão disponíveis. Esta função pode remover todas as estações inválidas indicadas na lista de estações com um "?" na frente do nome da estação

**** DRC (Compressão Dinâmica de Amplitude)**
DRC pode fazer com que sons mais baixos sejam ouvidos melhor quando o aparelho estiver sendo utilizado em áreas com muito barulho ambiente.
Utilize o botão ◀◀ / ▶▶ para selecionar o nível de DRC desejado: off (desligado), low, high.
DRC off - sem compressão. Esta é a configuração padrão.
DRC low - média compressão.
DRC high - máxima compressão.

Observação:

- O DRC só funcionará em transmissões com compressão dinâmica de amplitude.
- Quando o nível de DRC tiver sido ajustado, o volume poderá ser ouvido mais alto.

Gire o botão **SET/SELECT** para selecionar "Yes" (sim) ou "No" (não) e pressione o botão **SET/SELECT** para confirmar ou cancelar a remoção de todas as estações inválidas.

**** STATION ORDER (ordenar estações)**
Para ordenar as estações sintonizados por MULTIPLEX (aleatória), ALPHANUMERIC (alfanumérico) ou ACTIVE (ativa).

- MULTIPLEX: As estações serão listadas aleatoriamente.
- ALPHANUMERIC: As estações serão listadas por ordem numérica e depois por ordem alfabética. Esta é a configuração padrão.
- ACTIVE: As estações serão listadas por receção forte e fraca.

Menu de Configurações FM

*** SCAN (Configurações de Sintonia)**
DX: Quando você selecionar "DX", tanto estações locais quanto não locais poderão ser recebidas.
LOCAL: Quando você selecionar "LOCAL", apenas estações locais estarão disponíveis.

*** SYSTEM (Sistema)**
Consulte o modo de configurações de sistema de DAB.

CARACTERÍSTICAS TÉCNICAS

ALIMENTAÇÃO: DC IN 5V ⎓ 1A
FREQUÊNCIA DAS RÁDIOS:
FM: 87.5 - 108 MHz
DAB/DAB+: 174.928-239.200 MHz

O design e as especificações estão sujeitos a alterações sem aviso prévio.

Hierbij verklaart NEW ONE S.A.S dat deze "MUSE M-185 CDB" voldoet aan de essentiële eisen en andere relevante bepalingen uit richtlijn 2014/53/EU. De verklaring van conformiteit kan worden geraadpleegd op www.muse-europe.com

INSTRUÇÕES DE SEGURANÇA IMPORTANTES

CAUTION – RISK OF ELECTRIC SHOCK DO NOT OPEN

ATENÇÃO: Para reduzir o risco de choque eléctrico, não desmonte o aparelho. O aparelho não contém qualquer peça passível de ser reparada pelo utilizador. Confie todas as operações de manutenção a um técnico qualificado.

O símbolo do relâmpago com uma seta e situado no interior de um triângulo destina-se a alertar o utilizador para a presença de uma "tensão perigosa" no aparelho.

O ponto de exclamação no interior de um triângulo destina-se a alertar o utilizador para a presença de instruções importantes no manual que acompanha o aparelho.

O símbolo de Cuidado é encontrado na parte de trás do dispositivo.

ADVERTÊNCIA: PARA PREVENIR O RISCO DE INCÊNDIO OU DE CHOQUE ELÉCTRICO, NÃO EXPONHA ESTE APARELHO A CHUVA OU HUMIDADE.

ATENÇÃO

- Utilize este aparelho num clima temperado.
- A placa de características situa-se na parte de trás do aparelho.
- Certifique-se de que respeita uma distância mínima de 5 cm à volta do aparelho de modo a permitir uma ventilação suficiente.
- Certifique-se de que garante uma ventilação correcta do aparelho e que não tapa os orifícios de ventilação com objectos como jornais, toalhas, cortinas, etc.
- Não coloque qualquer fonte de calor, como uma vela acesa, sobre ou na proximidade do aparelho.
- Não exponha o aparelho a salpicos ou a humidade.
- Não coloque objectos que contenham líquido, como uma jarra, sobre ou na proximidade do aparelho.
- Não deite as pilhas no fogo! Certifique-se de que respeita o ambiente quando eliminar pilhas gastas.
- Não exponha as pilhas a calor excessivo, como raios do sol, fogo ou outras fontes de calor semelhantes.
- O adaptador de corrente permite desligar o aparelho. Deve ser mantido facilmente acessível durante a utilização. Para cortar completamente a alimentação do aparelho, desligue efectivamente o adaptador da tomada de corrente.
- Sob o efeito de fenómenos electrostáticos e/ou eléctricos transitórios, o produto pode apresentar anomalias e pode acabar por ser necessário proceder-se a uma reinicialização.
- A função normal do produto pode ser interrompida por fortes interferências eletromagnéticas. Nesse caso, basta reiniciar o produto para retomar a operação normal seguindo o manual de instruções. Caso a função não possa ser retomada, utilize o produto noutro local.

Caso pretenda descartar-se deste aparelho, proceda à sua reciclagem num centro de recolha para electrodomésticos. Procure obter informações sobre o centro de reciclagem mais próximo. Informe-se junto das autoridades locais ou do seu revendedor local para a obtenção de pormenores adicionais (Directiva sobre os Resíduos dos Equipamentos Eléctricos e Electrónicos).

NEW ONE S.A.S
10, Rue de la Mission, 25480 Ecole Valentin, France

CE

DE DAB+/FM RADIO MIT ZWEI WECKRUFEN

BESCHREIBUNG DES GERÄTES

1. LCD Anzeige
2. ◀◀ SET ▶▶ : Senderauswahl, Einstellung hoch/runter
   SELECT: Auswahl/Einstellung bestätigen
3. ⏻ / **SOURCE**: Gerät ein-/ausschalten; Funktionsmodus auswählen: DAB, UKW oder AUX
4. −◗ Lautstärke verringern
   🔔 alarm 1
5. ◖+ Lautstärke erhöhen
   🔔 alarm 2
6. ☼ Helligkeit der Displaybeleuchtung
   SNOOZE: Zeitintervall für die Alarmwiederholung
   ⟞ Mit Musik vom Radio einschlafen
7. **INFO**: Einstellungen anzeigen
   MENU: Hauptmenü öffnen; Datum und Uhrzeit einstellen
8. **SCAN**: Automatische Sendersuche; Automatische Vorauswahl
9. **PRESET**: Gespeicherte Radiosender
10. Batteriefach
11. Stromanschluss
12. **AUX IN**- Eingang
13. Antennendraht
14. Lautsprecher

STROMVERSORGUNG

Gebrauch des Netzstromadapters

Der mitgelieferte Netzstromadapter ist geeignet für eine AC 100-240V ∿ 50/60 Hz Stromversorgung und darf nur an einer Steckdose mit diesen Parametern angeschlossen werden.

Achtung:

- Der mitgelieferte Netzstromadapter darf nur mit diesem Gerät verwendet werden. Verwenden Sie ihn nicht mit anderen Geräten.
- Schalten Sie das Gerät aus, bevor Sie den Netzstromadapter vom Gerät trennen, um Schäden am Gerät zu vermeiden.
- Wird das Gerät längere Zeit nicht verwendet, sollte der Netzstromadapter von der Stromsteckdose abgesteckt werden.
- Stellen Sie das Gerät in der Nähe der Stromsteckdose auf und sorgen Sie dafür, dass die Stromsteckdose leicht zugänglich ist. Sollte die Stromsteckdose eine Störung aufweisen, müssen Sie das Gerät sofort abstecken.
- Der Netzstromadapter erlaubt das Abstecken des Gerätes. Er muss während des Gebrauchs leicht zugänglich sein. Um die Stromversorgung des Geräts komplett zu unterbrechen, muss der Netzstromadapter von der Stromsteckdose abgesteckt werden.
- Verwenden Sie auf keinen Fall einen beschädigten Netzstromadapter. Verlegen Sie das Netzkabel so, dass es weder eingeklemmt noch gequetscht wird. Ein beschädigtes Netzkabel muss bei einer Reparaturstelle repariert werden.

SPEICHERSYSTEM:

Speicherfunktion für die Uhrzeit: 2xAAA/R03 1,5V (nicht enthalten)
Wir empfehlen den Gebrauch alkalischer Batterien. Damit das Gerät optimal funktioniert, sollten Sie diese Batterien alle 6 Monate ersetzen.

Legen Sie die Batterien in das Batteriefach ein. Verwenden Sie nur Batterien, die den Vorgaben des Herstellers entsprechen. Bitte beachten Sie die Polarität beim Einlegen der Batterien (siehe Batteriefach). Die Nicht-Beachtung der Polarität kann das Gerät beschädigen. Um Auslaufen zu vermeiden, entfernen Sie die Batterien, wenn die Einheit über eine längere Zeit nicht gebraucht werden soll. Mischen Sie die Batterietypen nicht oder legen alte Batterien mit neuen zusammen.
ACHTUNG: Wenn die Batterien nicht richtig eingelegt sind, besteht Explosionsgefahr. Verwenden Sie nur gleiche oder gleichwertige Batterietypen.

Um die Lebensdauer der Batterie zu schonen, schaltet sich die Anzeige dennoch automatisch aus. Dennoch kann es nötig sein, die Uhrzeit nach einem Stromausfall noch einmal genau einzustellen.

GERÄT EIN-/AUSSCHALTEN

Drücken Sie im Standby-Modus einmal die Taste ⏻ , um das Gerät einzuschalten. Halten Sie die Taste ⏻ lang gedrückt, um das Gerät auszuschalten.

QUELLE AUSWÄHLEN

Drücken Sie, wenn das Gerät eingeschaltet ist, wiederholt die Taste **SOURCE** zur Auswahl von DAB, UKW oder AUX.

EINSTELLEN DER UHRZEIT UND DES DATUMS

Das erste Mal, wenn Sie das DAB/DAB+ -Radio einschalten, werden das Datum und die Uhrzeit des Geräts automatisch mit den Einstellungen der übertragenden DAB-Sendeanstalt synchronisiert (24-Stundenformat). Dies geschieht im Einklang mit der Sommerzeit oder Winterzeit, d.h., Sie müssen das Datum und die Uhrzeit nicht manuell einstellen.

Falls Sie Datum und Uhrzeit manuell einstellen möchten, gehen Sie bitte wie folgt vor:

1. Halten Sie im Standby-Modus die **MENU**-Taste gedrückt, um den Modus zum Einstellen der Uhrzeit aufzurufen. Im Display erscheint die Anzeige „TIME CLOCK". Drücken Sie die Taste **SET/SELECT**, um die Einstellungen vorzunehmen. Die Stundenanzeige blinkt. Verwenden Sie den **SET/SELECT** -Regler, um die Stunden einzustellen. Bestätigen Sie mit **SET/SELECT**. Die Minutenanzeige blinkt. Verwenden Sie den **SET/SELECT** -Regler, um die Minuten einzustellen. Bestätigen Sie mit **SET/SELECT**.
2. Drehen Sie den Regler **SET/SELECT** zur Auswahl von „SET DATE" und drücken Sie **SET/SELECT** zum Bestätigen. Verwenden Sie den **SET/SELECT**-Regler zum Einstellen des Datums (DD-MM-YY) (drehen Sie den Regler **SET/SELECT** zum Ändern der Werte und drücken Sie **SET/SELECT** zum Bestätigen.)
3. Drehen Sie den Regler **SET/SELECT** zur Auswahl von <SET 12/24> und drücken Sie **SET/SELECT** zum Bestätigen. Wählen Sie dann mit dem Regler **SET/SELECT** die Option „24 HOUR" oder „12 HOUR" und drücken Sie **SET/SELECT** zum Bestätigen.

AUTO UPDATE (Automatische Aktualisierung): Wählen Sie die automatische Aktualisierung der Uhrzeit via DAB-Signal, FM (UKW) -Signal, ANY (DAB- und UKW-Signal) oder no update (keine Aktualisierung)

Hinweis: Wenn Sie die Einstellungen im Menü vornehmen, drücken Sie die Taste **MENU**, um zum vorherigen Schritt zurückzukehren.

DAB/DAB+ RADIOSENDER ANHÖREN

Wenn das Gerät EINGESCHALTET ist, drücken Sie die Taste **SOURCE** am Gerät wiederholt um den Bluetooth-Modus auszuwählen.
Wenn Sie das Radio zum ersten Mal verwenden oder wenn die Senderliste leer ist, führt das Radio automatisch einen vollständigen Scan durch, um festzustellen, welche Sender verfügbar sind. Während der Suche erscheint die Anzeige „SCANNING...". Außerdem werden der Fortschritt der Sendersuche und die Anzahl der bereits gefundenen Sender angezeigt.
Nach Abschluss der Suche schaltet das Radio den ersten verfügbaren Sender ein und startet die Übertragung. Die Sender werden in numerischer Reihenfolge und dann nach Multiplex aufgelistet.

Falls der DAB-Empfang bei automatischer DAB-Sendersuche schlecht ist, versuchen Sie es mit manueller Abstimmung. Lesen Sie bitte den Abschnitt "**Manuell einstellen**".

Möglicherweise müssen Sie auch einen Scan manuell starten, um die Liste der Stationen aus einem der folgenden Gründe zu aktualisieren:

- Von Zeit zu Zeit werden neue Stationen verfügbar.
- Stationen schließen oder können nicht mehr empfangen werden (In der Senderliste werden ungültige Stationen mit einem Fragezeichen vor ihrem Namen gekennzeichnet).
- Wenn der Empfang für den ursprünglichen Scan nicht gut war (z.B. die Antenne war nicht errichtet), kann dies zu einer leeren oder unvollständigen Liste der verfügbaren Sender führen.
- Wenn Sie einen schlechten Empfang einiger Sender haben, der dazu führt, dass das Audio unterbrochen wird, können Sie nur Sender mit guter Signalstärke auflisten.

Halten Sie die Taste **SCAN** gedrückt, um eine vollständige Sendersuche durchzuführen.
Alternativ dazu halten Sie die Taste **MENU** gedrückt, um das Einstellungsmenü zu öffnen, und drehen Sie dann den Regler **SET/SELECT** zur Auswahl von <STATION> und bestätigen Sie mit **SET/SELECT**. Drehen Sie den Regler **SET/SELECT** zur Auswahl von <FULL SCAN> und drücken Sie anschließend die Taste **SET/SELECT**, um die Suche zu starten.

Nach Abschluss des Scans kehrt das Radio zur Wiedergabe des zuvor ausgewählten Senders oder eines benutzerdefinierten Einstellungsmenüs zurück. Mit dem Sie mit dem Regler **SET/SELECT** den gewünschten Sender aus.
Wenn der gewünschte Radiosender angezeigt wird, drücken Sie die Taste **SET/SELECT** zum Bestätigen. Falls Sie keine weitere Funktion ausführen, wird der gewünschte Sender nach einigen Sekunden automatisch bestätigt. Das Radio schaltet den ausgewählten Sender dann mit einer kurzen Verzögerung ein.

Hinweis:
- Falls während der DAB/DAB+ Suche keine Sender gefunden werden, erscheint im Display die Anzeige „NO DAB" (Kein DAB-Sender).
- Um den Senderempfang zu verbessern, wickeln Sie den Antennendraht ab oder führen Sie die Radiosuche an einem anderen Standort durch.
- Während der Suche ist der Ton automatisch ausgeschaltet.

FM RADIOSENDER ANHÖREN

Wählen Sie im FM Radiomodus mit **SET/SELECT** die manuelle Sendersuche aus. Drücken Sie einmal **SCAN**, um den nächsten Sender zu suchen.

Hinweis: Für einen besseren UKW-Empfang, rollen Sie die Kabelantenne aus.

SENDERSPEICHER

Das Gerät kann während der manuellen Suche bis zu 10 UKW-Sender und 10 DAB/DAB+ Sender speichern. Während der automatischen Suche durchsuchte können 10 UKW-Sender und 200 DAB/DAB+ Sender gespeichert werden.

Manuelle Vorauswahl

1. Betätigen Sie die **SOURCE** -Taste wiederholt, um das UKW- oder DAB/DAB+-Band zu wählen.
2. Wählen Sie die manuelle oder automatische Sendersuche.
3. Halten Sie die **PRESET** -Taste gedrückt, um den Speichermodus zu gelangen.
4. Drehen Sie den **SET/SELECT** -Regler, um einen Kanal zu wählen.
Hinweis: Wenn Sie einen Sender, der nicht gespeichert werden ist, wählen, wird "EMPTY" angezeigt. Wenn der Sender zuvor zugeordnet wurde, wird die Frequenz angezeigt.
5. Drücken Sie die Taste **SET/SELECT** zum Speichern. "STORED" wird angezeigt.
6. Wiederholen Sie die Schritte 1 bis 5, um weitere Sender zu speichern.

Automatische Vorauswahl

Halten Sie **SCAN** gedrückt, um den Sender automatisch zu suchen und zu speichern. Der Sender speichert automatisch die ersten 10 UKW-Sender. Wenn Sie die gespeicherten Sender ändern wollen, gehen Sie wie unten beschrieben vor: Die alten Sender werden durch die neuen ersetzt.

AUFRUFEN GESPEICHERTER SENDER

1. Betätigen Sie die **SOURCE** -Taste, um das UKW- oder DAB Band zu wählen.
2. Drücken Sie einmal die **PRESET**-Taste, um den Modus zum Aufrufen gespeicherter Sendern zuzurufen. Wählen Sie dann mit dem **SET/SELECT** -Regler den gewünschten Sender aus.
3. Drücken Sie die Taste **SET/SELECT** zum Bestätigen Ihrer Auswahl. Falls Sie keine weitere Funktion ausführen, wird der gewünschte Sender nach einigen Sekunden automatisch bestätigt.
4. Verwenden Sie zum Einstellen der Lautstärke die Tasten **+** oder **-**.

EINSTELLEN DER WECKZEIT UND DES ALARMMODUS

1. Drücken Sie Standby-Modus, drücken Sie die Taste **⏻** , bis erscheint die Anzeige „ALARM 1". Drücken Sie **SET/SELECT** zum Bestätigen. Drehen Sie dann den Regler **SET/SELECT** zur Auswahl von <ON> und bestätigen Sie mit **SET/SELECT**. Im Display blinkern die Stundenziffern. Drehen Sie den Regler **SET/SELECT** zum Einstellen der Stunden und bestätigen Sie mit **SET/SELECT**; die Minutenziffern blinken. Drehen Sie **SET/SELECT** zum Einstellen der Minuten, drücken Sie **SET/SELECT** zum Bestätigen.
Hinweis: Bitte beachten Sie für das Einstellen der 12-Stundenformat die richtige Einstellung für morgens und nachmittags (AM/PM).
2. Drehen Sie den **SET/SELECT**, um die Häufigkeit des Alarms einzustellen: „DAILY", „ONCE", „WEEKDAYS" oder „WEKENDS". Drücken Sie **SET/SELECT** zum Bestätigen Ihrer Auswahl.
DAILY: Der Alarm ertönt jeden Tag.
ONCE: Der Alarm ertönt nur einmal.
WEEKDAYS: Der Alarm ertönt nur von Montag bis Freitag.
WEEKENDS: Der Alarm ertönt nur am Wochenende (Samstag und Sonntag).
3. Drehen Sie den Regler **SET/SELECT** zur Auswahl des Alarmmodus: DAB, UKW oder BUZZER. Drücken Sie **SET/SELECT** zum Bestätigen.
4. Drehen Sie den Regler **SET/SELECT** zum Einstellen der Alarmlautstärke und drücken Sie **SET/SELECT** zum Bestätigen. Im Display erscheint nach einigen Sekunden der Anzeige „SAVED" und die entsprechende Alarmzeige leuchtet auf.
⏻: Alarm mit UKW, DAB
🔔: Alarm mit Buzzer

Hinweis:
- Dasselbe Verfahren gilt für Alarm 2 mit **🔔**-Taste.
- Falls Sie UKW oder DAB als Alarmmodus eingestellt haben, wählen Sie den gewünschten UKW- bzw. DAB-Sender und wählen Sie das Radio vor Erreichen der Alarmzeit aus. Zur Senderauswahl, lesen Sie bitte den Abschnitt **"DAB/DAB+ RADIOSENDER ANHÖREN"** und **"FM RADIOSENDER ANHÖREN"**.
- Falls die Uhrzeit nicht eingestellt bzw. nicht über das Funksignal aktualisiert wurde, erscheint im Display „NO CLOCK", wenn Sie den Weckruf einstellen. Der Weckruf kann nur eingestellt werden, sofern die Uhrzeit eingestellt ist.

Stoppen des Weckalarms

1. Alarmwiederholung
Drücken Sie die Taste **SNOOZE**, um den Alarm kurzfristig zu unterbrechen. Der Alarm schaltet sich nach einigen Minuten wieder ein. Standardeinstellig: 9 Minuten.

2. Alarmstopp
Drücken Sie **🔔** ,**⏻** oder ⏻ , um den Alarm auszuschalten.
Hinweis:
- Falls Sie „DAILY" ausgewählt haben, ertönt der Alarm am nächsten Tag erneut zur gleichen Zeit.
- Falls Sie „ONCE" ausgewählt haben, ertönt der Alarm nicht erneut. Die Alarmanzeige erlischt.
- Falls Sie „WEEKDAYS" eingestellt haben, ertönt der Alarm am nächsten Werktag (Montag bis Freitag) erneut zur gleichen Zeit.
- Falls Sie „WEKENDS" eingestellt haben, ertönt der Alarm am folgenden Samstag bzw. Sonntag erneut zur gleichen Zeit.

3. Alarm deaktivieren
Drücken Sie im Standby-Modus die Taste **🔔** ; im Display erscheint die Anzeige „ALARM 1". Drücken Sie die Taste **SET/SELECT**. Drehen Sie **SET/SELECT** bis zur Anzeige <OFF> und drücken Sie die Taste **SET/SELECT**, um den Alarm 1 permanent zu deaktivieren. Das Symbol für den Alarm 1 **⏻** oder **🔔** verschwindet von der Anzeige.
Hinweis: Dasselbe Verfahren gilt für Alarm 2 mit **🔔**-Taste.

EINSCHLAFFUNKTION

Drücken Sie, während das Gerät eingeschaltet ist, die Taste **⏾** , um die Einschlaffunktion zu aktivieren; die SLEEP-Anzeige leuchtet auf. Drücken Sie die Taste gefolgt von **⏾** , um den Sleep-Timer mit 0h 15-30-60-90 Minuten einzustellen. Der Indikator geht an. Nach Ablauf der programmierten Zeit schaltet sich das Gerät automatisch aus. Um den Sleep-Timer zu deaktivieren, drücken Sie wiederholt die Taste **⏾** , bis im Display „OFF" erscheint, bis der SLEEP Indikator sagneht.

DIMMER

Im Standby-Modus ,Betätigen Sie die Tasten **DIMMER**, um die Bildschirmhelligkeit einzustellen: niedrig, mittel und hoch.

ANSCHLUSS EINER ZUSATZQUELLE

1. Schließen Sie ein externes Gerät (MP3-Player) an die **AUX IN** Buchse rechts am Gerät an (Kabel nicht mitgeliefert).
2. Drücken Sie die **SOURCE** Taste und wählen Sie den AUX Modus. Die Anzeige „AUX IN" wird auf dem Display eingeblendet.
3. Beginnen Sie dem Playback Ihrer Zusatzquelle.
4. Stellen Sie die Lautstärke auf den gewünschten Pegel ein.
5. Um das Playback zu beenden, nehmen Sie Ihre Zusatzquelle aus der **AUX IN** Buchse heraus.

INFORMATIONEN ANZEIGEN (UKW-/ DAB-MODUS)

Drücken Sie wiederholt die Taste **INFO**, um Geräteeinstellungen oder verfügbare Informationen für den aktuellen Sender anzuzeigen.

SETUP-MENÜ

1. Wenn das Gerät eingeschaltet ist, halten Sie die **MENU**-Taste gedrückt, um das Einstellungsmenü aufzurufen.
2. Drehen Sie den Regler **SET/SELECT** zur Auswahl einer Option und/oder zum Ändern der Einstellungen und drücken Sie dann **SET/SELECT** zum Bestätigen.

UKW-Modus: SCAN / SYSTEM
DAB-Modus: STATION SCAN / SYSTEM
AUX-Eingangsmodus: TIME SETUP/ FACTORZ RESET/ SW VERSION

DAB Einstellungsmenü

" STATION SCAN
" FULL SCAN (Vollständiger Suchlauf)
Mit dieser Funktion können Sie eine automatische Suche durchführen und eine Liste der verfügbaren DAB/DAB+ Sender erstellen.

" Manuell einstellen
Verwenden Sie diese Funktion für die Positionierung der Antenne und des Gerätes, um die Empfangsqualität eines bestimmten Senders oder aller Sender zu verbessern.
Wählen Sie "Manuell einstellen" im Einstellungsmenü und drücken Sie **SET/SELECT** zum Bestätigen. Drehen Sie mit **SET/SELECT** die gewünschte Frequenz aus und drücken Sie **SET/SELECT**, um den Sender für die ausgewählte Frequenz einzustellen. In der Anzeige erscheint die aktuell empfangene Signalstärke der gewählten Frequenz.

" SYSTEM
Systemeinstellungen konfigurieren: TIME SETUP, DRC, PRUNE, STATION ORDER, FACTORY RESET, SW VERTION (Software-Version).

" TIME SETUP (Zeit)
Mit dieser Funktion können Sie die Uhrzeit- und Datumseinstellungen konfigurieren. Lesen Sie bitte den Abschnitt "EINSTELLEN DER UHRZEIT UND DES DATUMS".

" FACTORY RESET (Werkseinstellung)
Alle benutzerdefinierten Einstellungen werden zurückgesetzt.

" SW VERTION (Software-Version)
Wird die aktuelle Software-Version angezeigt.

" PRUNE (Löschen)
Löschen Sie Sender, die angezeigt, jedoch nicht mehr empfangen werden. Mit dieser Funktion können alle Sender, die in der Senderliste vor ihrem Namen mit einem „?" gekennzeichnet sind, gelöscht werden.

" DRC (Dynamikbereich-Kompримierung)
Falls das Gerät in einer lauten Umgebung verwendet wird, können leise Töne mit der DRC-Funktion höher gemacht werden.
Benutzen Sie die Taste **◀◀** / **▶▶** um den gewünschten DRC-Pegel zu wählen: aus, low, high.
DRC aus - keine Kompримierung. Dies ist die Standardeinstellung.
DRC low - mittlere Kompримierung.
DRC high - maximale Kompримierung.

ALIMENTACIÓN

Utilización del adaptador de red
El adaptador de corriente suministrado es adecuado para el uso con una toma de corriente de CC de 100-240V ⎓ 50/60Hz y deberá enchufarse solo a la red de suministro dentro de estos parámetros.

Atención:
- El adaptador de red que se suministra ha sido diseñado exclusivamente para este aparato y no debe usarse para ningún otro producto.
- Apague el aparato antes de desenchufarlo al adaptador de red para evitar que se produzcan daños.
- Cuando no vaya a utilizar el aparato durante un período de tiempo prolongado, desenchufe el adaptador de red de la toma de corriente.
- Coloque el aparato cerca de la toma de pared y compruebe que puede acceder a esta última fácilmente. Si se produce un error de uso o un mal funcionamiento, desconectelo inmediatamente de la toma de pared.
- El adaptador de red se utiliza para conectar y desconectar el aparato. El acceso al mismo debe permanecer despejado en todo momento. Para cortar por completo la alimentación del aparato, ha de desenchufar el adaptador de red de la toma de pared.
- No utilice nunca el adaptador si está dañado. Coloque el cable de alimentación de forma segura de manera que no pueda ser aplastado o dañado de otro modo. Si el cable está dañado, contacte con un servicio de reparación.

SISTEMA DE CONSERVACIÓN DEL AJUSTE DE LA HORA:
Salvaguarda de la hora: 2x AAA/R03 1,5V (no incluidas)
Para un máximo rendimiento, se recomienda el uso de pilas alcalinas. Estas pilas deberán ser sustituidas cada 6 meses.

Introduzca la pila en el compartimento de la pila. Utilice únicamente pilas que cumplan las recomendaciones del fabricante. Respete la polaridad al colocar las pilas (véase el interior del compartimento de las pilas). Si no lo hace, podría estropear el aparato. Con el fin de evitar cualquier tipo de derrame de líquido, extraiga las baterías cuando no vaya a utilizar el aparato durante un largo período de tiempo. No mezcle diferentes tipos de baterías o baterías viejas con nuevas.
ATENCIÓN: Riesgo de explosión si las pilas se introducen correctamente. Cambie las pilas únicamente por otras del mismo tipo o uno equivalente.

No obstante, después de un corte de corriente, puede que necesite reajustar ligeramente la hora del reloj, ya que puede haberse adelantado o atrasado unos minutos.

ENCENDIDO/APAGADO DE LA UNIDAD

En el modo de espera, pulse el botón ⏻ para encender la unidad. Mantenga pulsado el mismo botón ⏻ hasta desea apagar el aparato.

SELECCIÓN DE FUENTE

Cuando la unidad esté encendida, pulse repetidamente el botón **SOURCE** para seleccionar el modo DAB, modo FM o modo de entrada AUXILIAR.

AJUSTE DE FECHA Y HORA

La primera vez que escuche la radio DAB/DAB+, la fecha y la hora se ou producirse se sincronizarán automáticamente con la emisión por el servicio DAB en modo 24 horas, que se ajusta automáticamente al horario de verano.

Si desea configurar la fecha y la hora manualmente, siga los siguientes pasos:
1. En el modo en espera, mantenga pulsado el botón **MENU** para acceder al modo de configuración de la hora. Se mostrará "TIME CLOCK" en pantalla. Pulse la manecilla **SET/SELECT** para comenzar con la configuración. Utilice el dial de **SET/SELECT** para configurar la hora. Pulse el botón **SET/SELECT**para confirmar. Repetir los dígitos de los minutos siguiendo los pasos. Utilice el dial **SET/SELECT** para configurar los minutos. Pulse el botón **SET/SELECT** para confirmar.
2. Gire **SET/SELECT** para seleccionar "SET DATE" y pulse **SET/SELECT** para confirmar. Utilice la manecilla **SET/SELECT** para configurar la hora (DD-MM-YY) (gire la manecilla **SET/SELECT** para ajustar la configuración, pulse la manecilla **SET/SELECT** para confirmar).
3. Gire la manecilla **SET/SELECT** para seleccionar <SET 12/24> y pulse **SET/SELECT** para confirmar. Gire la manecilla **SET/SELECT** para seleccionar "24 HORAS" o "12 HORAS", después, pulse **SET/SELECT** para confirmar.

AUTO UPDATE (Actualización automática): Actualice la hora automáticamente desde la señal DAB (DAB signal), la señal FM (FM signal), la señal DAB o la FM (ANY), o ninguna (NO UPDATE).

Nota: Cuando realice ajustes en el menú, pulse el botón **MENU** para regresar al paso anterior.

PARA ESCUCHAR LA RADIO DAB/DAB+

Cuando la unidad esté encendida, pulse el botón **SOURCE** repetidamente para seleccionar el modo DAB.
La radio realizará automáticamente una búsqueda completa para encontrar todas las emisoras disponibles la primera vez que utilice la radio o cuando la lista de emisoras esté vacía. La pantalla mostrará el mensaje "SCANNING..." durante el progreso de la búsqueda y el número de emisoras encontradas.
Cuando finalice la búsqueda, se sintonizará la primera emisora disponible y comenzará con la retransmisión. Las emisoras se listaran por orden numérico y según un orden alfanumérico.
Si la recepción de DAB con la sintonización automática DAB es débil, pruebe a realizar una sintonización manual. Consulte "**MANUAL TUNE (Sintonización manual)**".

También podría necesitar iniciar una búsqueda manual para actualizar la lista de emisoras por alguno de los siguientes motivos:
- De vez en cuando podrían existir nuevas emisoras disponibles.
- Es posible que algunas emisoras que desaparezcan de la zona de cobertura.
- La señal (en la lista de emisoras, las emisoras no válidas se indican mostrando un signo de interrogación delante de sus nombres).
- La lista de emisoras disponibles podría quedarse vacía o incompleta si la recepción no fuera buena (por ejemplo, si no estuviera en el interior). En ese caso, no estuviera correctamente extendida).
- En el caso de experimentar una mala recepción en algunas emisoras que causara interrupciones en la emisión, podría convenirle memorizar únicamente aquellas de las que pueda disfrutar con mejor calidad.

Para realizar una búsqueda completa, mantenga pulsado el botón **SCAN**.
O mantenga pulsado el botón **MENU** para acceder al menú de configuración, gire la manecilla **SET/SELECT** para seleccionar <STATION> y pulse la manecilla para confirmar. Gire **SET/SELECT** para seleccionar <FULL SCAN> y púlselo para comenzar una búsqueda.

Cuando se complete la búsqueda, la radio volverá a reproducir la emisora seleccionada anteriormente o la primera de la lista de emisoras. Gire la manecilla **SET/SELECT** para seleccionar la emisora deseada.
Cuando la emisora deseada se muestre en pantalla, pulse el botón **SET/SELECT** para confirmar. O la emisora deseada se confirmará automáticamente pasados unos pocos segundos. No es necesario ninguna otra acción. Habrá una breve espera mientras su radio sintoniza la emisora seleccionada.

Nota:
- Si no se hubiera ninguna retransmisión con la búsqueda DAB/DAB+, "NO DAB" (No DAB station) aparecerá en el display.
- Para una mejor recepción, ajuste la antena por cable o realice de nuevo una búsqueda completa en otra ubicación.
- Durante la operación de búsqueda, el nivel de sonido quedará interrumpido automáticamente.

PARA ESCUCHAR LA RADIO FM

En el modo de radio FM, gire el botón **SET/SELECT** para la sintonización manual. Pulse el botón **SCAN** una vez para la búsqueda automática.

Extienda la antena alámbrica hasta obtener la mejor recepción posible.

PRESINTONÍAS

Esta unidad puede almacenar 10 emisoras FM y 10 DAB/DAB+ manualmente. Al mismo tiempo puede guardar 10 emisoras FM y 200 DAB/DAB+ de forma automática.

Preajuste manual:

1. Pulse repetidamente el botón **SOURCE** para seleccionar la banda FM o DAB.
2. Seleccione la búsqueda automática o manual de emisoras de radio.
3. Mantenga pulsado el botón **PRESET** para entrar en el modo de memorización de emisoras.
4. Utilice el dial de **SET/SELECT** para seleccionar un canal.
Nota: Si elige una emisora que no ha sido asignada, "EMPTY" se mostrará en el display. Si la emisora deseada sido asignada anteriormente, se mostrará su frecuencia.
5. Pulse el botón **SET/SELECT** para guardarla. "STORED" se mostrará en el display.
6. Repita los pasos 1-5 para memorizar otras emisoras.

Presintonización automática

Mantenga pulsado **SCAN** durante unos segundos. La unidad guardará automáticamente las primeras 10 emisoras FM encontradas en el espacio en memoria ya ocupado, la emisora anterior se eliminará automáticamente y será reemplazada por la nueva.

PARA ESCUCHAR EMISORAS DE RADIO PRESINTONIZADAS

1. Pulse el botón **SOURCE** para seleccionar la banda FM o DAB.
2. Pulse **PRESET** una vez para acceder al modo de recuperación de memoria. Entonces utilice el dial **SET/SELECT** para seleccionar la emisora deseada.
3. Pulse **SET/SELECT** para confirmar su selección, o la emisora presintonizada se confirmará automáticamente pasados unos pocos segundos de no realizarse ninguna operación en el dial.
4. Utilice el botón **⏮** o **⏭** para ajustar el nivel del volumen que desee.

PROGRAMACIÓN DE LA ALARMA Y AJUSTE DEL MODO ALARMA

1. En el modo en espera, pulse una vez el botón **🔔** , se mostrará "ALARM 1" en pantalla y entonces pulse **SET/SELECT** para confirmar. gire la manecilla **SET/SELECT** para seleccionar <ON> y púlsela para confirmar. Los dígitos de la hora parpadearán, gire **SET/SELECT** para configurarla y después, púlselo para confirmar. Los dígitos de minutos parpadearán, gire **SET/SELECT** para configurarlos y púlselo para confirmar.
Nota: En el modo de reloj de 12 horas, asegúrese de que el indicador AM/PM esté configurado correctamente.
2. Gire **SET/SELECT** para seleccionar las opciones de repetición de alarma deseadas: "DAILY", "ONCE", "WEEKDAYS" y "WEEKENDS". Pulse **SET/SELECT** para confirmar.
DAILY: La alarma sonará a diario.
ONCE: La alarma solo sonará una vez.
WEEKDAYS: La alarma sonará en días de entresemana (de lunes a viernes).
WEEKENDS: La alarma solo sonará los fines de semana (sábado y domingo).
3. Gire **SET/SELECT** para seleccionar la fuente para despertarse: DAB, FM o BUZZER. Pulse **SET/SELECT** para confirmar.
4. Gire **SET/SELECT** para configurar el volumen de la alarma y pulse **SET/SELECT** para confirmar. Se mostrará el mensaje "SAVED" en la pantalla durante unos segundos. El correspondiente indicador de alarma se encenderá.
⏻: Despertarse con FM, DAB
🔔 : Despertarse con zumbido

Nota:
- El mismo procedimiento se aplica para la Alarma 2 con el botón de **🔔** .
- Cuando la fuente para despertarse sea FM o DAB, seleccione la emisora deseada en el modo FM o DAB y después, apague la radio antes de alcanzar el tiempo programado para la alarma. Para obtener más información, consulte "**PARA ESCUCHAR LA RADIO DAB/DAB+ y "PARA ESCUCHAR LA RADIO FM**".
- Si la hora no fue establecida o hubo un fallo al actualizarla desde la señal de radio, se mostrará "NO CLOCK" en pantalla cuando intente establecer la alarma. La alarma solo podrá ser configurada una vez la hora haya sido establecida.

Apagado de la alarma

1. Repetición de la alarma
Pulse el botón **SNOOZE** para detener momentáneamente la alarma. Esta volverá a sonar transcurridos unos minutos. (por defecto: 9 minutos)

2. Detención de la alarma
Pulse **🔔** / **⏻** o ⏻ para detener la alarma.

Nota:
- Como se haya configurado "DAILY", la alarma sonará de nuevo al día siguiente a la misma hora.
- Cuando se haya configurado "ONCE", la alarma no sonará de nuevo. El indicador de la alarma se apagará.
- Cuando se haya configurado "WEEKDAYS", la alarma sonará de nuevo el próximo día de entresemana (de lunes a viernes) a la misma hora.
- Cuando se haya configurado "WEEKENDS", la alarma sonará de nuevo el próximo sábado o domingo a la misma hora.

3. Cancelación de la alarma

En el modo en espera, pulse **🔔** se mostrará "ALARM 1" en pantalla, a continuación, pulse **SET/SELECT** para confirmar. Gire **SET/SELECT** para seleccionar <OFF> y pulse **SET/SELECT** para confirmar para cancelar la alarma 1 permanentemente. El indicador de alarma 1 (**⏻** / **🔔**) se apagará.
Nota: El mismo procedimiento se aplica para la Alarma 2 con el botón de **🔔** .

FUNCIÓN DE TEMPORIZADOR DE APAGADO AUTOMÁTICO (SLEEP)

Cuando la unidad esté encendida, pulse ⏾ para acceder al modo de apagado automático, la luz de indicación de SLEEP se encenderá. Pulse repetidamente ⏾ para seleccionar 0h-15-30-60-90 minutos de escucha. La unidad se apagará automáticamente una vez haya transcurrido el tiempo especificado. Para cancelar la función de apagado automático, pulse repetidamente el botón ⏾ hasta que se muestre "OFF" y el indicador SLEEP se apagará.

AJUSTE DEL NIVEL DE INTENSIDAD DE LA LUZ DE LA PANTALLA

En el modo en espera, pulse el botón **DIMMER** para seleccionar el brillo de la pantalla: bajo, medio o alto.

CONEXIÓN DE UN DISPOSITIVO EXTERNO

1. Conecte su fuente auxiliar (por ejemplo, un reproductor de MP3) a la toma **AUX IN** de la parte derecha de la unidad (cable no incluido).
2. Pulse la tecla **SOURCE** para seleccionar el modo AUX. «AUX IN» aparecerán en la pantalla
3. Empiece el playback desde la fuente AUX IN.
4. Ajuste el volumen hasta el nivel deseado.
5. Para parar el playback, desconecte la fuente AUX-IN de la entrada **AUX IN**.

REVISAR MÁS INFORMACIÓN (FM/MODO DAB)

Pulse repetidamente el botón **INFO** para revisar ajustes de su unidad (p. ej. hora, fecha) o información disponible (p. ej. texto de la radio, nombre) correspondiente a la emisora que esté escuchando.

MENÚ DE CONFIGURACIÓN

1. Cuando la unidad esté encendida, mantenga pulsado **MENU** para acceder al menú de configuración.
2. Gire **SET/SELECT** para seleccionar una opción y ajustar una configuración, después, pulse **SET/SELECT** para confirmar.

Modo FM: BUSCAR / SISTEMA
Modo DAB: BUSCAR ESTACIONES / SISTEMA
Modo de entrada AUX: CONFIGURACIÓN DE LA HORA/ REINICIO DE FÁBRICA/ VERSIÓN DE SOFTWARE

Menú de ajustes DAB

" STATION SCAN
" FULL SCAN (Búsqueda completa)
Esta función le permitirá buscar y crear automáticamente una lista de emisoras DAB/DAB+ disponibles.

" MANUAL TUNE (Sintonización manual)
Esta función podrá usarse para asistir el posicionamiento de la antena o de la unidad para obtener la mejor recepción para una emisora de servicio específico. Seleccione "Manual Tune" (sintonización manual) en el menú de configuración y pulse **SET/SELECT** para confirmar. Gire el botón **SET/SELECT** para seleccionar la frecuencia deseada y pulse **SET/SELECT** para sintonizar la emisora en ese frecuencia. El display mostrará una indicación activa de la calidad de la señal recibida de la frecuencia seleccionada.

" SYSTEM (Sistema)
Para seleccionar las opciones de ajuste del sistema: TIME SETUP, DRC, PRUNE, STATION ORDER, FACTORY RESET (Configuración de fábrica), SW VERTION (Versión de software).

" TIME SETUP (Hora)
Ajuste la fecha y la hora y la fecha. Consulte "AJUSTE DE FECHA Y HORA".

" FACTORY RESET (Configuración de fábrica)
Para restablecer los valores por defecto de fábrica.

" SW VERTION (Versión de software)
Para mostrar la versión actual del software.

" PRUNE (eliminar emisoras que aparecen en la lista, pero no están disponibles)
Elimine emisoras que estén listadas pero no disponibles. Esta función puede eliminar todas las emisoras no válidas de la lista de emisoras, que tengan el carácter "?" delante del nombre de la emisora.

" DRC (Compresión Dinámica)
DRC puede hacer que los sonidos más suaves sean audibles más fácilmente cuando se utilice en un entorno ruidoso.
Gire el botón **◀◀** / **▶▶** para seleccionar el nivel DRC que desee: apagado, bajo, alto.
DRC apagado - sin compresión. Esta es la configuración por defecto.
DRC bajo - compresión media.
DRC alto - compresión máxima.

Nota:
- DRC será efectivo solo con retransmisiones de compresión de rango dinámico.
- Cuando haya ajustado el nivel DRC, el volumen que se oirá será más alto.

Gire **SET/SELECT** para seleccionar "No" o "Yes", después, pulse el botón **SET/SELECT** para confirmar o cancelar la eliminación de todas las emisoras no válidas.

" ORDEN DE EMISORAS
Para listar las emisoras encontradas por MULTIPLEX, ALPHANUMERIC o ACTIVE.
- MULTIPLEX: Las emisoras se listarán en orden alcabalístico.
- ALPHANUMERIC: Las emisoras se listarán en orden numérico y después, alfabético. Esta es la configuración por defecto.
- ACTIVE: Las emisoras se listarán en función de la potencia de recepción de su señal.

Menú de ajuste de FM

" SCAN (Búsqueda)
DX: Cuando seleccione "DX", podrán recibirse tanto las emisoras locales como las distantes.
LOCAL: Cuando seleccione "LOCAL", solo estarán disponibles las emisoras locales.

" SYSTEM (Sistema)
Por favor, consulte el modo de configuración del sistema DAB.

CARACTERÍSTICAS TÉCNICAS

ALIMENTACIÓN: DC IN 5V ⎓ 1A
FRECUENCIA RADIO:
FM: 87.5 - 108 MHz
DAB/DAB+: 174.928-239.200 MHz

El diseño y las especificaciones pueden ser sujetos a cambios sin previo aviso.

Por la presente, NEW ONE S.A.S declara que el « MUSE M-185 CDB » cumple con los requerimientos esenciales y otras provisiones aplicables de la Directiva 2014/53/UE. La declaración de conformidad podrá consultarse en www.muse-europe.com.

IMPORTANTES INSTRUCCIONES DE SEGURIDAD

ATENCIÓN: Para reducir el riesgo de descarga eléctrica, no desmonte el aparato. En el interior de este aparato no existe ninguna pieza que pueda ser reparada por el usuario. Para cualquier operación de mantenimiento y reparación, póngase en contacto con personal técnico cualificado.

El símbolo del rayo con una flecha dentro de un triángulo equilátero advierte al usuario de la presencia de voltaje peligroso en el interior del aparato.

El signo de exclamación dentro de un triángulo equilátero advierte al usuario de la presencia de importantes instrucciones de funcionamiento y mantenimiento (servicio técnico) en el manual que acompaña al producto.

La marca de precaución se encuentra en la parte posterior del dispositivo.

ADVERTENCIA: PARA PREVENIR EL RIESGO DE INCENDIO O DE DESCARGA ELÉCTRICA, NO EXPONGA ESTE APARATO A LA LLUVIA O A LA HUMEDAD.

ATENCIÓN
- Utilice este aparato en lugares con climas templados.
- La placa de datos se halla en la parte trasera de la unidad.
- Deje libre alrededor del aparato una distancia mínima de 5 cm para garantizar una correcta ventilación del mismo.
- Para asegurar una ventilación correcta del aparato, no cubra los orificios de ventilación con objetos tales como periódicos, manteles, cortinas, etc.
- No coloque ninguna fuente de calor, como por ejemplo una vela encendida, sobre el aparato o cerca de él.
- No exponga el aparato a salpicaduras o a la humedad.
- No coloque objetos que contengan líquidos, como un jarrón, encima del aparato.
- No tire las pilas al fuego. Respete el medio ambiente cuando se deshaga de las pilas usadas.
- No exponga las pilas a temperaturas demasiado altas, como las producidas por la exposición directa a los rayos del sol, al fuego o a otras fuentes de calor.
- El adaptador de red se utiliza para conectar y desconectar el aparato. El acceso al mismo debe permanecer despejado en todo momento. Para cortar por completo la alimentación del aparato, ha de desenchufar el adaptador de red de la toma de pared.

Nota:
- Como resultado de fenómenos electrostáticos y/o eléctricos transitorios, pueden producirse fallos en el funcionamiento de esta unidad. En estos casos, el usuario deberá reiniciar el aparato desenchufándolo y volviéndolo a enchufar.
- El funcionamiento normal del producto podría verse alterado por fuertes interferencias electromagnéticas. En caso de ocurrir, simplemente reinicie el producto y continúe utilizándolo con normalidad siguiendo las indicaciones del manual de instrucciones. En el caso de que no volviera a funcionar, utilícelo en una ubicación diferente.

Si desea deshacerse de este aparato, recuerde que ha de depositarlo en un lugar destinado al reciclado de electrodomésticos. Infórmese acerca del centro de reciclaje más cercano. Consulte a las autoridades locales o a su proveedor para obtener más información al respecto. (Directiva de Residuos de Aparatos Eléctricos y Electrónicos)

NEW ONE S.A.S
10, Rue de la Mission, 25480 Ecole Valentin, France

ES RADIO-RELOJ DAB+/FM CON ALARMA DOBLE

CONTENIDO DEL PAQUETE

1. Pantalla LCD
2. **⏮SET▶▶I** Sintonización, Ajuste arriba/ abajo
SELECT: Confirmar la selección / ajustes
3. **⏻ / SOURCE**: Esperar/ Quelle; Para seleccionar el modo de función: DAB, FM o AUX.
4. **▶I**: Bajar volumen
🔔: Alarma 2
I◀◀: Subir volumen
🔔: Alarma 2
6. **☀**: Iluminación atenuada en pantalla
SNOOZE: Intervalo de repetición de la alarma
I◀◀ : Para dormirse con la radio
7. **INFO**: Para revisar la información de configuración
MENU: Para acceder al menú principal; Para configurar fecha y hora
8. **SCAN**: Auto escáner; Configuración manual
9. **PRESET**: Emisoras presintonizadas
10. Compartimento para la pila
11. Entrada de alimentación
12. Entrada **AUX** (Auxiliar)
13. Antena por cable
14. Altavoz

ALIMENTACIÓN

Utilización del adaptador de red
El adaptador de corriente suministrado es adecuado para el uso con una toma de corriente de CC de 100-240V ⎓ 50/60Hz y deberá enchufarse solo a la red de suministro dentro de estos parámetros.

Atención:
- El adaptador de red que se suministra ha sido diseñado exclusivamente para este aparato y no debe usarse para ningún otro producto.
- Apague el aparato antes de desenchufarlo al adaptador de red para evitar que se produzcan daños.
- Cuando no vaya a utilizar el aparato durante un período de tiempo prolongado, desenchufe el adaptador de red de la toma de corriente.
- Coloque el aparato cerca de la toma de pared y compruebe que puede acceder a esta última fácilmente. Si se produce un error de uso o un mal funcionamiento, desconectelo inmediatamente de la toma de pared.
- El adaptador de red se utiliza para conectar y desconectar el aparato. El acceso al mismo debe permanecer despejado en todo momento. Para cortar por completo la alimentación del aparato, ha de desenchufar el adaptador de red de la toma de pared.
- No utilice nunca el adaptador si está dañado. Coloque el cable de alimentación de forma segura de manera que no pueda ser aplastado o dañado de otro modo. Si el cable está dañado, contacte con un servicio de reparación.

SISTEMA DE CONSERVACIÓN DEL AJUSTE DE LA HORA:
Salvaguarda de la hora: 2x AAA/R03 1,5V (no incluidas)
Para un máximo rendimiento, se recomienda el uso de pilas alcalinas. Estas pilas deberán ser sustituidas cada 6 meses.

Introduzca la pila en el compartimento de la pila. Utilice únicamente pilas que cumplan las recomendaciones del fabricante. Respete la polaridad al colocar las pilas (véase el interior del compartimento de las pilas). Si no lo hace, podría estropear el aparato. Con el fin de evitar cualquier tipo de derrame de líquido, extraiga las baterías cuando no vaya a utilizar el aparato durante un largo período de tiempo. No mezcle diferentes tipos de baterías o baterías viejas con nuevas.
ATENCIÓN: Riesgo de explosión si las pilas se introducen correctamente. Cambie las pilas únicamente por otras del mismo tipo o uno equivalente.

IT RADIOSVEGLIA DUAL DAB+/FM

DESCRIZIONE DELL'APPARECCHIO

1. Display LCD
2. **◀◀SET▶▶**: sintonizzatore; impostazioni **SELECT**: conferma della selezione/ impostazioni
3. **⏻ / SOURCE**: accensione e spegnimento dell'apparecchio; selezione dell'ingresso: DAB, FM o AUX
4. **I◀◀**: Riduzione volume
🔔: Sveglia 2
5. **I▶▶**: Aumento volume
🔔: Sveglia 2
6. **☀**: Consente di regolare luminosità dello schermo
SNOOZE: Ripetizione dell'allarme
I◀◀ : Impostare l'intervallo si sospensione
7. **INFO**: Visualizzazione informazioni relative alle impostazioni
MENU: Accesso al menu principale; Impostazioni di data e ora
8. **SCAN**: Ricerca automatica; Preselezione automatica
9. **PRESET**: Preselezione delle stazioni
10. Vano pile
11. Jack DC IN
12. Ingresso ausiliario **AUX IN**
13. Antenna a filo
14. Altoparlanti

ALIMENTAZIONE

Adattatore di rete
L'adattatore CA fornito è adatto per l'utilizzo con prese CA 100-240V ∼ 50/60Hz e deve essere collegato solo a prese che rispettano questi parametri.

**Attenzione