TABLE DE CUISSON
KM 7684 FL

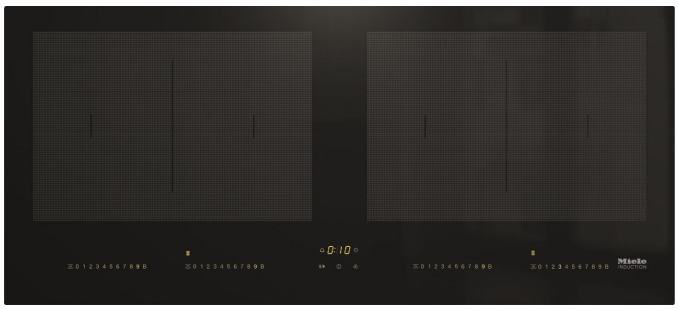

Table de cuisson à induction Panorama 91,6 cm

Sans cadre - Encastrement standard et à fleur de plan

Commande SmartSelect - Affichage ambré
Verre vitrocéramique noir, sérigraphie LightPrint

4 zones de cuisson dont 2 zones modulables PowerFlex

Zone PowerFlex : 230 x 150 mm, max. 3000 W,
Puissance max. avec TwinBooster : 3650 W
Zone gauche Bridge PowerFlex : 230 x 390 mm, max. 4800 W,
Puissance max. avec TwinBooster : 7300 W
Zone droite Bridge PowerFlex : 230 x 390 mm, max. 4800 W,
Puissance max. avec TwinBooster : 7300 W

Détection automatique de la taille des récipients
Fonctions Booster et TwinBooster
4 Minuteurs
Fonction Stop&Go, Fonction mémoire 10 sec.
Maintien au chaud (65°C)
7 niveaux de sécurité
Mijotage automatique, protection nettoyage

Equipée Con@ctivity 3.0 et Miele@home

Encastrement 89.6 x 38.8 cm
Branchement monophasé - Puissance 7,3 kW

Informations logistiques

Code EAN : 4002516149484
Code SAP : 11126680
Dim. nettes (HxLxP) : 51 x 916 x 408 mm
Dim. brutes (HxLxP) : 129 x 1050 x 648 mm
Poids brut : 14,18 kg / Poids net : 12,14 kg
Dim. palette (HxLxP) : x80x120 cm
Lieu de fabrication : Allemagne
Code douanier : 85166050
Alimentation électrique : 230 V - 50 Hz

Tarif de base HT : 1915,83 €

Prix max conseillé TTC : 2299 €* + 5 € d'éco-part.
soit 2304 €

Disponibilité : 01/06/2019
Durée de disponibilité des pièces détachées : 15 ans

Bandeau de Commande

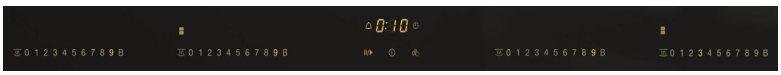

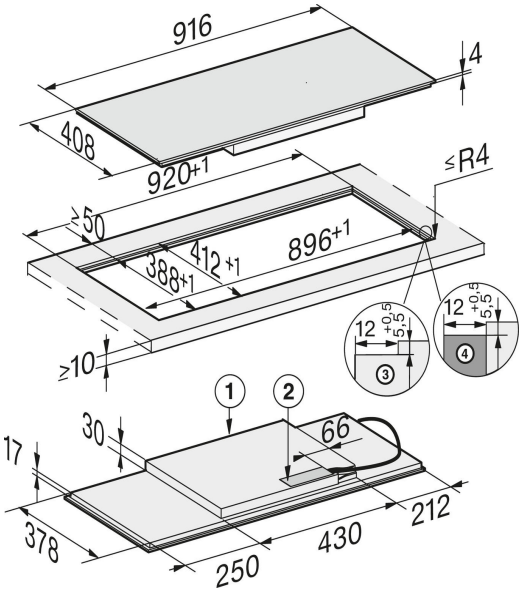

La puissance de nos tables de cuisson à induction permet une montée en température extrêmement rapide. Faire bouillir une grande quantité d'eau rapidement devient un jeu d'enfant.

Cet appareil a été testé pour vous assurer la plus grande satisfaction. Il a subi des tests équivalents à une durée d'utilisation de 20 ans.

Nos tables de cuisson sont fabriquées dans notre usine allemande de Arnsberg avec la plus grande attention.
.

*Prix maximum conseillé au 1er Mars 2019
Le fabricant se réserve le droit de modifier les caractéristiques de ses produits