Miele

TABLE DE CUISSON
KM 7404 FX

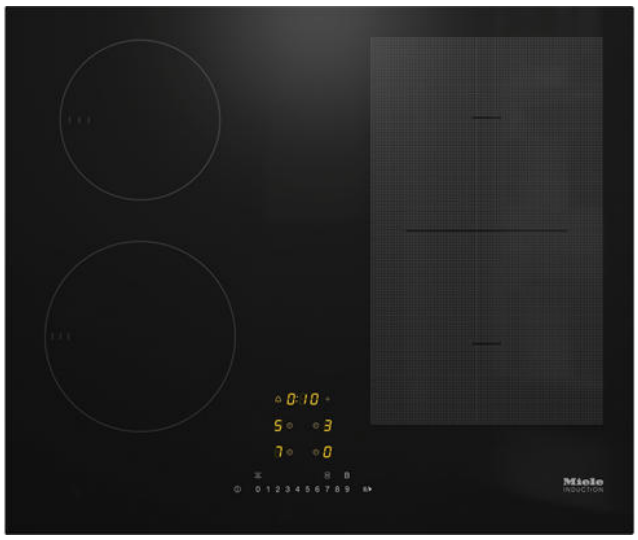

Table de cuisson à induction largeur 59,2 cm

Sans cadre - Encastrement à fleur de plan uniquement

Commande ComfortSelect - Affichage ambré
Verre vitrocéramique noir, sérigraphie LightPrint

4 zones de cuisson dont 1 zone modulable PowerFlex
9 à 17 puissances programmables
Zone avant gauche : Ø 140 - 190 mm, max. 2500 W,
Puissance max. avec TwinBooster : 3000 W
Zone arrière gauche : Ø 100 - 160 mm, max. 1700 W,
Puissance max. avec TwinBooster : 2200 W
Zone PowerFlex : 230 x 150 mm, max. 3000 W,
Puissance max. avec TwinBooster : 3650 W
Bridge PowerFlex : 230 x 390 mm, max. 4800 W,
Puissance max. avec TwinBooster : 7300 W

Accès direct aux niveaux de puissances
Début de cuisson auto
Fonctions Booster et TwinBooster
Fonction Mémoire 10 sec
Fonction Stop&Go
4 Minuteurs
Maintien au chaud (65°C)
7 niveaux de sécurité

Equipée Con@ctivity 3.0 et Miele@home

Encastrement 59.6 x 49.6 cm
Branchement monophasé – Puissance 7,3 kW

Informations logistiques

Code EAN : 4002516149361
Code SAP : 11126480
Dim. nettes (HxLxP) : 51 x 592 x 492 mm
Dim. brutes (HxLxP) : 129 x 740 x 648 mm
Poids brut : 12,08 kg / Poids net : 10,7 kg
Dim. palette (HxLxP) : x80x120 cm
Lieu de fabrication : Allemagne
Code douanier : 85166050
Alimentation électrique : 230 V - 50 Hz

Tarif de base HT : 999.17 €

Prix max conseillé TTC : 1199 €* + € d'éco-part.
soit 1204 €

Disponibilité : 01/07/2019
Durée de disponibilité des pièces détachées : 15 ans

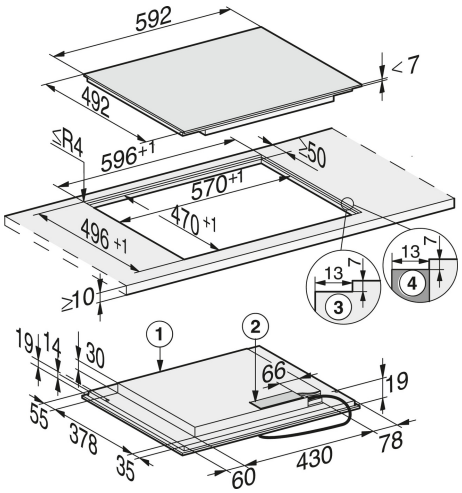

Bandeau de Commande

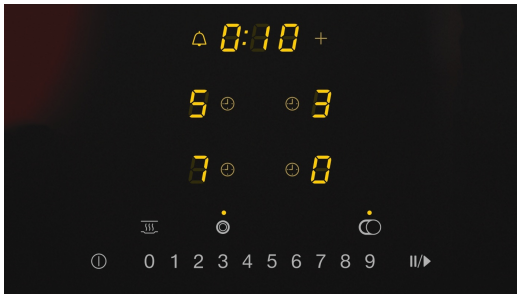

La puissance de nos tables de cuisson à induction permet une montée en température extrêmement rapide. Faire bouillir une grande quantité d'eau rapidement devient un jeu d'enfant.

Cet appareil a été testé pour vous assurer la plus grande satisfaction. Il a subi des tests équivalents à une durée d'utilisation de 20 ans.

Nos tables de cuisson sont fabriquées dans notre usine allemande de Arnsberg avec la plus grande attention.

*Prix maximum conseillé au 1er Mars 2019
Le fabricant se réserve le droit de modifier les caractéristiques de ses produits