iQ700, Four intégrable, 60 x 60 cm, Inox
HB675GBS1

- ✓ activeClean®# votre four se nettoie automatiquement grâce au nettoyage pyrolyse.
- ✓ Visibilité parfaite sous tous les angles - Ecran TFT
- ✓ Pour des résultats de cuisson parfait - 10 programmes automatiques cookControl10
- ✓ Air pulsé 4D Plus# une répartition homogène de la chaleur à tous les niveaux, pour des résultats exceptionnels.
- ✓ Ouverture et fermeture douce de la porte - softMove

Accessoires intégrés

1 x tôle de cuisson émaillée
1 x grille
1 x lèchefrite pour pyrolyse

Accessoires en option

HZ638370	RAIL TELESCOPIQUE 3NIVEAUX SORTIE TOTALE
HZ638270	RAIL TELESCOPIQUE 2NIVEAUX PYROLYSABLE

Équipement

Données techniques

Couleur de la façade : Inox
Type de construction : Encastrable
Système de nettoyage intégré : Pyrolyse et Hydrolyse
Niche d'encastrement : 585-595 x 560-568 x 550 mm
Dimensions appareil H x L x P : 595 x 594 x 548 mm
Dimensions du produit emballé : 670 x 680 x 670 mm
Matériau du bandeau : Acier inox
Matériau de la porte : Verre
Poids net : 38,050 kg
Volume utile du four : 71 l
Mode de cuisson : Chaleur de sole, Chaleur tournante éco, Circotherm®, Convection naturelle, Cuisson basse température, Gril chaleur tournante, Gril grande surface, Gril petite surface, Maintenir au chaud, Position pizza, Préchauffer
Contrôle de température : Electronique
Nombre de lampe(s) : 1
Certificats de conformité : CE, VDE
Longueur du cordon électrique : 120 cm
Code EAN : 4242003672419
Nombre de cavités - (2010/30/CE) : 1
Classe énergétique (2010/30/CE) : A+
Energy consumption per cycle conventional (2010/30/EC) : 0,87 kWh/cycle
Energy consumption per cycle forced air convection (2010/30/EC) : 0,69 kWh/cycle
Indice de classe énergétique - NOUVEAU (2010/30/CE) : 81,2 %
Puissance de raccordement : 3600 W
Intensité : 16 A
Tension : 220-240 V
Fréquence : 60; 50 Hz
Type de prise : Fiche cont.terre/Gard.fil ter.

4 242003 672419

iQ700, Four intégrable, 60 x 60 cm, Inox
HB675GBS1

Équipement

Nettoyage :
- Nettoyage Pyrolyse

Design :
- Ecran TFT intéractif 2,8", avec texte clair
- Monobouton central
- Cavité intérieure en noir diamant

Type de four/Modes de cuisson
- Volume 71 l
- 13 modes de cuisson :
- air pulsé 4D, hotAir Eco, convection naturelle, convection naturelle Eco, gril air pulsé, gril grande surface, gril petite surface, position pizza, coolStart (pour les surgelés), Chaleur de sole, cuisson basse température, préchauffage, maintien chaud
- Réglage de température : 30 °C - 300 °C

Confort/Sécurité
- Système softMove : ouverture et fermeture douces assistées, Porte abattante
- Température de porte 30 °C
- Préconisation de température
- Affichage de la température
- Contrôle optique de la montée en température
- Fonction Sabbat
-
-
- cookAssist : recettes préprogrammées
- 10 programmes automatiques
- Préchauffage booster
- Eclairage halogène
- Verrou de porte électronique
- Sécurité enfants
- Coupure automatique du four
- Indicateur de chaleur résiduelle
- Touche marche
- Interrupteur au contact de la porte
-
- Ventilateur de refroidissement

Accessoires inclus :
- lèchefrite, grille, tôle de cuisson émaillée

Données techniques :
- Câble de raccordement : 120 cm
- Puissance totale de raccordement : 3.6 kW
- Tension nominale : 220 - 240 V
- Classe d'efficacité énergétique (selon norme EU 65/2014) : A+ sur une échelle allant de A+++ à D
- Consommation énergétique chaleur de voûte / de sole : 0.87 kWh
- Consommation énergétique air chaud : 0.69 kWh
- Cavité : 1
- Source de chaleur : électrique
- Volume cavité : 71 l

iQ700, Four intégrable, 60 x 60 cm, Inox
HB675GBS1

Cotes

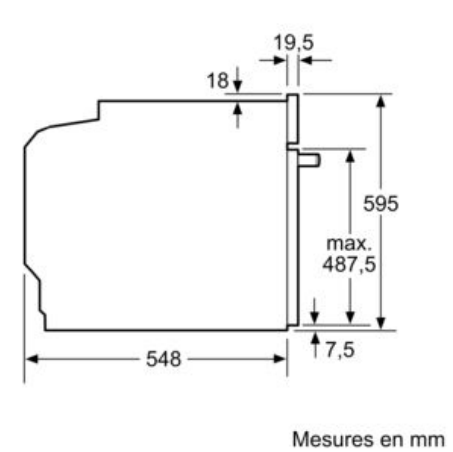

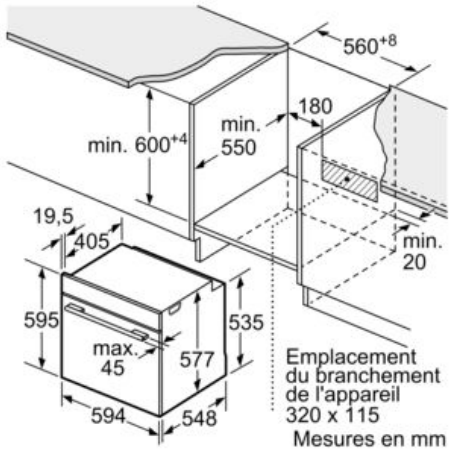

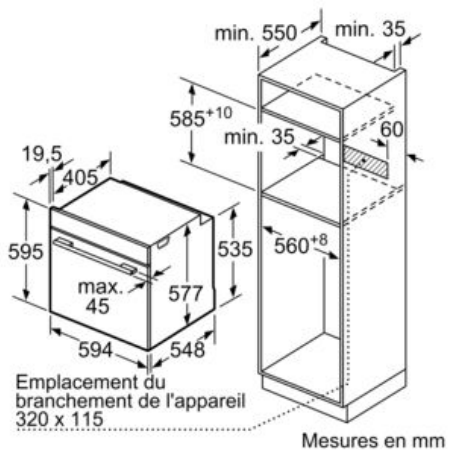

Si l'appareil est installé sous une table de cuisson, les épaisseurs de plaque de travail suivantes (le cas échéant y compris la sous-structure) doivent être respectées.

Type de table de cuisson	**épaisseur de plaque de travail min.**	
	appliqué	affleurant
Table de cuisson à induction	37 mm	38 mm
table de cuisson à induction pleine surface	47 mm	48 mm
table de cuisson à gaz	30 mm	38 mm
table de cuisson électrique	27 mm	30 mm