Série 4, Table gaz, 60 cm, Acier inox
PGP6B5B90

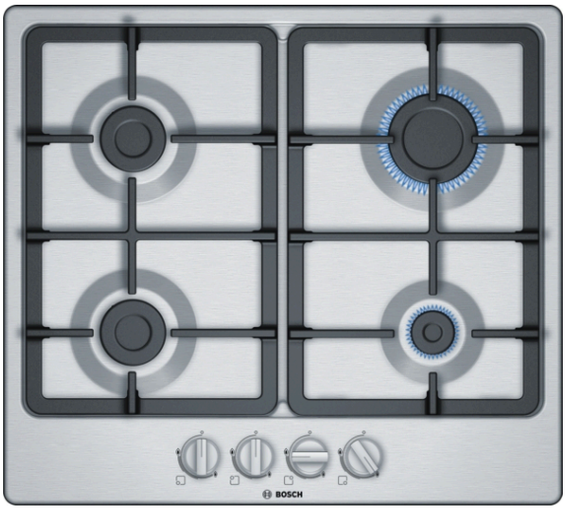

Table gaz avec contrôle frontal : les zones de cuisson sont facilement accessibles.

- Boutons en épée pour un contrôle ergonomique.
- Supports casserole en fonte pour une stabilité maximale.
- Design élégant.
- Envie de privilégier les énergies renouvelables ? Avec Bosch, vous pouvez désormais cuisiner au biométhane.

Données techniques

Appellation produit/famille : Table à interrup. foyers gaz
Type de construction : Encastrable
Source d'énergie : Gaz
Nombre de foyers pouvant être utilisés simultanément : 4
Système de commandes : Manette losangée
Niche d'encastrement : 45 x 560-562 x 480-492 mm
Largeur appareil : 582 mm
Dimensions appareil H x L x P : 45 x 582 x 520 mm
Dimensions du produit emballé : 141 x 651 x 578 mm
Poids net : 9,605 kg
Poids brut : 10,5 kg
Témoin de chaleur résiduelle : sans
Emplacement du bandeau de commande : Devant de la table
Matériau de base de la surface : Acier inox
Couleur de la surface : Acier inox
Couleur du cadre : Acier inox
Certificats de conformité : CE
Longueur du cordon électrique : 100 cm
Code EAN : 4242005119318
Puissance maximum de raccordement : 1 W
Puissance maxi gaz : 7500 W
Intensité : 3 A
Tension : 220-240 V
Fréquence : 50; 60 Hz

4 242005 119318

Série 4, Table gaz, 60 cm, Acier inox
PGP6B5B90

Table gaz avec contrôle frontal : les zones de cuisson sont facilement accessibles.

Design

- Surface inox
- Supports fonte

Confort d'utilisation

- Boutons ergonomiques : manettes facilement accessibles à l'avant avec une prise solide pour une rotation sans effort.
- Allumage électrique une main : vous avez juste à pousser et tourner la manette pour allumer la flamme

Brûleurs et puissance

- 4 brûleurs
- Arrière droit : Brûleur rapide jusqu'à 3 kW (dépend du type de gaz)
- Avant droit : Brûleur économique jusqu'à 1 kW (dépend du type de gaz)
- Avant gauche : Brûleur normal jusqu'à 1.75 kW (dépend du type de gaz)
- Arrière gauche : Brûleur normal jusqu'à 1.75 kW

Sécurité

- Sécurité gaz par thermocouple : coupe automatiquement l'arrivée du gaz en cas d'extinction de la flamme

Installation (types de gaz & dimensions)

- Utilisable pour : gaz nat H/E 20mbar,E+ 20/25mba gaz liquide G30,31 28-30/37mba
- Equipé pour le gaz naturel (20 mbar)
- Injecteurs pour butane/propane (28-30/37mbar) livrés avec l'appareil. Pour tous autres types de gaz ou installations, veuillez contacter le service client.
- Dimensions du produit (HxLxP mm) : 53 x 582 x 520
- Taille de niche requise pour l'installation (HxLxP mm) : 45 x 560 x (480 - 492)
- Épaisseur minimale du plan de travail : 30 mm
- Câble d'alimentation : 1 m
- Charge connectée : 7.5 kW

Série 4, Table gaz, 60 cm, Acier inox
PGP6B5B90

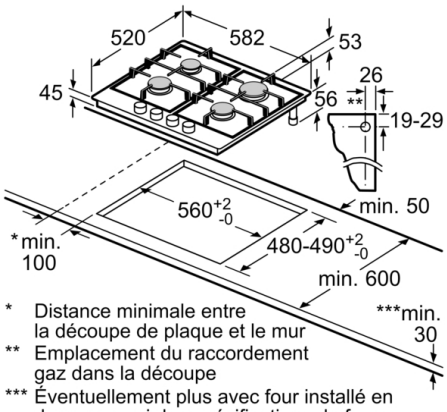

* Distance minimale entre la découpe de plaque et le mur
** Emplacement du raccordement gaz dans la découpe
*** Éventuellement plus avec four installé en dessous ; voir les spécifications du four

Mesures en mm