Série 8, Four intégrable, 60 x 60 cm, Inox
HBG675BS2

4D Hotair

AutoPilot 10

Un four avec AutoPilot : des programmes automatiques qui garantissent la réussite de tous les plats sélectionnés.

- **Pyrolyse :** le nettoyage du four fait désormais partie du passé grâce au programme de nettoyage pyrolyse.
- **Bandeau de commande avec écran TFT :** utilisation facile grâce à un anneau de contrôle et des textes clairs.
- **Hotair 4D :** une distribution homogène de la chaleur pour des résultats parfaits, qu'importe le niveau de cuisson choisi.
- **AutoPilot10 :** 10 programmes automatiques pour des résultats de cuisson parfaits.
- **Préchauffage rapide :** gagnez du temps lorsque vous cuisinez.

Données techniques

Couleur de la façade : Inox
Type de construction : Encastrable
Système de nettoyage intégré : Pyrolyse et Hydrolyse
Niche d'encastrement : 585-595 x 560-568 x 550 mm
Dimensions appareil H x L x P : 595 x 594 x 548 mm
Dimensions du produit emballé : 670 x 680 x 670 mm
Matériau du bandeau : Acier inox
Matériau de la porte : Verre
Poids net : 37,666 kg
Volume utile du four : 71 l
Mode de cuisson : Chaleur de sole, Chaleur tournante éco, Circotherm®, Convection naturelle, Cuisson basse température, Décongélation, Gril chaleur tournante, Gril grande surface, Gril petite surface, Maintenir au chaud, Position pizza, Préchauffer
Contrôle de température : Electronique
Nombre de lampe(s) : 1
Certificats de conformité : CE, VDE
Longueur du cordon électrique : 120 cm
Code EAN : 4242005180042
Nombre de cavités - (2010/30/CE) : 1
Classe énergétique (2010/30/CE) : A+
Energy consumption per cycle conventional (2010/30/EC) : 0,87 kWh/cycle
Energy consumption per cycle forced air convection (2010/30/EC) : 0,69 kWh/cycle
Indice de classe énergétique - NOUVEAU (2010/30/CE) : 81,2 %
Puissance de raccordement : 3600 W
Intensité : 16 A
Tension : 220-240 V
Fréquence : 50; 60 Hz
Type de prise : Fiche cont.terre/Gard.fil ter.

Accessoires intégrés

2 x grille
1 x lèchefrite pour pyrolyse

Accessoires en option

HEZ530000 : 2 DEMI LECHEFRITES
HEZ638270 : RAIL TELESCOPIQUE 2NIVEAUX PYROLYSABLE
HEZ638370 : RAIL TELESCOPIQUE 3NIVEAUX PYROLYSABLE

4 242005 180042

Série 8, Four intégrable, 60 x 60 cm, Inox HBG675BS2

Un four avec AutoPilot : des programmes automatiques qui garantissent la réussite de tous les plats sélectionnés.

Nettoyage :

- Nettoyage pyrolyse

Design :

- Ecran TFT couleur sensitif 2,5", avec texte clair
- Anneau de contrôle intuitif
- Intérieur de porte plein verre

Type de four/Modes de cuisson

- Volume 71 l
- 13 modes de cuisson : Hotair 4D, Cuisson douce, convection naturelle, convection naturelle Eco, gril air pulsé, gril grande surface, gril petite surface, position pizza, chaleur de sole , chaleur de vôute et sole, cuisson basse température, décongélation, préchauffage, maintien chaud
- AutoPilot
- 10 programmes automatiques
- Réglage de température : 30 °C - 300 °C

Confort/Sécurité

- Porte abattante, Système SoftMove : fermeture, ouverture douces assistées, Porte abattante
- Température de porte 30 °C
- Horloge électronique
- Eclairage halogène, commutable
- Préconisation de température Affichage de la température Contrôle optique de la montée en température Fonction Sabbat
- Préchauffage Booster
- Sécurité enfants Coupure automatique du four Indicateur de chaleur résiduelle Touche marche Interrupteur au contact de la porte
- Ventilateur de refroidissement

Accessoires inclus :

- 2 x grille, 1 x lèchefrite pour pyrolyse

Données techniques :

- Câble de raccordement : 120 cm
- Tension nominale : 220 - 240 V
- Puissance totale de raccordement : 3.6 kW
- Classe d'efficacité énergétique (selon norme EU 65/2014) : A+ sur une échelle allant de A+++ à D Consommation énergétique chaleur de voûte / de sole : 0.87 kWh Consommation énergétique air chaud : 0.69 kWh Cavité : 1 Source de chaleur : électrique Volume cavité : 71 l

Série 8, Four intégrable, 60 x 60 cm, Inox
HBG675BS2

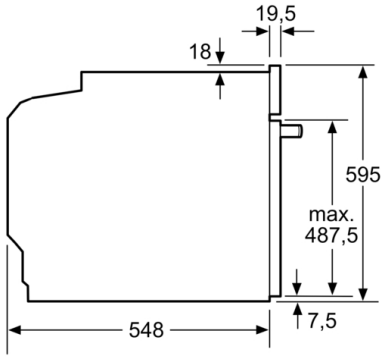

Mesures en mm

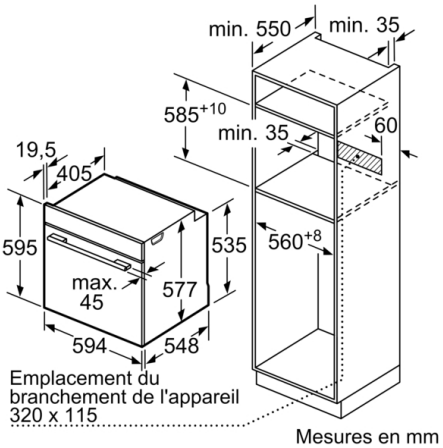

Mesures en mm

Si l'appareil est installé sous une table de cuisson, les épaisseurs de plaque de travail suivantes (le cas échéant y compris la sous-structure) doivent être respectées.

Type de table de cuisson	épaisseur de plaque de travail min.	
	appliqué	affleurant
Table de cuisson à induction	37 mm	38 mm
table de cuisson à induction pleine surface	47 mm	48 mm
table de cuisson à gaz	30 mm	38 mm
table de cuisson électrique	27 mm	30 mm

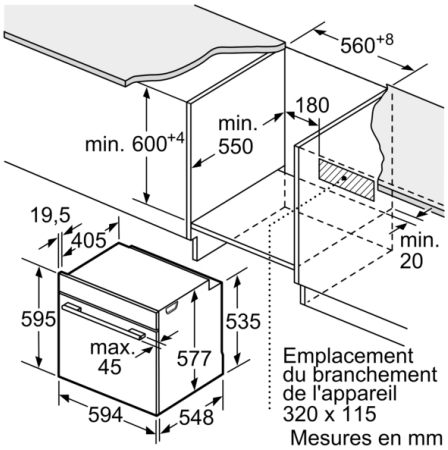

Mesures en mm