Série 8, Four intégrable, 60 x 60 cm, Blanc
HBG672BW1S

Un four avec AutoPilot : des programmes automatiques qui garantissent la réussite de tous les plats sélectionnés.

- **Hotair 4D :** une répartition homogène de la chaleur à tous les niveaux du four, pour des cuissons absolument parfaites.
- **AutoPilot10 :** 10 programmes automatiques pour des résultats de cuisson parfaits.
- **Bandeau de commande avec écran TFT :** utilisation facile grâce à un anneau de contrôle et des textes clairs.
- **Pyrolyse :** le nettoyage du four fait désormais partie du passé grâce au programme de nettoyage pyrolyse.
- **Porte SoftMove :** Système d'ouverture et fermeture amortie de la porte pour une utilisation tout en douceur.

Accessoires intégrés
1 x grille
1 x lèchefrite pour pyrolyse

Accessoires en option
HEZ530000 : 2 DEMI LECHEFRITES
HEZ638270 : RAIL TELESCOPIQUE 2NIVEAUX PYROLYSABLE
HEZ638370 : RAIL TELESCOPIQUE 3NIVEAUX PYROLYSABLE

Données techniques
Couleur de la façade : Blanc
Type de construction : Encastrable
Système de nettoyage intégré : Pyrolyse
Niche d'encastrement : 585-595 x 560-568 x 550 mm
Dimensions appareil H x L x P : 595 x 594 x 548 mm
Dimensions du produit emballé : 670 x 680 x 670 mm
Matériau du bandeau : Verre
Matériau de la porte : Verre
Poids net : 37,566 kg
Volume utile du four : 71 l
Mode de cuisson : Chaleur tournante éco, Circotherm®, Convection naturelle, Décongélation, Gril chaleur tournante, Gril grande surface, Position pizza
Contrôle de température : Electronique
Nombre de lampe(s) : 1
Certificats de conformité : CE, VDE
Longueur du cordon électrique : 120 cm
Code EAN : 4242005055760
Nombre de cavités - (2010/30/CE) : 1
Classe énergétique (2010/30/CE) : A+
Energy consumption per cycle conventional (2010/30/EC) : 0,87 kWh/cycle
Energy consumption per cycle forced air convection (2010/30/EC) : 0,69 kWh/cycle
Indice de classe énergétique - NOUVEAU (2010/30/CE) : 81,2 %
Puissance de raccordement : 3600 W
Intensité : 16 A
Tension : 220-240 V
Fréquence : 60; 50 Hz
Type de prise : Fiche cont.terre/Gard.fil ter., sans fiche

4 242005 055760

Série 8, Four intégrable, 60 x 60 cm, Blanc HBG672BW1S

Un four avec AutoPilot : des programmes automatiques qui garantissent la réussite de tous les plats sélectionnés.

Type de four/Modes de cuisson

- 8 modes de cuisson :
  Hotair 4D, Cuisson douce, convection naturelle, convection naturelle Eco, gril air pulsé, gril grande surface, position pizza, décongélation
- Réglage de température : 30 °C - 300 °C
- Volume 71 l

Supports d'enfournement / Système d'extraction:

- Nombre de niveaux de rack : 5 unité
- Rails téléscopiques en option, pyrolysable(s)

Design :

- Anneau de contrôle intuitif

Nettoyage :

- Nettoyage pyrolyse
- Intérieur de porte plein verre

Confort/Sécurité

- Ecran TFT couleur sensitif 2,5", avec texte clair
- Horloge électronique
- Préconisation de température
  Affichage de la température
  Contrôle optique de la montée en température
  Fonction Sabbat
- 10 programmes automatiques
- Porte abattante, Système SoftMove : fermeture, ouverture douces assistées, Porte abattante
- Poignée inox
- AutoPilot
- Préchauffage Booster
- Eclairage halogène
- Ventilateur de refroidissement

Accessoires inclus :

- grille, lèchefrite

Confort/Sécurité :

- Température de porte 30 °C
- Faible température de porte lors de la pyrolyse
- Verrou de porte électronique
  Sécurité enfants
  Coupure automatique du four
  Indicateur de chaleur résiduelle
  Touche marche
  Interrupteur au contact de la porte

Données techniques :

- Câble de raccordement : 120 cm
- Tension nominale : 220 - 240 V
- Puissance totale de raccordement : 3.6 kW
- Classe d'efficacité énergétique (selon norme EU 65/2014) : A+ sur une échelle allant de A+++ à D
  Consommation énergétique chaleur de voûte / de sole : 0.87 kWh
  Consommation énergétique air chaud : 0.69 kWh
  Cavité : 1
  Source de chaleur : électrique
  Volume cavité : 71 l

Dimensions:

- Dimensions appareil (HxLxP): 595 x 594 x 548 mm
- Dimensions d'encastrement (HxLxP): 560 mm - 568 mm x 585 mm - 595 mm x 550 mm
- Merci de consulter les dimensions d'encastrement des schémas d'encastrement

Série 8, Four intégrable, 60 x 60 cm, Blanc
HBG672BW1S

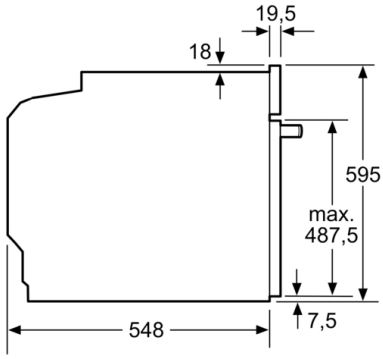

Mesures en mm

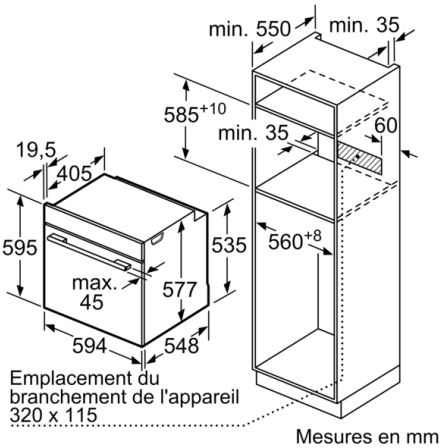

Mesures en mm

Si l'appareil est installé sous une table de cuisson, les épaisseurs de plaque de travail suivantes (le cas échéant y compris la sous-structure) doivent être respectées.

Type de table de cuisson	**épaisseur de plaque de travail min.**	
	appliqué	affleurant
Table de cuisson à induction	37 mm	38 mm
table de cuisson à induction pleine surface	47 mm	48 mm
table de cuisson à gaz	30 mm	38 mm
table de cuisson électrique	27 mm	30 mm

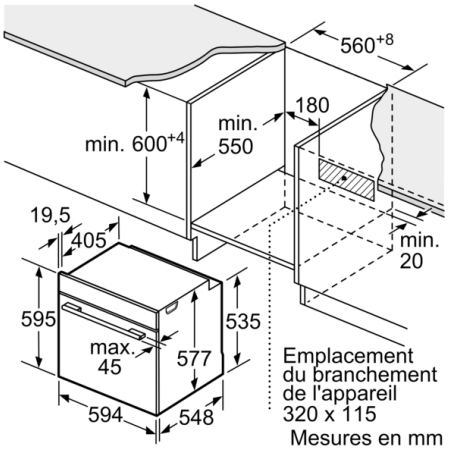

Mesures en mm