LYON

Réf. 20902
Réf. 20900
Réf. 20901

NF-EN 483:2000 Poêle étanche NF-EN 483:2000

Nouveauté

GESTION DE POÊLES ET CHAUDIÈRES PAR WIFI ET INTERNET

A+ EEI = 129

Rendement 91%

Autonomie 19h - 7h

PUISSANCE	TREMIE	CONSO Min.	CONSO Max.	DIAMÈTRE DE SORTIE DE FUMÉES	POIDS
7,5 kW	12 kg	0,6 kg/h	1,6 kg/h	80mm	78kg

Inclus

Poêle à pellets / Air

- Etanche(RT 2012.)
- Modulation automatique de l'air de combustion, de l'apport de combustible et de l'air de convection.
- Electronicque exclusive ECOFOREST.
- Gestion par wifi et internet.
- Contrôle et programmation par température ambiante ou par puissance.
- Polycombustible.
- Vacuum cleaning system.
- Multiples systèmes de sécurité
- Panier en fonte.
- Échangeur à ailettes sans entretien.

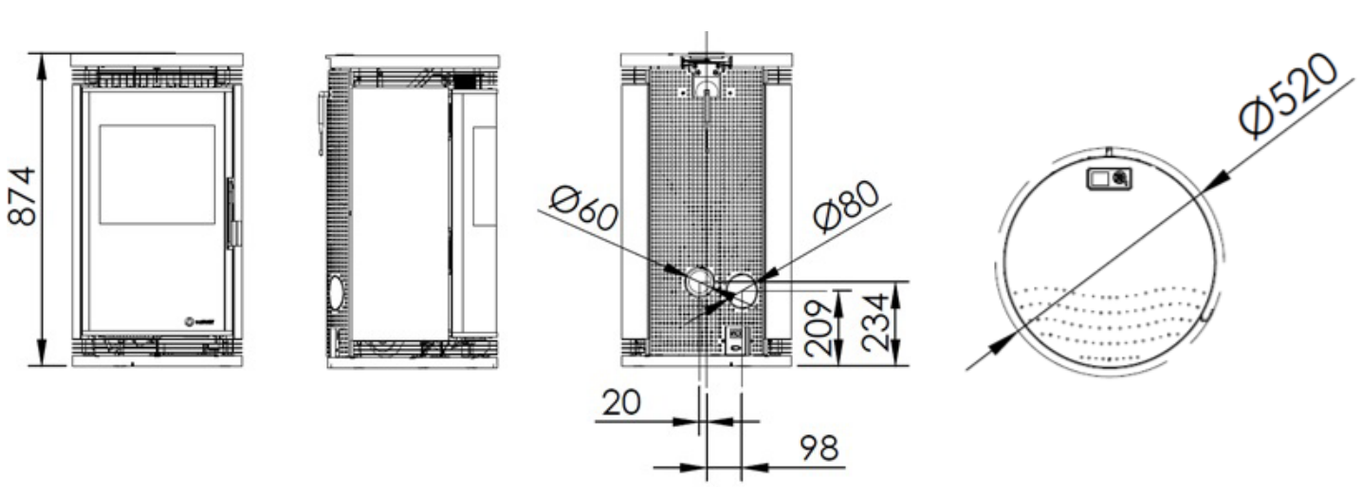

ecoFOREST biomasse - pompe à chaleur - solaire

Ecoforest se reserve le droit de changer la couleur, la dimension et la forme des produits sans préavis.