iQ500, Hotte murale, 60 cm, Inox
LC67BHP50

A

La hotte murale est puissante, a un taux d'extraction élevé et un design modern.

- ✓ Moteur iQdrive : performant et agréablement silencieux.
- ✓ Eclairage LED : visibilité et atmosphère idéales pour cuisiner.
- ✓ Délicieusement silencieuse# la hotte idéale pour cuisiner dans le calme.
- ✓ La position en vitesse intensive permet d'augmenter le débit d'air en évacuation lorsque les émanations de cuisson sont particulièrement denses.
- ✓ Grâce au touchControl le niveau de puissance et l'éclairage LED peuvent être sélectionnés directement.

Accessoires en option

LZ53251	FILTRE A CHARBON ACTIF
LZ53250	KIT DE RECYCLAGE
LZ31XXB16	FILTRE A CHARBON CLEANAIR PLUS
LZ12350	EXTENTION DE CHEMINEE 1500 MM
LZ12250	EXTENTION DE CHEMINEE 1000 MM
LZ11FXD51	KIT DE RECYCLAGE REGENERANT LONGUE DUREE
LZ11FXC56	MODULE DE RECYCLAGE CLEANAIR PLUS
LZ11CXI16	MODULE DE RECYCLAGE INTEGRE CLEANAIR +
LZ10FXJ05	KIT DE RECYCLAGE INTEGRE LONGUE DUREE

Équipement

Données techniques

Typologie : Wall-mounted
Certificats de conformité : CE, VDE
Longueur du cordon électrique : 130 cm
Hauteur de la cheminée : 582-908/568-1018 mm
Hauteur du produit, sans cheminée : 46 mm
Ecart minimal avec la table de cuisson électrique : 550 mm
Ecart minimal avec la table de cuisson gaz : 650 mm
Poids net : 15,036 kg
Type de commandes : Electronique
Nombre de vitesses : 3 vitesses + 2 intensif
Débit d'air maximum en évacuation : 416 m³/h
Débit de l'aspiration en Recyclage d'air position turbo : 409 m³/h
Débit maximum d'aspiration en recyclage d'air : 330 m³/h
Débit d'air position intensive en évacuation : 674 m³/h
Nombre de lampes : 2
Niveau sonore : 60 dB(A) re 1 pW
Diamètre du réducteurd'évacuation d'air : 120 / 150 mm
Matériau du filtre à graisses : Aluminium résistant au lave-vaisselle
Code EAN : 4242003831731
Puissance de raccordement : 143 W
Intensité : 10 A
Tension : 220-240 V
Fréquence : 50; 60 Hz
Type de prise : Fiche cont.terre/Gard.fil ter.

4 242003 831731

Fabriqué par BSH titulaire des droits d'utilisation de la#marque Siemens AG

iQ500, Hotte murale, 60 cm, Inox
LC67BHP50

Équipement

Design :
- Hotte inox

Puissance :
- En mode évacuation ou recyclage (avec kit en option)
- Un kit de recyclage est indispensable pour toute installation en mode recyclage
- Moteur iQdrive : moteur induction à basse consommation
- Touches, 5 vitesses dont 2 intensives
- Niveau sonore (min/max) en fonctionnement normal : 47/60 dB
- Débit d'air en évacuation selon la norme DIN/EN 61591
- fonctionnement normal : 416 m³/h
- position intensive : 674 m³/h

Confort/Sécurité :
- Commande touchControl avec Affichage digital
- Positions intensives avec retour automatique au bout de 6 minutes
- Ventilation automatique par intermittence pendant 10 min après utilisation
- Booster temporisé
- Variateur d'intensité lumineuse softLight
- Eclairage LED 2 x 3 W
- 2 filtre(s) à graisse métallique(s) lavable au lave-vaisselle
- Témoin de saturation du filtre métallique et à charbon actif

Données techniques :
- Classe d'efficacité énergétique A* sur une échelle allant de A+++ à D
- Consommation énergétique moyenne : 35.6 kWh/an*
- Classe d'efficacité ventilateur : A*
- Classe d'efficacité éclairage : A*
- Classe d'efficacité filtre à graisse : B*
- Câble de raccordement 1.3 m
- Puissance de raccordement 143 W
- Intensité lumineuse : 267 lux
- Température de couleur : 3500 K

**Conformément au règlement délégué européen No 65/2014*

iQ500, Hotte murale, 60 cm, Inox
LC67BHP50
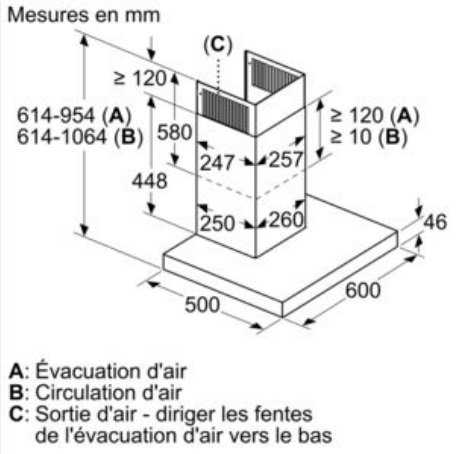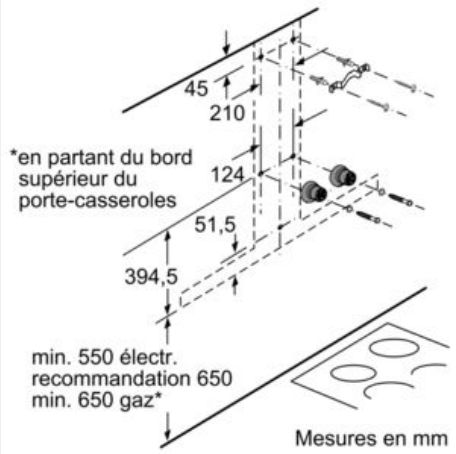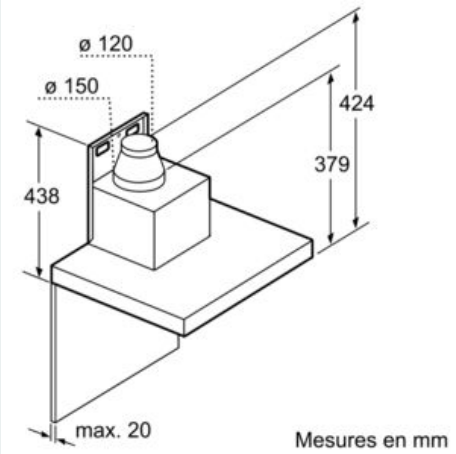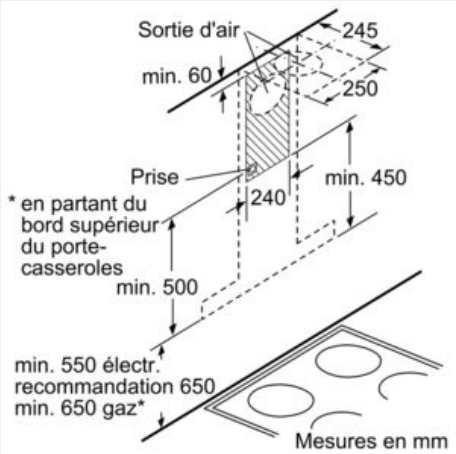
Cotes