Table de cuisson

FGM64300X

Deux en un!
Cette table de cuisson mixte, vous offre la liberté d'employer la méthode de cuisson qui convient le mieux à vos besoins du moment !

Product Benefits & Features

Manettes de commande latérales
Les manettes de commande de la table de cuisson se trouvent sur le côté, à un endroit difficile d'accès pour les petites mains. Plus de sûreté pour les enfants, moins de stress pour vous !

Un entretien facile et rapide
Cette table de cuisson est conçue pour un nettoyage simple et rapide. Il vous suffit d'essuyer les supports émaillés avec un chiffon

Allumage intégré aux manettes
Simple et facile, avec l'allumage électronique intégré aux manettes, plus besoin de chercher des allumettes ou votre allume gaz.

Thermocouples
Une sécurité totale grâce aux thermocouples. Si la flamme s'éteint, le gaz se coupe automatiquement.

- 3 foyers gaz et 1 foyer électrique
- Bandeau de commandes Latéral
- Commandes par manettes
- Allumage électronique intégré aux manettes
- Sécurité gaz par thermocouple
- Grilles émail
- Foyer AVG Gaz rapide : 3000W/100mm
- Foyer ARG Plaque électrique à limiteur: 1000W/145mm
- Foyer AVD Gaz auxiliaire: 1000W/54mm
- Foyer ARD Gaz semi-rapide: 2000W/70mm
- No

Table de cuisson

FGM64300X

Product Specification

Nombre de zones de cuisson gaz	3
Technologie de chauffe de la table	Mixte gaz/électrique
Diamètre des zones de cuisson	Ø en cm:*
Efficacité énergétique selon le brûleur à gaz (EE brûleur gaz):	en %*
Avant gauche	62.2
Arrière droite	59.36
Consommation énergétique par zone de cuisson (CE cuisson électrique)	en Wh/kg:*
Arrière gauche	194.9
Efficacité énergétique de la table de cuisson (EE table gaz) en %*	60.8
Couleur	Inox
Dimensions LxP (mm)	580x500
Dimensions d'encastrement HxLxP (mm):	30x550x470
Type de grille(s)	2 grilles, en émail
Cordon (en m):	1.1
Puissance électrique totale maximum (W)	1000
Puissance gaz totale (W)	6000
Tension(V)	220-240
Injecteurs gaz de ville:	livrés montés
Gaz butane/propane:	oui, livrée avec injecteurs
Gaz de ville Corse:	oui, livrée avec injecteurs

Poids brut/net (kg)	8.6 / 8
Dimensions emballées HxLxP (mm)	120x680x620
Fabriqué en	Italie
Code EAN	7332543660469
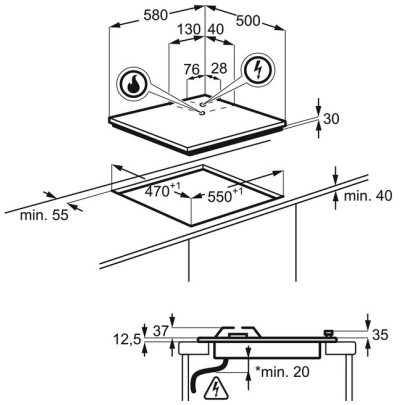
PSGBHO170DE00004