# Fiches d'information sur le produit KANO-S

Référence de l’article  525038

## Avantage

- Mitigeur fi n au design esthétique
- Douchette extractible
- Particulièrement adapté aux éviers compacts
- Version couleur disponible dans tous les coloris SILGRANIT

## Coloris

Coloris disponibles

noir/chromé
anthracite/chromé
gris rocher/chromé
alumétallic/chromé
gris perle/chromé
blanc/chromé
jasmin/chromé
tartufo/chromé
café/chromé

SILGRANIT-Look bicolore anthracite/chromé

## Étendue des fournitures

- Bec orientable à 120° avec douchette amovible
- Percement Ø 35 mm nécessaire
- Cartouche à disques céramiques
- Flexible de raccordement d’une longeur de 350 mm et écrou 3/8" pour un montage simple et sûr
- Régulateur de jet breveté réduisant nettement les dépôts de calcaire
- Plaque de renfort augmentant la stabilité de la robinetterie lors de l’encastrement dans les éviers en inox

## Détails

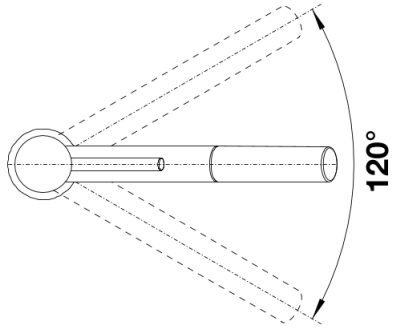


Plage de pivotement

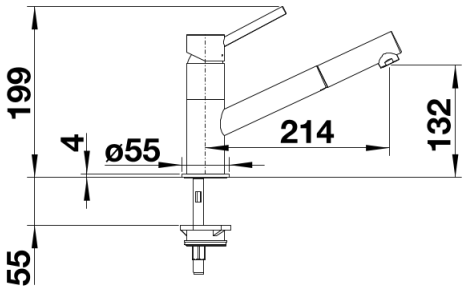


Vue latérale