CAVE MULTI-USAGE

LB 445

INOX

GAMME ENCASTRABLE | SOUS-PLAN

2 ZONES

44

82 CM SOUS PLAN

CARACTÉRISTIQUES GÉNÉRALES

- Installation : encastrable
- 44 bouteilles
- 2 zones
- Porte : 72 cm

CARACTÉRISTIQUES COFFRE ET PORTE

- Cadre de la porte : inox
- Porte réversible, ouverture droite
- Porte triple vitrage, traité anti-UV
- Poignée externe inox

CARACTÉRISTIQUES INTÉRIEURS

- 4 + 1 demie clayettes bois fronton inox
- Contrôle électronique avec affichage digital LED bleu
- Éclairage LED bleues
- Éclairage intérieur avec interrupteur

FONCTIONS ET SÉCURITÉS

- système d'humidification manuel
- Système anti-vibration

CARACTÉRISTIQUES TECHNIQUES

- Classe G
- Volume utile : 129 L
- Classe climatique : N (+16°C à +32°C)
- Consommation : 145 kWh/an
- Niveau sonore : 39 dB | classe C
- Froid ventilé

DONNÉES LOGISTIQUES

- Emballé (HxLxP) : 870 x 655 x 665 mm
- Déballé (HxLxP) : 820 x 595 x 573 mm
- Poids brut : 53 kg
- Poids net : 49 kg

TEMPÉRATURES

Amplitude : +5°C - +18°C

Zone supérieure : +5°C - +10°C
- 16 bouteilles

Zone inférieure : +10°C - +18°C
- 28 bouteilles

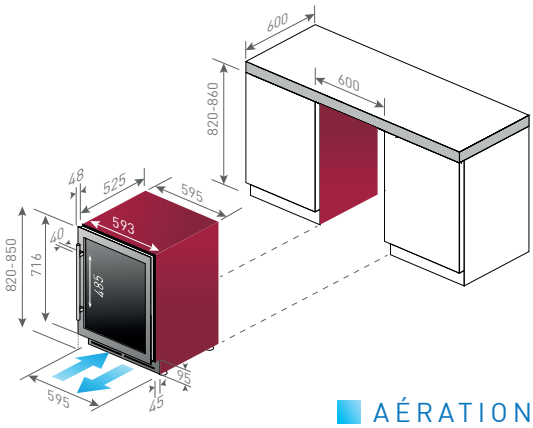

AÉRATION

INOX	EAN : 3260449044769	1739 €*
NOIR	EAN : 3260449044776	1739 €*

En savoir plus : https://www.caveavin-lechai.fr/produit/lb-445

*prix à titre indicatif, nos revendeurs sont libres de fixer leur prix de vente

septembre 2021 – Photos et documents non contractuels. Dans un but constant d'amélioration ou suivant des exigences techniques, nous nous réservons le droit d'apporter sans avis préalable toutes les modifications jugées indispensables à nos produits. Distribué par Sideme S.A., SIRET 722 005 956 00023 RCS Nanterre - SA au capital de 1.607.850€.