EIF61342 Table de cuisson

Des résultats toujours délicieux

Dites adieu aux approximations avec la table de cuisson à induction 700 SenseFry®. Le capteur de cuisson maintient la bonne température sur toute la surface de la poêle. Plus besoin de deviner ou d'ajuster les réglages. Désormais, vous pouvez cuire des crêpes cuites uniformément et des steaks juteux chez vous, facilement.

Système Hob2Hood, fini la fumée dans votre cuisine

Grâce au système Hob2Hood, plus besoin de régler votre hotte, la table s'occupe de tout. Une fois la table de cuisson active, l'éclairage de la hotte s'enclenche et les capteurs thermique adaptent la puissance d'aspiration.

Fonction booster, idéale pour porter l'eau en ébullition très rapidement

Activez la fonction Booster pour porter votre eau à ébullition en un temps record.

Autres bénéfices

• Grâce à la technologie induction, cuisinez sans risques !

• La fonction verrouillage vous permet de garder vos paramètres en mémoire

Caractéristiques

• Type de table de cuisson: Induction
• 60 cm
•3 foyers
•Double zone 18/28 cm - 5,2 kW
•Bandeau de commandes Frontal
•Commandes individuelles sensitives avec accès direct
•3 boosters
•3 minuteurs
•15 positions de puissance
•Foyer AVG Induction : 2300/3200W/210mm
•Foyer ARG Induction : 2300/3200W/210mm
•Foyer AVD double zone, Induction : 1800/2800/3500/5200W/180/280mm
•Fonction "indicateur temps écoulé"
•Verrouillage des commandes
•Arrêt automatique
•Détection des casseroles
•Anti-débordement
•Anti-surchauffe
•Sécurité enfants
•Bord biseauté en façade

Spécifications techniques

• Couleur : Noir
•Largeur (mm) : 590
•Profondeur (mm) : 520
•Hauteur d'encastrement (mm) : 44
•Largeur d'encastrement (mm) : 560
•Profondeur d'encastrement (mm) : 490
•Technologie de chauffe de la table : Induction
•Cordon (en m): : 1.5
•Puissance électrique totale maximum (W) : 7350
•Tension(V) : 220-240
•Poids appareil brut (Kg) : 12.26
•Poids appareil net (Kg) : 11.38
•Hauteur appareil emballé (mm) : 118
•Largeur appareil emballé (mm) : 678
•Profondeur appareil emballé (mm) : 600
•Code EAN : 7332543592562

Description produit
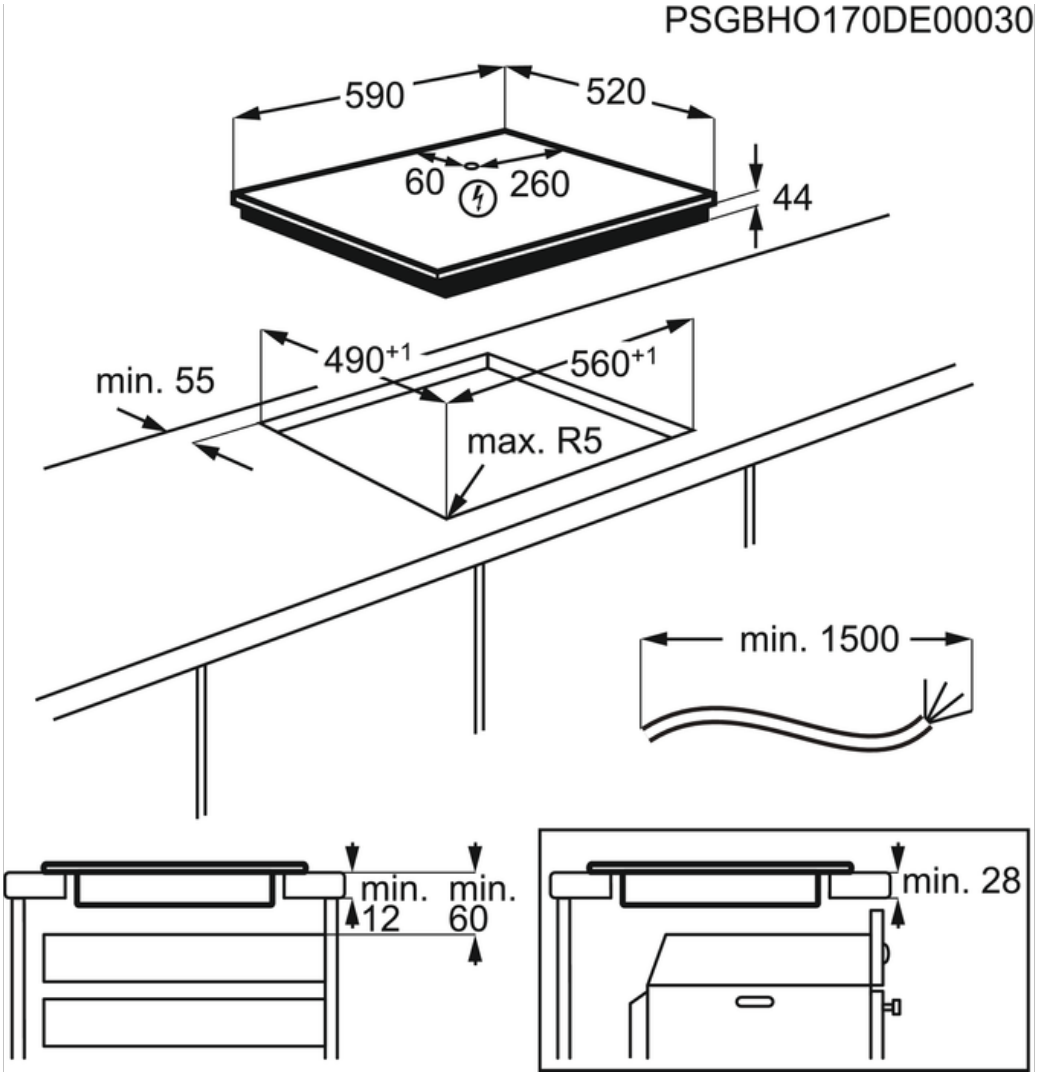
EIF61342 Table de cuisson