CAVE DE SERVICE

LM 78

INOX

GAMME ENCASTRABLE | SOUS-PLAN

1 ZONE

7

88 CM SOUS PLAN

CARACTÉRISTIQUES GÉNÉRALES

- Installation : encastrable
- 7 bouteilles
- 1 zone
- Porte : 78 cm

CARACTÉRISTIQUES COFFRE ET PORTE

- Cadre de la porte : inox
- Porte réversible, ouverture droite
- Porte triple vitrage, traité anti-UV
- Poignée externe inox

CARACTÉRISTIQUES INTÉRIEURS

- Sensitif avec affichage digital LED bleu
- Éclairage LED bleues
- Éclairage intérieur avec interrupteur

FONCTIONS ET SÉCURITÉS

- alarme porte ouverte, système d'humidification manuel
- Système anti-vibration

CARACTÉRISTIQUES TECHNIQUES

- Classe G
- Volume utile : 112 L
- Classe climatique : ST (+16°C à +38°C)
- Consommation : 142 kWh/an
- Niveau sonore : 39 dB | classe C
- Froid ventilé

DONNÉES LOGISTIQUES

- Emballé (HxLxP) : 925 x 190 x 570 mm
- Déballé (HxLxP) : 880 x 150 x 530 mm
- Poids brut : 22 kg
- Poids net : 20 kg

TEMPÉRATURES

Amplitude : +5°C - +22°C

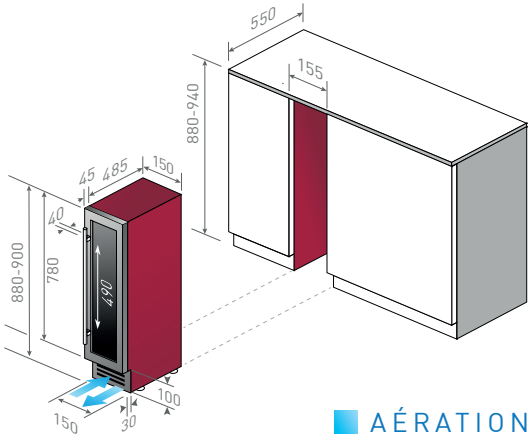

AÉRATION

INOX	EAN : 3260449043731	829 €*
NOIR	EAN : 3260449043748	829 €*

En savoir plus : https://www.caveavin-lechai.fr/produit/lm-78

*prix à titre indicatif, nos revendeurs sont libres de fixer leur prix de vente

septembre 2021 – Photos et documents non contractuels. Dans un but constant d'amélioration ou suivant des exigences techniques, nous nous réservons le droit d'apporter sans avis préalable toutes les modifications jugées indispensables à nos produits. Distribué par Sideme S.A., SIRET 722 005 956 00023 RCS Nanterre - SA au capital de 1.607.850€.