N 30, Hotte murale, 90 cm, Inox
D94BBC0N0

PASSIONNÉMENT CUISINE DEPUIS 1877

B

Flat Design avec une touche de modernité - notre hotte classique Box-Design.

√ Éclairage LED : une idée lumineuse pour cuisiner.

Équipement

Données techniques

Typologie : Wall-mounted
Certificats de conformité : CE, Eurasian, VDE
Longueur du cordon électrique : 130 cm
Hauteur de la cheminée : 583-912/583-1022 mm
Hauteur du produit, sans cheminée : 53 mm
Ecart minimal avec la table de cuisson électrique : 550 mm
Ecart minimal avec la table de cuisson gaz : 650 mm
Poids net : 12,7 kg
Type de commandes : Mécanique
Nombre de vitesses : 3
Débit d'air maximum en évacuation : 619 m^3/h
Débit maximum d'aspiration en recyclage d'air : 422 m^3/h
Nombre de lampes : 2
Niveau sonore : 70 dB(A) re 1 pW
Diamètre du réducteurd'évacuation d'air : 120 / 150 mm
Matériau du filtre à graisses : Aluminium résistant au lave-vaisselle
Code EAN : 4242004224167
Puissance de raccordement : 220 W
Intensité : 10 A
Tension : 220-240 V
Fréquence : 50; 60 Hz
Type de prise : Fiche cont.terre/Gard.fil ter.
Type de montage : Mural

4 242004 224167

Accessoires en option

Z50XXP0X0	FILTRE A CHARBON LONGUE DUREE
Z51DXB1X4	FILTRE A CHARBON CLEANAIR
Z51DXI1X4	KIT DE RECYCLAGE CLEANAIR
Z51DXI1X6	MODULE DE RECYCLAGE INTEGRE CLEANAIR +
Z51FXC1N6	MODULE DE RECYCLAGE CLEANAIR PLUS
Z51FXD1N1	KIT DE RECYCLAGE REGENERANT LONGUE DUREE
Z51FXJ0X0	KIT DE RECYCLAGE INTEGRE LONGUE DUREE
Z53XXB1X6	FILTRE A CHARBON CLEANAIR PLUS
Z5861N0	CREDENCE INOX LARGEUR 90 CM
Z5905N0	EXTENSION DE CHEMINEE 1000 MM
Z5915N0	EXTENSION DE CHEMINEE 1500 MM

N 30, Hotte murale, 90 cm, Inox

D94BBC0N0

COOKING PASSION SINCE 1877

Équipement

Design :

- Hottes box

Puissance :

- Fonctionnement en mode évacuation ou recyclage
- Un kit de recyclage est indispensable pour toute installation en mode recyclage
- Boutons poussoirs, 3 vitesses
- Niveau sonore en évacuation et fonctionnement normal (min/max) : 49/70 dB
- Débit d'air en évacuation selon la norme EN 61591 fonctionnement normal : 619 m^3/h

Confort/Sécurité :

- Eclairage LED 2 x 3 W
- 3 filtre(s) à graisse métallique(s) lavable au lave-vaisselle

Données techniques :

- Classe d'efficacité énergétique B* sur une échelle allant de A+++ à D
- Consommation énergétique moyenne : 47.4 kWh/an*
- Classe d'efficacité ventilateur : A*
- Classe d'efficacité éclairage : A*
- Classe d'efficacité filtre à graisse : B*
- Câble de raccordement 1.3 m
- Puissance de raccordement : 220 W
- Diamètre d'évacuation recommandé Ø 150 mm (Ø 120 mm livré avec l'appareil)
- Intensité lumineuse : 91 lux
- Température de couleur : 3500 K

**Conformément au règlement délégué européen No 65/2014*

COOKING PASSION SINCE 1877
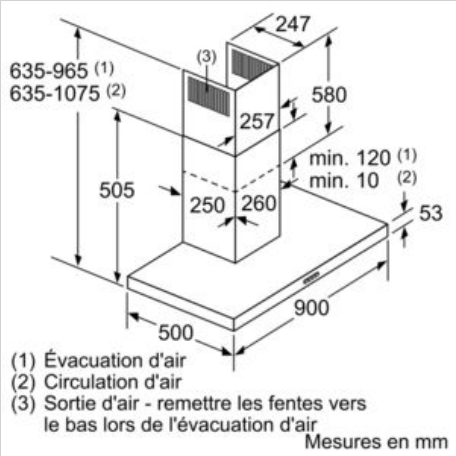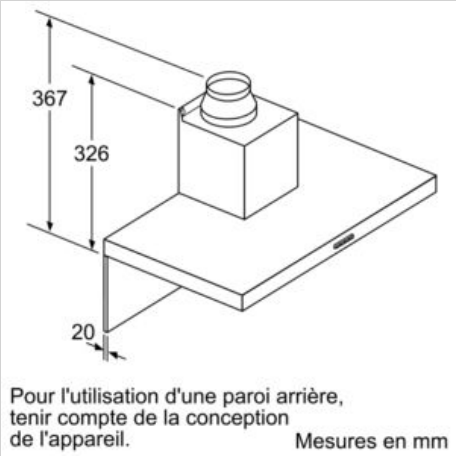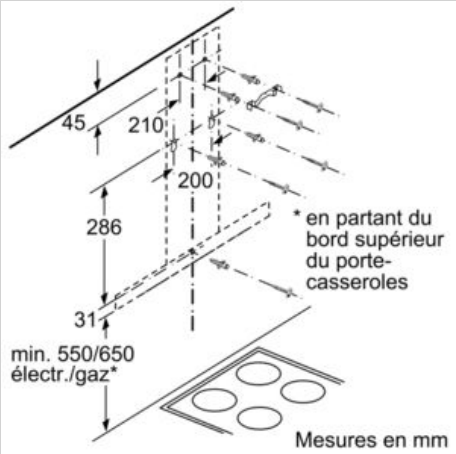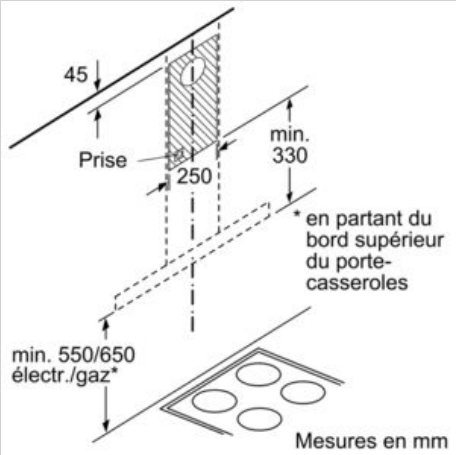
Cotes