N 30, Four intégrable, 60 x 60 cm, Inox
B1ACD5AN0

PASSIONNÉMENT CUISINE DEPUIS 1877

A

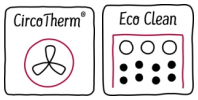

Accessoires en option

Z11CR10X0	GRILLE A PATISSERIE ET ROTISSERIE
Z11TF36X0	RAIL TELESCO 3NIV / N30-50 ET FOURS ECO
Z11TI15X0	VARIOCLIP
Z19DD10X0	ACCESSOIRE VAPEUR

CircoTherm© - Pour une cuisson jusqu' à 3 niveaux.

- √ CircoTherm® : la solution intelligente qui répartit l'air chaud de façon homogène sur trois niveaux à la fois.
- √ EcoClean, associé à l'hydrolyse - le duo qui facilite le nettoyage
- √ Ecran LED - Une lecture simple, efficace et claire des paramètres de cuisson

Équipement

Données techniques

Couleur de la façade : Inox
Type de construction : Encastrable
Système de nettoyage intégré : ecoclean (tous côtés)
Niche d'encastrement : 585-595 x 560-568 x 550 mm
Dimensions appareil H x L x P : 595 x 594 x 548 mm
Dimensions du produit emballé : 675 x 690 x 660 mm
Matériau du bandeau : Verre
Matériau de la porte : Verre
Poids net : 33,142 kg
Volume utile du four : 71 l
Mode de cuisson : Chaleur de sole, Chaleur tournante, Chaleur tournante douce, Convection naturelle, Gril chaleur tournante, Gril grande surface, Position pizza
Matériau de la cavité : Autre
Contrôle de température : Mécanique
Nombre de lampe(s) : 1
Certificats de conformité : CE, VDE
Longueur du cordon électrique : 120 cm
Code EAN : 4242004225003
Nombre de cavités - (2010/30/CE) : 1
Classe énergétique (2010/30/CE) : A
Energy consumption per cycle conventional (2010/30/EC) : 0,97 kWh/cycle
Energy consumption per cycle forced air convection (2010/30/EC) : 0,81 kWh/cycle
Indice de classe énergétique - NOUVEAU (2010/30/CE) : 95,3 %
Puissance de raccordement : 3400 W
Intensité : 16 A
Tension : 220-240 V
Fréquence : 60; 50 Hz
Type de prise : Fiche cont.terre/Gard.fil ter.

4 242004 225003

N 30, Four intégrable, 60 x 60 cm, Inox

B1ACD5AN0

COOKING PASSION SINCE 1877

Équipement

Nettoyage :

- Nettoyage EcoClean, Hydrolyse : pour un four toujours propre
- EcoClean

Design :

- Ecran LED affichage rouge
- Boutons rotatifs, Boutons rotatifs, rond
- Poignée inox
- Cavité en émail gris titane

Type de four/Modes de cuisson

- Volume 71 l
- 7 modes de cuisson :
  Circotherm®, convection naturelle, gril ventilé, gril grande surface, position pizza, Chaleur de sole, hotAir doux
- Réglage de température : 50 °C - 275 °C

Confort/Sécurité

- EasyClock : Programmateur électronique
- Eclairage halogène
- Préchauffage rapide
- Sécurité enfants
- Ventilateur de refroidissement

Accessoires inclus :

- lèchefrite, grille

Données techniques :

- Câble de raccordement : 120 cm
- Puissance totale de raccordement : 3.4 kW
- Tension nominale : 220 - 240 V
- Classe d'efficacité énergétique (selon norme EU 65/2014) : A sur une échelle allant de A+++ à D
  Consommation énergétique chaleur de voûte / de sole : 0.97 kWh
  Consommation énergétique air chaud : 0.81 kWh
  Cavité : 1
  Source de chaleur : électrique
  Volume cavité : 71 l

COOKING PASSION SINCE 1877
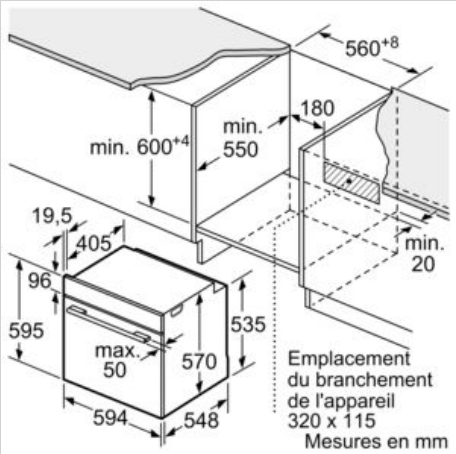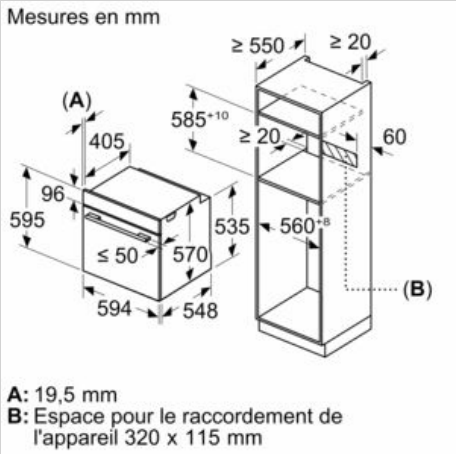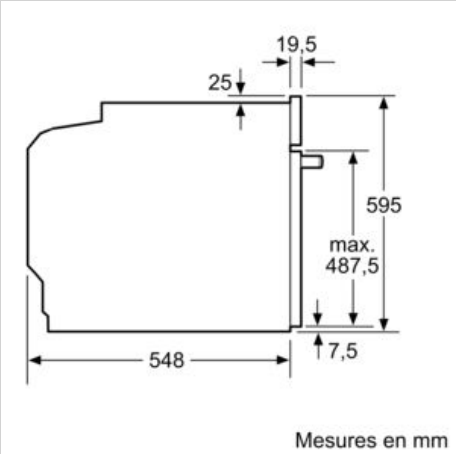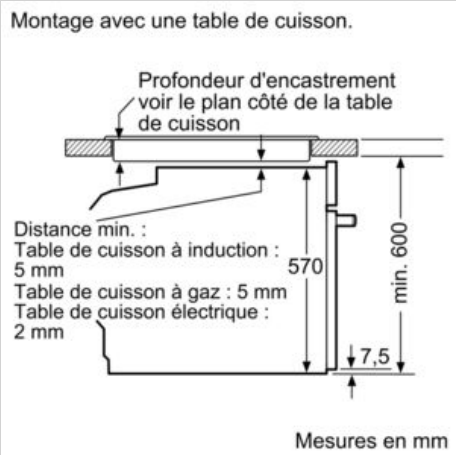
Cotes