Série 6, Micro-ondes intégrable, 59 x 38 cm, Inox
BFL554MS0

Micro-ondes encastrable pour une niche de 38 cm : décongeler, chauffer et préparer à la perfection vos aliments.

- **AutoPilot7** : 7 programmes automatiques pour des résultats de cuisson parfaits.
- **Boutons push-pull** : facilite le nettoyage.

Accessoires intégrés

1 x Plateau tournant

Accessoires en option

HEZ86D000 ACCESSOIRE VAPEUR POUR MICRO-ONDES
HEZG9AS00S Adaptateur

Données techniques

Fonction additionnelle: ..... Micro-onde
Type de commandes: ..... Electronique
Dimensions appareil H x L x P: .....382 x 594 x 388 mm
Dimensions de la cavité: ..... 208.0 x 328.0 x 369.0 mm
Longueur du cordon électrique: ..... 130.0 cm
Poids net: .....18.4 kg
Poids brut: ..... 21.5 kg
Code EAN: 4242005038954
Puissance maximum du micro-ondes: ..... 900 W
Puissance de raccordement: ..... 1450 W
Intensité: ..... 10 A
Tension: ..... 220-230 V
Fréquence: .....50 Hz
Type de prise: .....Fiche cont.terre/Gard.fil ter.
Accessoires inclus: .....1 x Plateau tournant

4 242005 038954

Série 6, Micro-ondes intégrable, 59 x 38 cm, Inox
BFL554MS0

Micro-ondes encastrable pour une niche de 38 cm : décongeler, chauffer et préparer à la perfection vos aliments.

Design :

- Display LED
- Boutons escamotables, Boutons push-pull, commandes par touchControl
- Commande par touches sensitives

Caractéristiques principales :

- Volume 25 l
- 5 Puissances micro-ondes : 90 W, 180 W, 360 W, 600 W, 900 W
- 7 programmes automatiques
- 4 décongélation et 3 en fonction micro ondes
- Fonction mémoire (1 position)

Confort/Sécurité

- Plateau tournant en verre : 31.5 cm
- Eclairage LED
- Horloge électronique
- Cavité Acier inox
- Charnières à gauche
- Ouverture de la porte électronique
- Câble de raccordement : 130 cm
- Puissance totale de raccordement : 1.45 kW
- Tension nominale : 220 - 230 V

Série 6, Micro-ondes intégrable, 59 x 38 cm, Inox
BFL554MS0

Montage en angle micro-ondes

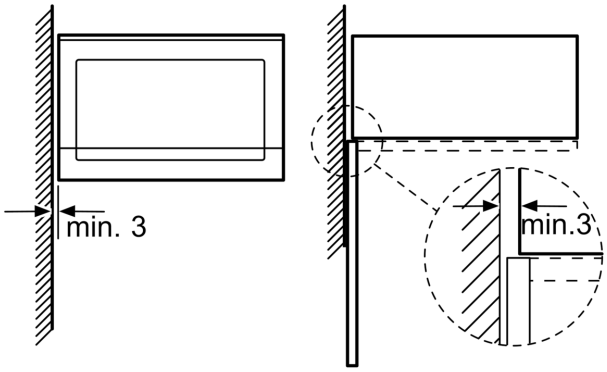

Mesures en mm

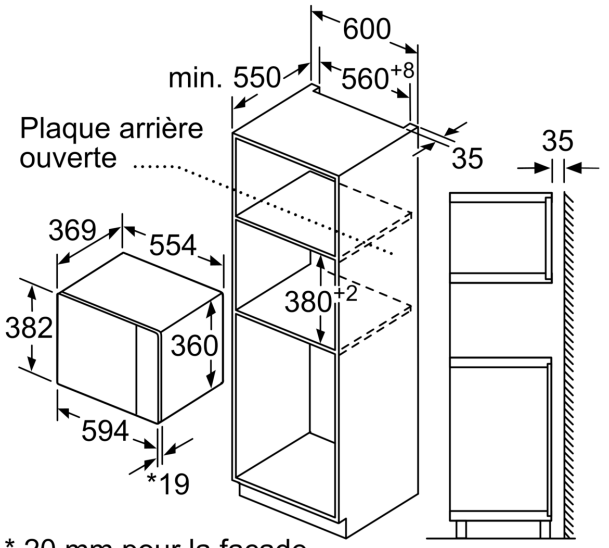

* 20 mm pour la façade métallique

Mesures en mm

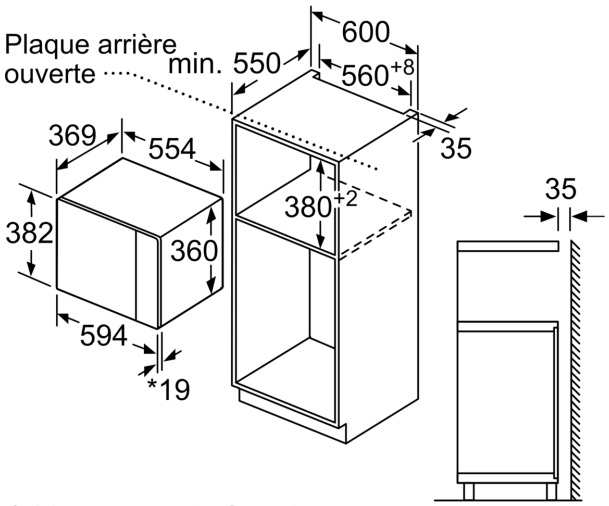

* 20 mm pour la façade métallique

Mesures en mm

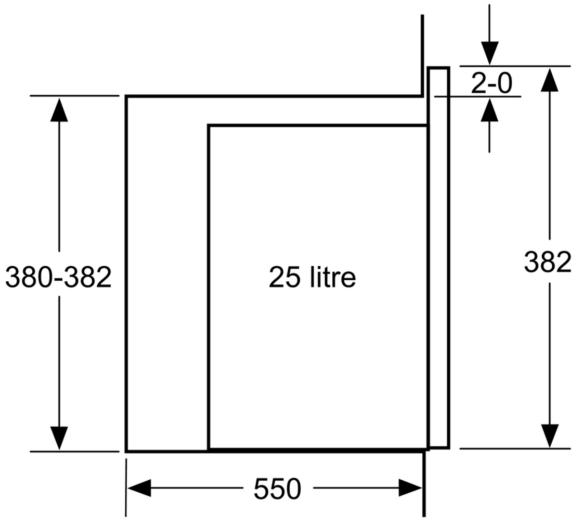

Mesures en mm