CPF9GPWH

Centres de cuisson, 90x60 cm, Portofino, Blanc, Type de plan de cuisson: Gaz, Type de four principal: Chaleur tournante, A+

TYPE

Famille: Centres de cuisson • Taille du centre de cuisson: 90x60 cm • Type d'énergie de la table de cuisson: Gaz • Nombre de fours: 1 • Type de plan de cuisson: Gaz • Type du four principal: Chaleur tournante • Système de nettoyage: Pyrolyse • Code EAN: 8017709229399

ESTHÉTIQUE

Couleur: Blanc • Esthétique: Portofino • Design: Sans côtés • Matériau: Emaillé • Porte: avec cadre • Finitions du bandeau de commandes: Tôle émaillée colorée • Couleur de la table de cuisson: Inox • Poignée: Smeg Portofino • Couleur des manettes: Inox • Dosseret: Oui • Type d'afficheur: LCD • Type de grilles: Fonte • Couleur de la poignée: Chromé • Manettes de commande: Smeg Portofino • Type de verre: Gris • Nombre de manettes: 8 • Pieds: Noir • Plinthe: Noir • Compartiment de rangement: Push-pull

PROGRAMMES / FONCTIONS

Fonctions de cuisson traditionnelle: Statique, Chaleur brassée, Chaleur tournante, Chaleur tournante turbo, Eco, Gril fort, Gril fort ventilé, Résistance sole, Sole ventilée, Tournebroche • Fonction de nettoyage: Pyrolyse, Pyrolyse Eco • Programmes automatiques: 20 • Fonctions supplémentaires: Décongélation selon le temps, Décongélation selon le poids, Levage, Shabbat

PROGRAMMES / FONCTIONS FOUR SECONDAIRE

OPTIONS DES TABLES DE CUISSON

OPTIONS FOUR PRINCIPAL

Programmateur/Minuteur: Oui • Signal sonore fin de cuisson: Oui • Température minimum: 50 °C • Température maximum: 260 °C

CARACTÉRISTIQUES TECHNIQUES TABLE DE CUISSON

Nombre total de foyers: 6 • Position 1er foyer: Avant gauche • Position 2ème foyer: Arrière gauche • Position 3ème foyer: Avant central • Position 4ème foyer: Arrière central • Position 5ème foyer: Avant droit • Position 6ème foyer: Arrière droit • Type 1er foyer: Gaz - Ultra-rapide double commande • Type 2ème foyer: Gaz - Auxiliaire • Type 3ème foyer: Gaz - Auxiliaire • Type 4ème foyer: Gaz - Semi rapide • Type 5ème foyer: Gaz - Semi rapide • Type 6ème foyer: Gaz - Rapide • Puissance 1er foyer: 4.20 kW • Puissance 2ème foyer: 1.00 kW • Puissance 3ème foyer: 1.00 kW • Puissance 4ème foyer: 1.80 kW • Puissance 5ème foyer: 1.80 kW • Puissance 6ème foyer: 3.00 kW • Type de brûleur gaz: Standard • Chapeaux de brûleurs gaz: Emaillés noir mat • Allumage intégré aux manettes: Oui • Thermocouple: Oui

CARACTÉRISTIQUES TECHNIQUES FOUR PRINCIPAL

Volume net de la cavité: 115 l • Matériau de la cavité: Email Ever Clean • Nombre de niveaux de cuisson: 5 • Type de niveaux de cuisson: Supports en métal • Nombre de lampes: 4 • Type d'éclairage: Halogène • Puissance de l'éclairage: 40 W • Nombre de turbines: 3 • Options de programmation de la durée de cuisson: Début et fin de cuisson • Type d'ouverture de la porte: Abattante • Eclairage à l'ouverture de la porte: Oui • Porte démontable: Oui • Porte intérieure plein verre: Oui • Vitre intérieure démontable: Oui • Nombre de vitres de la porte du four: 4 • Nombre de vitres thermo-réfléchissantes de la porte: 3 • Verrouillage de la porte pendant la pyrolyse: Oui • Thermostat de sécurité: Oui • Système de refroidissement: Tangentiel • Arrêt éléments chauffants à l'ouverture de la porte: Oui • Type de gril: Electrique • Puissance résistance gril: 1700 W • Puissance résistance gril fort: 2900 W • Puissance résistance sole: 1700 W • Puissance résistance voûte: 1200 W • Puissance résistance circulaire: 1850 W • Système de fermeture douce de la porte: Oui • Contrôle de température: Electronique

CARACTÉRISTIQUES TECHNIQUES FOUR SECONDAIRE

CARACTÉRISTIQUES TECHNIQUES TROISIÈME FOUR

PERFORMANCE / ETIQUETTE ENERGÉTIQUE

Classe d'efficacité énergétique première cavité: A+ • Consommation d'énergie par cycle en mode chaleur tournante première cavité: 5.22 MJ • Consommation d'énergie en convection forcée: 1.45 KWh • Consommation d'énergie par cycle en convection naturelle: 3.02 MJ • Consommation d'énergie en convection naturelle: 0.84 KWh

PERFORMANCE/ETIQUETTE ÉNERGÉTIQUE - SECOND MOUFLE

RACCORDEMENT ÉLECTRIQUE

Puissance nominale électrique: 4000 W • Tension (V): 220-240 V • Tension (V): 380-415 V • Fréquence (Hz): 50/60 Hz

RACCORDEMENT GAZ

Puissance nominale gaz: 12500 W • Type de gaz: G20 Gaz naturel

INFORMATIONS LOGISTIQUES

Largeur du produit (mm): 900 mm • Hauteur du produit (mm): 900 mm • Profondeur du produit (mm): 600 mm • Poids net (kg): 93.900 kg

PLUS UTILISÉ

ACCESSOIRES INCLUS

Injecteurs gaz fournis: G30 GPL Gaz liquide

ACCESSOIRES INCLUS FOUR PRINCIPAL

Grille intégrée au lèchefrite: 1Support en fonte pour Wok: 1Grille avec arrêt arrière et latéral: 1Kit rails télescopiques à sortie partielle: 1Lèchefrite profond 20 mm: 1Lèchefrite profond 40 mm: 1

OPTIONAL

GTT: Rails télescopiques, Fours, Centres de cuissonGTP: Rails télescopiques, Fours, Centres de cuissonPRTX: Pierre à pizza, Fours, Centres de cuissonPPR2: Pierre à pizza, Fours, Centres de cuissonPPR9: Pierre à pizza, Fours, Centres de cuissonPALPZ: Spatule à pizza, Fours, Centres de cuissonKITH95CPF9: Kit de réhausse, Centres de cuissonKITPD: Kit pieds, Centres de cuissonKITPAX: Kit pieds, Centres de cuissonKITPBX: Kit pieds, Centres de cuissonBGCPF9: Grille viande, Centres de cuissonTPKCPF9: Plaque teppan yaki, Centres de cuisson

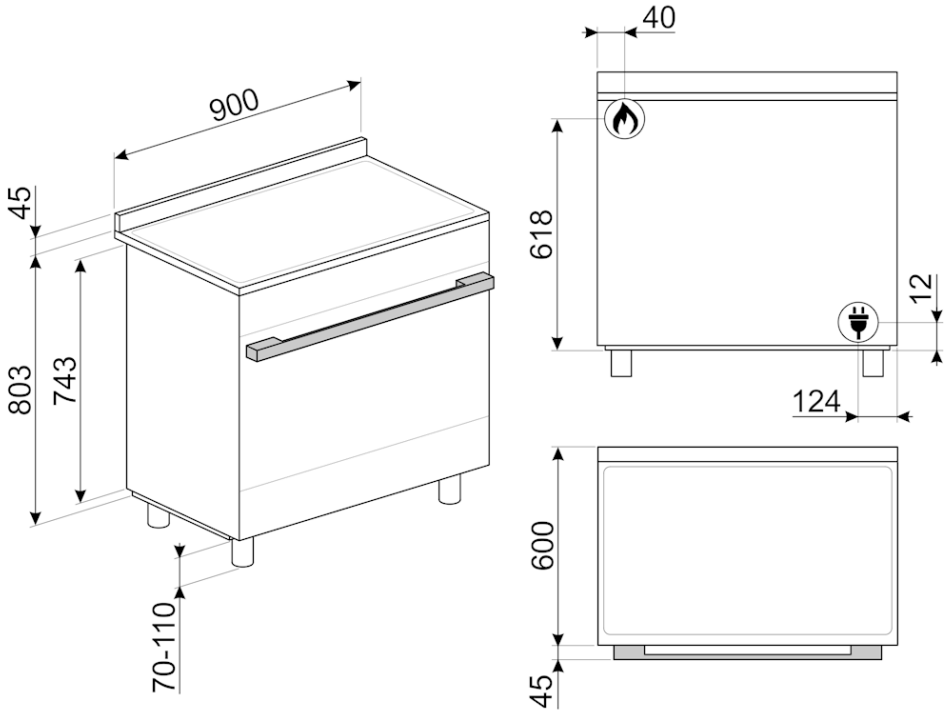
900
45
803
743
70-110
40
618
12
124
600
45