iQ500, Table gaz, 60 cm, Verre trempé EP6A6PB20

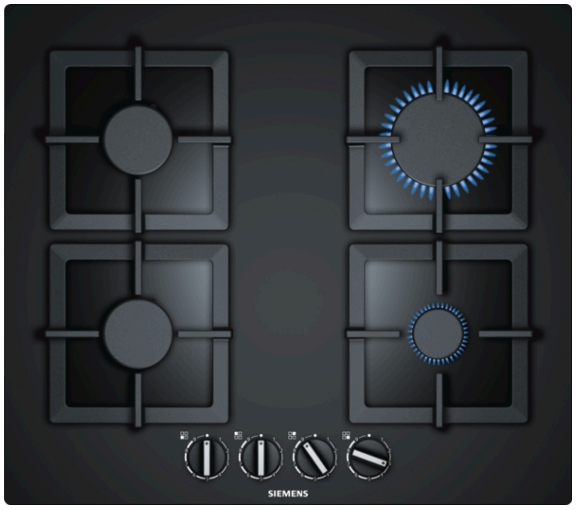

Table gaz avec technologie stepFlame pour un contrôle précis de la flamme sur 9 niveaux.

- ✓ Technologie stepFlame# une flamme parfaitement contrôlée, avec neuf niveaux de puissance.
- ✓ Verre trempé extrêmement résistant à la chaleur et facile à nettoyer.
- ✓ Supports individuels en fonte : matériaux haute qualité.
- ✓ Le bouton en épée permet de sélectionner facilement le niveau de puissance.
- ✓ Encastrement standard ou à fleur de plan.

Équipement

Données techniques

Appellation produit/famille : Table à interrup. foyers gaz
Type de construction : Encastrable
Source d'énergie : Gaz
Nombre de foyers pouvant être utilisés simultanément : 4
Système de commandes : Manette losangée
Niche d'encastrement : 45 x 560-562 x 480-492 mm
Largeur appareil : 590 mm
Dimensions appareil H x L x P : 45 x 590 x 520 mm
Dimensions du produit emballé : 141 x 651 x 578 mm
Poids net : 14,114 kg
Poids brut : 15,0 kg
Témoin de chaleur résiduelle : sans
Emplacement du bandeau de commande : Devant de la table
Matériau de base de la surface : Verre trempé
Couleur de la surface : Noir
Couleur du cadre : Noir
Certificats de conformité : not relevant
Longueur du cordon électrique : 100 cm
Code EAN : 4242003742440
Puissance maximum de raccordement : 1 W
Puissance maxi gaz : 7500 W
Intensité : 3 A
Tension : 220-240 V
Fréquence : 60; 50 Hz

4 242003 742440

iQ500, Table gaz, 60 cm, Verre trempé
EP6A6PB20

Équipement

Design
- Surface en verre trempé, Noir
- Supports individuels en fonte

Confort d'utilisation
- Technologie stepFlame : ajustez précisément la flamme avec neuf niveaux prédéfinis et reproductibles.
- Boutons ergonomiques : manettes facilement accessibles à l'avant avec une prise solide pour une rotation sans effort.
- Allumage électrique une main : vous avez juste à pousser et tourner la manette pour allumer la flamme

Brûleurs et puissance
- 4 brûleurs
- Arrière droit : Brûleur rapide jusqu'à 3 kW (dépend du type de gaz)
- Avant droit : Brûleur économique jusqu'à 1 kW (dépend du type de gaz)
- Avant gauche : Brûleur normal jusqu'à 1.75 kW (dépend du type de gaz)
- Arrière gauche : Brûleur normal jusqu'à 1.75 kW

Sécurité
- Sécurité gaz par thermocouple : coupe automatiquement l'arrivée du#gaz#en cas d'extinction de la flamme

Installation (types de gaz & dimensions)
- Utilisable pour : gaz liquide G30 37 mbar (PL)
- gaz nat L/LL G25/20mbar (DE)
- gaz nat H/E 20mbar,E+ 20/25mba
- gaz nat H 25 mbar (HU)
- gaz naturel L 25 mbar (NL)
- gaz liquide G30,31 28-30/37mba
- gaz liquide 50 mbar
-
- Equipé pour le gaz naturel (20 mbar)
- Injecteurs pour butane/propane (28-30/37mbar) livrés avec l'appareil. Pour tous autres types de gaz ou installations, veuillez contacter le service client.
- Semi-fleur de plan de travail : installez la plaque de cuisson à fleur de plan ou légèrement surélevée sur le plan de travail
- Dimensions du produit (HxLxP mm) : 58 x 590 x 520
- Taille de niche requise pour l'installation (HxLxP mm) : 45 x 560 x (480 - 492)
- Épaisseur minimale du plan de travail : 30 mm
- Câble d'alimentation : 1 m
- Charge connectée : 7.5 kW

iQ500, Table gaz, 60 cm, Verre trempé
EP6A6PB20
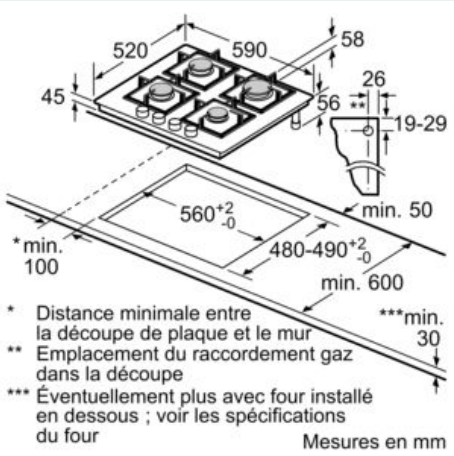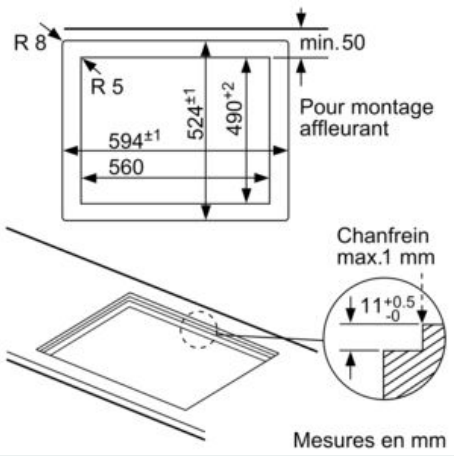
Cotes