Série 6, Table gaz, 75 cm, Verre trempé
PPQ7A6B20

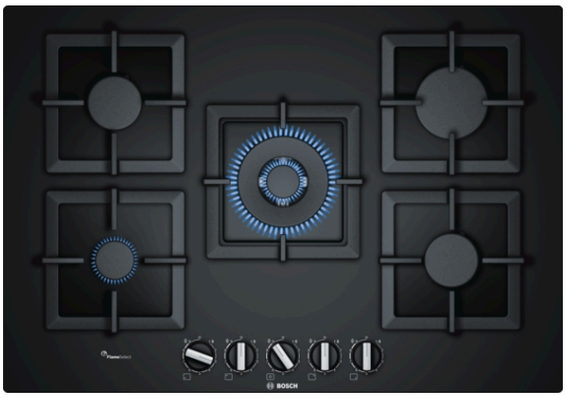

Table verre gaz avec FlameSelect : des résultats de cuisson parfaits grâce aux neuf niveaux de puissance définis précisément.

- **FlameSelect :** neuf niveaux de flamme différents pour régler votre brûleur avec précision.
- **Brûleur wok :** puissance allant jusqu'à 4 kW.
- Supports individuels en fonte.
- Boutons en épée pour un contrôle ergonomique.
- Option d'installation standard ou à semi-fleur.

Données techniques

Appellation produit/famille : Table à interrup. foyers gaz
Type de construction : Encastrable
Source d'énergie : Gaz
Nombre de foyers pouvant être utilisés simultanément : 5
Système de commandes : Manette losangée
Niche d'encastrement : 45 x 560-562 x 480-492 mm
Largeur appareil : 752 mm
Dimensions appareil H x L x P : 45 x 752 x 520 mm
Dimensions du produit emballé : 145 x 793 x 597 mm
Poids net : 18,035 kg
Poids brut : 19,5 kg
Témoin de chaleur résiduelle : sans
Emplacement du bandeau de commande : Devant de la table
Matériau de base de la surface : Verre trempé
Couleur de la surface : Noir
Couleur du cadre : Noir
Certificats de conformité : CE, Eurasian, Ukraine
Longueur du cordon électrique : 100 cm
Code EAN : 4242002802725
Puissance maximum de raccordement : 1 W
Puissance maxi gaz : 11500 W
Intensité : 3 A
Tension : 220-240 V
Fréquence : 50; 60 Hz

4 242002 802725

Série 6, Table gaz, 75 cm, Verre trempé PPQ7A6B20

Table verre gaz avec FlameSelect : des résultats de cuisson parfaits grâce aux neuf niveaux de puissance définis précisément.

Design

- Surface en verre trempé, Noir
- Supports individuels en fonte

Confort d'utilisation

- Technologie FlameSelect : ajustez précisément la flamme avec neuf niveaux prédéfinis et reproductibles.
- Boutons ergonomiques : manettes facilement accessibles à l'avant avec une prise solide pour une rotation sans effort.
- Allumage électrique une main : vous avez juste à pousser et tourner la manette pour allumer la flamme

Brûleurs et puissance

- 5 brûleurs
- Avant centre : Brûleur pour Wok jusqu'à 4 kW (dépend du type de gaz)
- Arrière droit : Brûleur rapide jusqu'à 3 kW (dépend du type de gaz)
- Avant droit : Brûleur normal jusqu'à 1.75 kW (dépend du type de gaz)
- Avant gauche : Brûleur économique jusqu'à 1 kW (dépend du type de gaz)
- Arrière gauche : Brûleur normal jusqu'à 1.75 kW

Sécurité

- Sécurité gaz par thermocouple : coupe automatiquement l'arrivée du gaz en cas d'extinction de la flamme

Installation (types de gaz & dimensions)

- Utilisable pour : gaz liquide G30 37 mbar (PL)
  gaz nat L/LL G25/20mbar (DE)
  gaz nat H/E 20mbar,E+ 20/25mba
  gaz nat H 25 mbar (HU)
  gaz naturel L 25 mbar (NL)
  gaz liquide G30,31 28-30/37mba
  gaz liquide 50 mbar
- Equipé pour le gaz naturel (20 mbar)
- Injecteurs pour butane/propane (28-30/37mbar) livrés avec l'appareil. Pour tous autres types de gaz ou installations, veuillez contacter le service client.
- Semi-fleur de plan de travail : installez la plaque de cuisson à fleur de plan ou légèrement surélevée sur le plan de travail
- Dimensions du produit (HxLxP mm) : 58 x 752 x 520
- Taille de niche requise pour l'installation (HxLxP mm) : 45 x 560 x (480 - 492)
- Épaisseur minimale du plan de travail : 30 mm
- Câble d'alimentation : 1 m
- Charge connectée : 11.5 kW
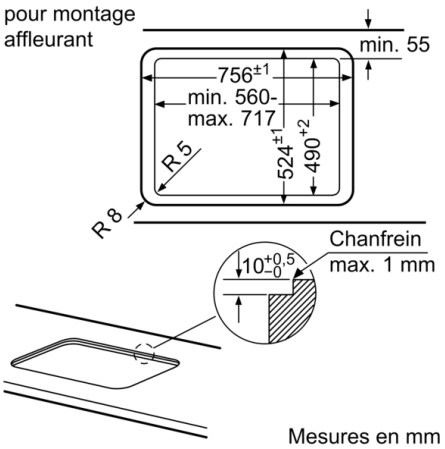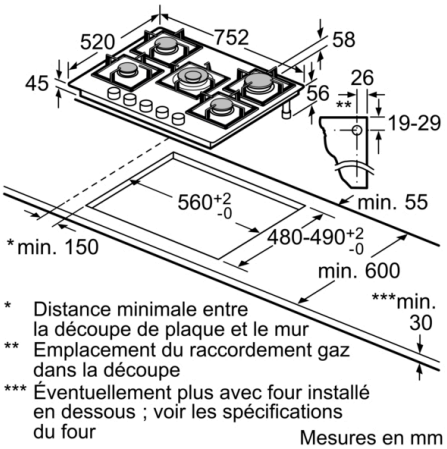
Série 6, Table gaz, 75 cm, Verre trempé
PPQ7A6B20