# CIAK 56 – HOTTE TELESCOPIQUE

elica

- Très discrète avec sa visière qui s'escamote entièrement sous le meuble haut
- Très compacte (hauteur 20cms) : gain de place dans le meuble

## Références

| | Modèles | Code EAN |
|---|---|---|
| PRF0121068B | CIAK LUX GR/A/56 | 8020283041820 |

## Performances, filtration, éclairage

| | |
|---|---|
| Commandes | Curseur 3 vitesses |
| Eclairage | LED 2 x 2,5 watts |
| Mode | Extraction ou filtration |
| Sortie extracteur | 120 mm |
| Débit d'air (m3/h) | 100 à 255 |
| Niveau sonore (db(A) | 48 à 66 |
| Pression (Pa) | 171 |
| Filtre à graisse métal | Inclus |
| Filtre à charbon | En option 2 x CFC0141563 |
| Classe (EEI) | D |

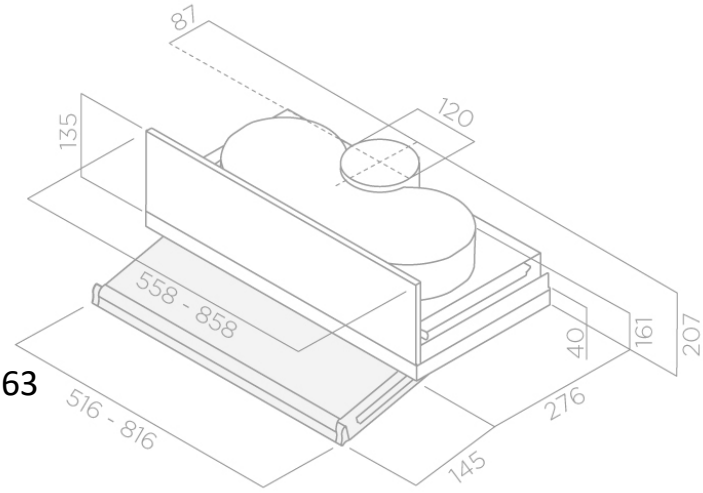


## Dimensions, finition, logistique

| | |
|---|---|
| Dimension | 56 cm |
| Finition | Silver |
| Dimensions packaging | Long: 660 x larg: 227 H: 380 mm |
| Poids brut | 8,6 kg |
| Poids net | 8,2 kg |
| Unités par palette | 25 |