Fiches d'information sur le produit CATRIS-S

Référence de l’article 521476

Avantage

- Un design classique en exécution Semi-Profi
- Douchette flexible (ressort en inox)
- Rangement aisé de la douchette dans le support
- Douchette double jet : simple ou jet pluie
- Particulièrement pratique en combinaison avec des||armoires suspendues

Coloris

Coloris disponibles

chromé

surface métallique chromé

Étendue des fournitures

- Col de cygne orientable à 360° avec douchette amovible
- Percement de Ø 35 mm nécessaire
- Cartouche à disques céramiques (HP D=35 mm 121 894)
- Flexible (gainé) tissu
- Flexibles de raccordement d’une longueur de 450 mm et écrou ⅜" pour un montage simple et sûr
- Plaque de renfort augmentant la stabilité de la robinetterie lors de l’encastrement dans les éviers en inox
- Equipé de série d’un clapet anti-retour, qui le protège contre les reflux, conformément à la norme EN 1717

Détails

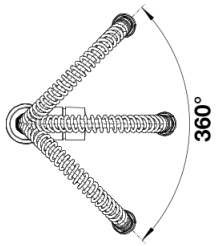

Plage de pivotement

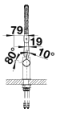

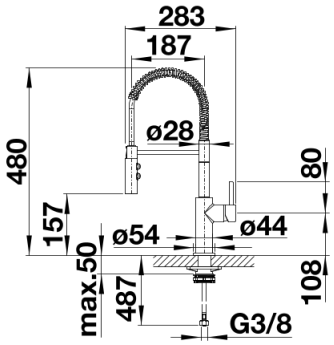

Vue latérale