iQ700, Table de cuisson Flex Induction, 30 cm, Noir
EX375FXB1E

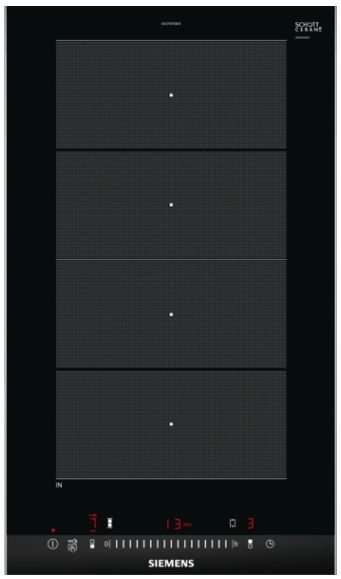

Accessoires en option

HZ394301	BARRETTES DE JONCTION
HZ390522	GRIL FONTE 40X20 CM
HZ390512	PLAT TEPPAN YAKI
HZ390090	WOK

La table flexInduction : pour plus de flexibilité lorsque vous cuisinez.

- ✓ Le domino de 30 cm de large est idéal pour personnaliser son plan de travail en l'associant à un autre domino ou une table classique avec profil inox sur les côtés.
- ✓ flexInduction# la zone de cuisson intelligente qui s'adapte à la taille de vos casseroles.
- ✓ Bandeau touchSlider : sélection de la puissance d'une simple pression ou d'un glissement de doigt.
- ✓ powerMove Plus : réglages préféfinis pour cuisiner en 3 étapes.
- ✓ Fonction powerBoost# jusqu'à 50#% de puissance en plus sur une zone à induction.

Équipement

Données techniques

Appellation produit/famille : Vario/Domino foyer vitrocéram.
Pose-libre / Intégré : Encastrable
Source d'énergie : Électricité
Nombre de foyers pouvant être utilisés simultanément : 2
Niche d'encastrement : 51 x 270 x 490-500 mm
Largeur appareil : 302 mm
Dimensions appareil H x L x P : 51 x 302 x 520 mm
Dimensions du produit emballé : 126 x 383 x 597 mm
Poids net : 8,118 kg
Poids brut : 8,7 kg
Témoin de chaleur résiduelle : Indépendant
Emplacement du bandeau de commande : Devant de la table
Matériau de base de la surface : Vitrocéramique
Couleur de la surface : Alu., brossé, Noir
Certificats de conformité : AENOR, CE
Longueur du cordon électrique : 110 cm
Code EAN : 4242003697405
Puissance maximum de raccordement : 3700 W
Tension : 220-240 V
Fréquence : 60; 50 Hz

4 242003 697405

iQ700, Table de cuisson Flex Induction, 30 cm, Noir
EX375FXB1E

Équipement

- 30 cm : espace pour 2 casseroles ou poêles

Flexibilité des zones de cuisson
- Zone flexInduction : utilisez des ustensiles de cuisine de toute forme ou taille dans la zone de 40 cm de long.
- Zone de cuisson avant : 210 mm, 200 mm, 2.2 kW (PowerBoost 3.7 kW)
- Zone de cuisson arrière centrale : 210 mm, 200 mm, 2.2 kW (PowerBoost 3.7 kW)

Confort d'utilisation
- Commande touchSlider : contrôlez directement la puissance avec le bandeau tactile
- 17 positions de réglage : adaptez précisément la puissance sur 17 niveaux (9 niveaux principaux et 8 intermédiaires)
- Timer sur chaque foyer
- : éteint la zone de cuisson à la fin du temps programmé (ex. : pour les œufs à la coque)
- Minuterie
- : une alarme retentit à la fin du temps programmé (ex. : pour les pâtes)
- Chronomètre
- : indique le temps écoulé depuis le démarrage du chronomètre (ex. : pour les pommes de terre)

Gain de temps & efficacité
- powerBoost sur chaque foyer
-
- powerMove Plus : 3 puissances prédéfinies. Augmentez ou diminuez le niveau de puissance simplement en déplaçant le récipient vers l'avant ou l'arrière
- Fonction QuickStart : détection automatique des récipients sur la zone de cuisson
- Fonction ReStart : en cas d'arrêt involontaire, rétablissez tous les réglages précédents en remettant la table de cuisson en marche dans les 4 secondes

Design
- Profil inox

Sécurité
- Témoin de chaleur résiduelle à 2 niveaux : indique les zones de cuisson qui sont encore chaudes
- Sécurité enfants
- Touche nettoyage : possibilité de bloquer le bandeau de commande pendant 30 secondes afin de nettoyer la table en cas de débordement
- Interrupteur principal : éteignez toutes les zones de cuisson par simple pression d'un bouton
- Sécurité surchauffe
- Affichage de la consommation énergétique : indique la consommation d'électricité de la dernière cuisson réalisée

Données techniques
- Dimensions du produit (HxLxP mm) : 51 x 302 x 520
- Taille de niche requise pour l'installation (HxLxP mm) : 51 x 270 x (490 - 500)
- Épaisseur minimale du plan de travail : 16 mm
- Puissance de raccordement : 3.7 kW
- Fonction PowerManagement : permet de réduire la puissance de la table pour convenir à toute installation électrique
- Câble de raccordement : 1.1 m

iQ700, Table de cuisson Flex Induction, 30 cm, Noir
EX375FXB1E

Cotes

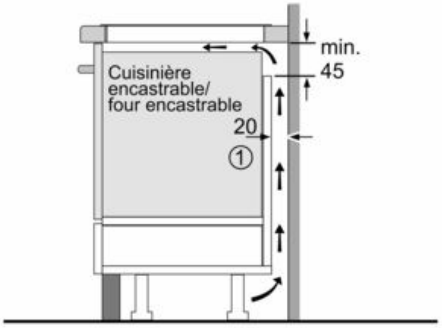

① Prévoir une fente d'aération

Mesures en mm

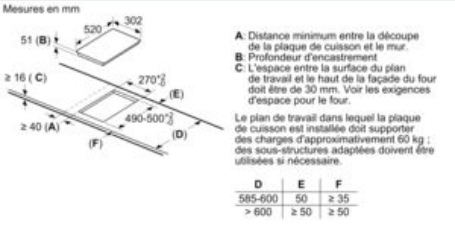

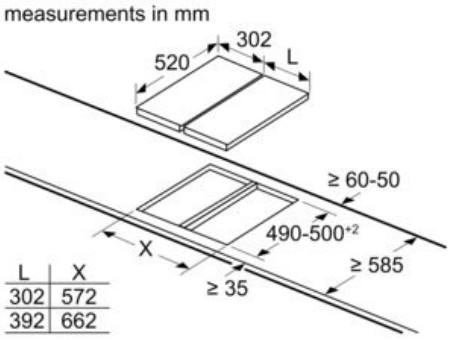

When installing two or more Domino units side-by-side, one or more assembly kits are required (2 units = 1 assembly kit, 3 units = 2 assembly kits, etc.).

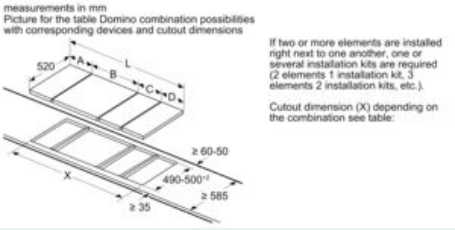

Mesures en mm
Possibilités de combinaison domino avec les dimensions correspondantes des appareils et des découpes

Type de largeur :	30	40	60	70	80	90
Largeur de l'appareil :	302	392	602	710	812	912

	A	B	C	D	L	X
2x30	302	302	-	-	604	**572**
1x30, 1x40	302	392	-	-	694	**662**
1x30, 1x60	302	602	-	-	904	**872**
1x30, 1x70*	302	710	-	-	1012	**980**
1x30, 1x80	302	812	-	-	1114	**1082**
1x30, 1x90	302	912	-	-	1214	**1182**
2x40	392	392	-	-	784	**752**
1x40, 1x60	392	602	-	-	994	**962**
1x40, 1x70*	392	710	-	-	1102	**1070**
1x40, 1x80	392	812	-	-	1204	**1172**
1x40, 1x90	392	912	-	-	1304	**1272**
3x30	302	302	302	-	906	**874**
2x30, 1x40	302	302	392	-	996	**964**
2x30, 1x60	302	302	602	-	1206	**1174**
2x30, 1x70*	302	302	710	-	1314	**1282**
2x30, 1x80	302	302	812	-	1416	**1384**
2x30, 1x90	302	302	912	-	1516	**1484**
1x30, 2x40	302	392	392	-	1086	**1054**
1x30, 1x40, 1x60	302	392	602	-	1296	**1264**
1x30, 1x40, 1x70*	302	392	710	-	1404	**1372**
1x30, 1x40, 1x80	302	392	812	-	1506	**1474**
1x30, 1x40, 1x90	302	392	912	-	1606	**1574**
3x40	392	392	392	-	1176	**1144**
2x40, 1x60	392	392	602	-	1386	**1354**
4x30	302	302	302	302	1208	**1176**
3x30, 1x40	302	302	302	392	1298	**1266**
2x30, 2x40	302	302	392	392	1388	**1356**
1x30, 3x40	302	392	392	392	1478	**1446**
1x30, 1x75	302	750	-	-	1052	**1016**
1x40, 1x75	392	750	-	-	1142	**1106**
2x30, 1x75	302	302	750	-	1354	**1318**
1x30, 1x40, 1x75	302	392	750	-	1444	**1408**

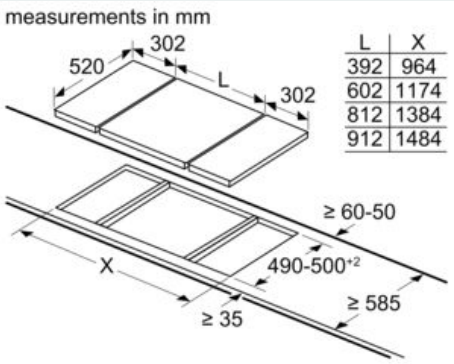

When installing two Domino units right next to a hob, two assembly kits (HZ394301) are required.

* Impossible avec une plaque à induction de 70 cm

iQ700, Table de cuisson Flex Induction, 30 cm, Noir
EX375FXB1E

Cotes

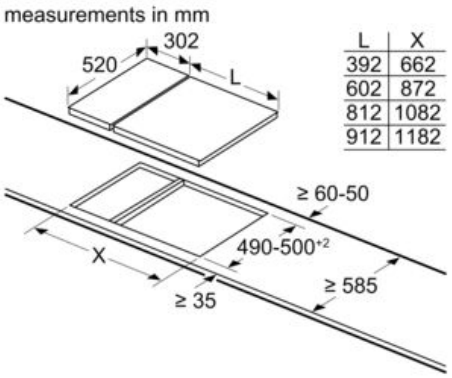

When installing a Domino unit right next to a hob, an assembly kit (HZ394301) is required.

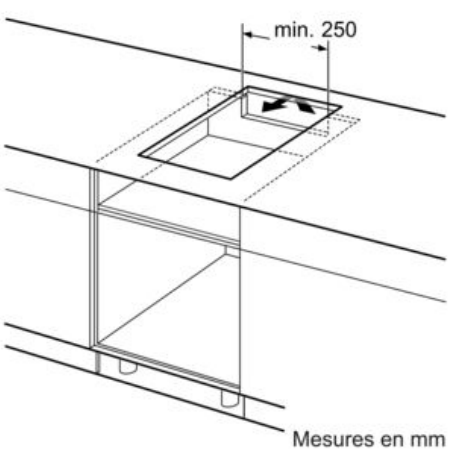

Mesures en mm

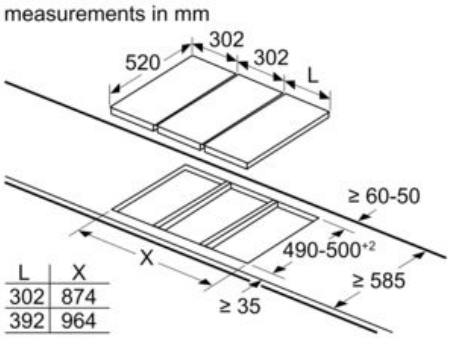

When installing two or more Domino units side-by-side, one or more assembly kits are required (2 units = 1 assembly kit, 3 units = 2 assembly kits, etc.).

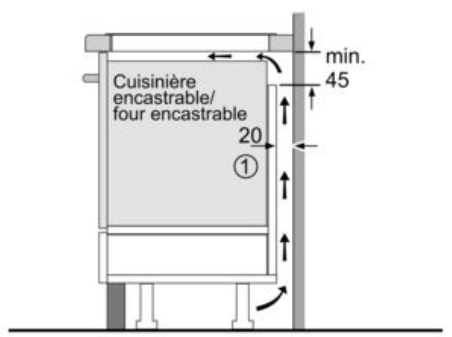

① Prévoir une fente d'aération

Mesures en mm

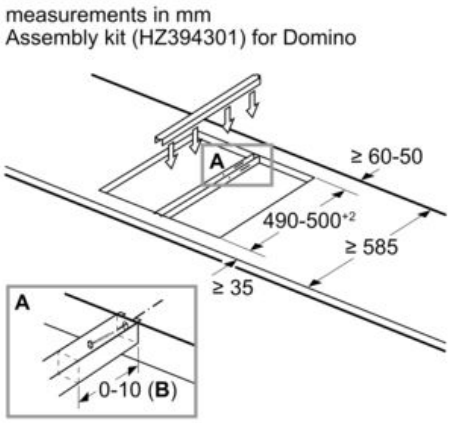

B: Dependent on the cut-out depth

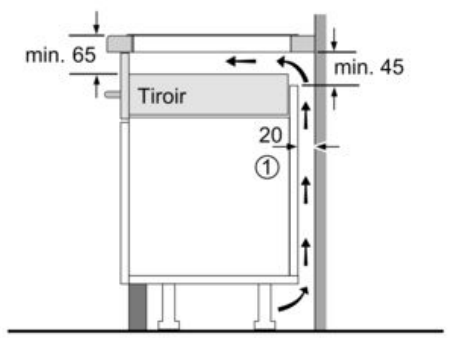

① Prévoir une fente d'aération.

Mesures en mm