Série 4, Table à induction, 60 cm, Noir
PVJ631BB1E

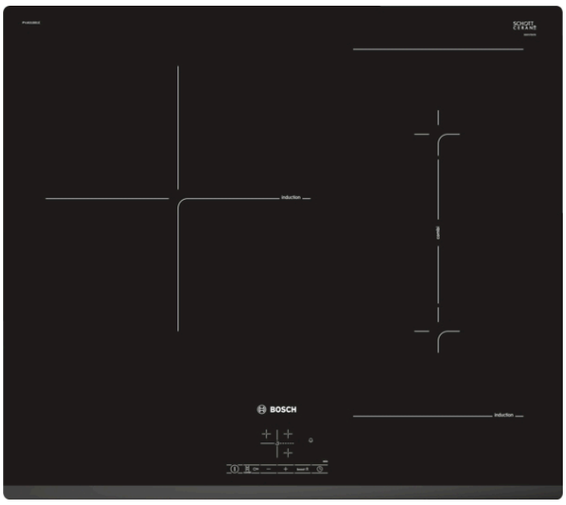

Cette table de cuisson CombiInduction vous permet d'utiliser des récipients larges, ovales ou rectangulaires sur deux foyers connectés.

- **TouchSelect :** facilité de sélection de la zone de cuisson et des niveaux de puissance.
- **Table CombiZone :** plus de flexibilité en combinant deux zones de cuisson.
- **PowerBoost :** jusqu'à 50 % de puissance en plus pour des plaques à induction plus efficaces.
- **Timer avec fonction arrêt :** désactive la zone de cuisson selectionnée une fois le temps programmé arrivé à échéance.
- **Sécurité enfant :** le bandeau est bloqué évitant tout changement de programmation non souhaité.

Données techniques

Appellation produit/famille : Foyer en vitrocéramique
Type de construction : Encastrable
Source d'énergie : Électricité
Nombre de foyers pouvant être utilisés simultanément : 3
Niche d'encastrement : 51 x 560-560 x 490-500 mm
Largeur appareil : 592 mm
Dimensions appareil H x L x P : 51 x 592 x 522 mm
Dimensions du produit emballé : 126 x 753 x 603 mm
Poids net : 12,099 kg
Poids brut : 13,2 kg
Témoin de chaleur résiduelle : Indépendant
Emplacement du bandeau de commande : Devant de la table
Matériau de base de la surface : Vitrocéramique
Couleur de la surface : Noir
Certificats de conformité : AENOR, CE
Longueur du cordon électrique : 110 cm
Code EAN : 4242002870762
Puissance maximum de raccordement : 7400 W
Tension : 220-240 V
Fréquence : 50; 60 Hz

4 242002 870762

Série 4, Table à induction, 60 cm, Noir PVJ631BB1E

Cette table de cuisson CombiInduction vous permet d'utiliser des récipients larges, ovales ou rectangulaires sur deux foyers connectés.

- 60 cm : espace pour 3 casseroles ou poêles

Flexibilité des zones de cuisson

- Zone de cuisson arrière gauche : 280 mm, 2.6 kW (PowerBoost 3.7 kW)
- Zone de cuisson arrière droite : 180 mm , 1.8 kW (PowerBoost 3.1 kW)
- Zone de cuisson avant droite : 180 mm, 1.8 kW (PowerBoost 3.1 kW)

Confort d'utilisation

- Commande TouchSelect (+/-) : contrôlez la puissance à l'aide de boutons tactiles
- 17 positions de réglage : adaptez précisément la puissance sur 17 niveaux (9 niveaux principaux et 8 intermédiaires)
- Timer sur chaque foyer
  : éteint la zone de cuisson à la fin du temps programmé (ex. : pour les œufs à la coque)
- Minuterie
  : une alarme retentit à la fin du temps programmé (ex. : pour les pâtes)
- CombiZone
  : utilisez des ustensiles de cuisson plus grands en combinant deux zones de cuisson en une seule grande zone
- QuickStop : éteignez rapidement une zone de cuisson en appuyant longuement

Gain de temps & efficacité

- PowerBoost sur chaque foyer
- Fonction QuickStart : détection automatique des récipients sur la zone de cuisson
- Fonction ReStart : en cas d'arrêt involontaire, rétablissez tous les réglages précédents en remettant la table de cuisson en marche dans les 4 secondes

Design

- Devant biseauté

Sécurité

- Témoin de chaleur résiduelle à 2 niveaux : indique les zones de cuisson qui sont encore chaudes
- Sécurité enfants
- Interrupteur principal : éteignez toutes les zones de cuisson par simple pression d'un bouton
- Sécurité surchauffe

Données techniques

- Dimensions du produit (HxLxP mm) : 51 x 592 x 522
- Taille de niche requise pour l'installation (HxLxP mm) : 51 x 560 x (490 - 500)
- Épaisseur minimale du plan de travail : 16 mm
- Puissance de raccordement : 7.4 kW
- Fonction PowerManagement : permet de réduire la puissance de la table pour convenir à toute installation électrique
- Câble de raccordement : 1.1 m

Série 4, Table à induction, 60 cm, Noir
PVJ631BB1E

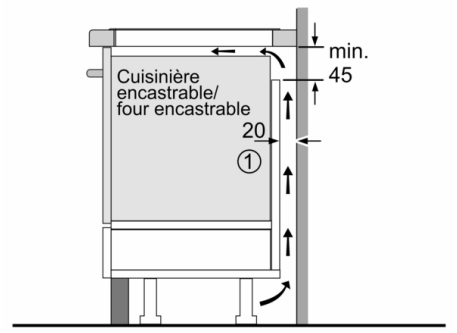

①
Prévoir une fente
d'aération

Mesures en mm

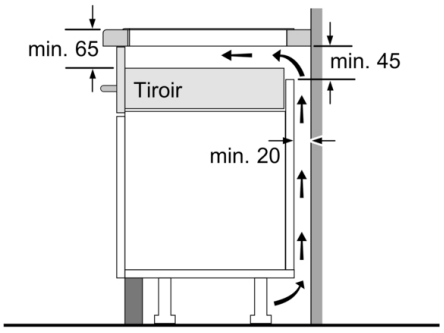

Mesures en mm

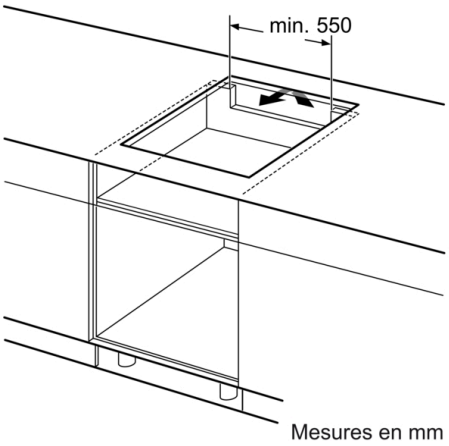

Mesures en mm

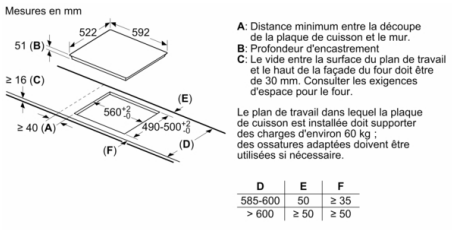

D	E	F
585-600	50	≥ 35
> 600	≥ 50	≥ 50

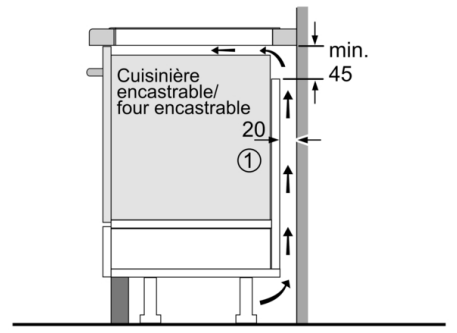

①
Prévoir une fente
d'aération

Mesures en mm