TR62BL SMEG ELITE

CENTRE DE CUISSON, MULTIFONCTION, 60 CM, ESTHETIQUE VICTORIA, NOIR, DOUBLE FOUR, CHALEUR TOURNANTE

CLASSE ENERGETIQUE A - A

EAN 13 - 8017709210625

PLAN DE CUISSON GAZ
4 brûleurs dont :
Arrière gauche : 1,8 kW
Avant gauche : ultra-rapide 4,20 kW
Arrière droit : 1,80 kW
Avant droit : 1,00 kW
Puissance nominale gaz : 8,80 kW
Grilles en fonte
Chapeaux de brûleurs émaillés fonte
Allumage électronique intégré aux manettes
Sécurité **thermocouples** rapides
Brûleurs réglés au gaz naturel
Injecteurs gaz butane/propane fournis
Cuvette anti débordement

FOUR PRINCIPAL ÉLECTRIQUE EASY TO CLEAN :

1 fonction

Programmateur électronique début et fin de cuisson
Thermostat réglable 50 - 245°C
Chaleur Tournante
Volume net 61 litres, brut 68 litres
4 niveaux de cuisson
Supports latéraux en métal
Porte intérieure plein verre démontable
Porte tempérée double vitre
Eclairage 1 lampe
Email « Ever Clean » de couleur grise
Consommation d'énergie en convection forcée : 0,79 kW
Ventilation forcée de refroidissement

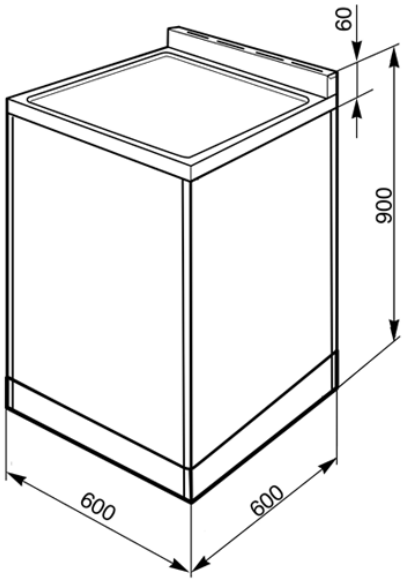

FOUR SECONDAIRE STATIQUE :

4 fonctions

Thermostat réglable 50 - 245°C
Volume net 36 litres, brut 41 litres
2 niveaux de cuisson
Supports latéraux en métal
Porte intérieure plein verre démontable
Porte tempérée double vitre
Eclairage 1 lampe
Email « Ever Clean » de couleur grise
Puissance gril fort : 2,70 kW
Consommation d'énergie en convection naturelle : 0,74 kW
Ventilation forcée de refroidissement
Puissance nominale : 5,50 kW

Accessoires:
1 kit rails téléscopiques à sortie partielle
3 grilles
2 lèchefrites (profondeur 40 mm) avec grille intégrée
Support pour WOK en fonte

Dosseret noir, côtés et plinthe anthracite

Disponible dans les versions suivantes :

TR62P	Crème
TR62BL	Noir