SIEMENS

iQ700, Micro-ondes intégrable, Inox
BE634LGS1

Accessoires intégrés

1 x grille, 1 x Bac en verre

Accessoires en option

HZ6TCC0 :
HZG9AS00S Adaptateur

Micro-ondes encastrable permettant de décongeler, réchauffer et cuisiner.

- ✓ Visibilité parfaite sous tous les angles - Ecran TFT
- ✓ Vos plats uniformément dorés - Fonction Grill
- ✓ Gagner du temps grâce à une puissance réglable jusqu'à 900 watts - Puissance
- ✓ Pour des résultats de cuisson parfait - 10 programmes automatiques cookControl10
- ✓ Idéal pour une installation en hauteur - Ouverture de porte latérale

Équipement

Données techniques

Autres fonctions:	Fonction Grill
Type de commandes:	Electronique
Dimensions appareil H x L x P:	382 x 594 x 318 mm
Dimensions de la cavité:	220 x 350 x 270 mm
Longueur du cordon électrique:	150.0 cm
Poids net:	18.7 kg
Poids brut:	20.9 kg
Code EAN:	4242003676363
Puissance maximum du micro-ondes:	900 W
Puissance de raccordement:	1990 W
Intensité:	10 A
Tension:	220-240 V
Fréquence:	50; 60 Hz
Type de prise:	Fiche cont.terre/Gard.fil ter.
Accessoires inclus:	1 x grille, 1 x Bac en verre

4 242003 676363

SIEMENS

iQ700, Micro-ondes intégrable, Inox
BE634LGS1

Équipement

Design :
- Ecran TFT intéractif 2,8", avec texte clair
- Commande par touches sensitives
- Cavité intérieure en inox
- Eclairage LED

Caractéristiques principales :
- 5 Puissances micro-ondes : 90 W, 180 W, 360 W, 600 W, 900 W
- Gril de 1.3 kW
- Puissance du gril et du Micro ondes 90 W, 180 W, 360 W combinable
- Les modes de cuisson micro-ondes et grill peuvent être utilisés séparément ou combinés
- 10 programmes automatiques
- Volume 21 l
- Charnières à gauche

Confort d'utilisation
- Horloge électronique
- Ouverture de la porte électronique
- touche marche, interrupteur au contact de la porte
- Ventilateur de refroidissement

Accessoires inclus :
- Bac en verre, Grille

Données techniques :
- Câble de raccordement : 1.50 m
- Puissance totale de raccordement : 1.99 kW
- Tension nominale : 220 - 240 V

SIEMENS

iQ700, Micro-ondes intégrable, Inox
BE634LGS1

Cotes

Mesures en mm

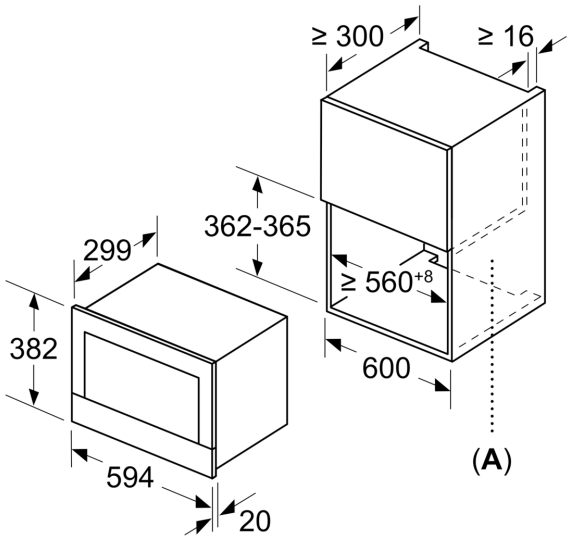

A :paroi arrière ouverte

Mesures en mm

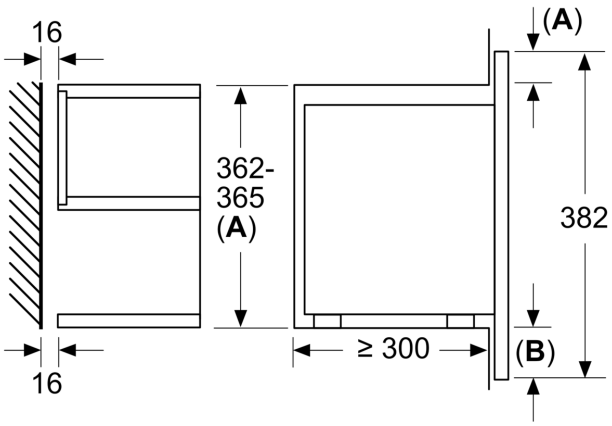

A :dépassement en haut :
niche 362 : 6 mm
niche 365 : 3 mm
B :dépassement en bas : 14 mm

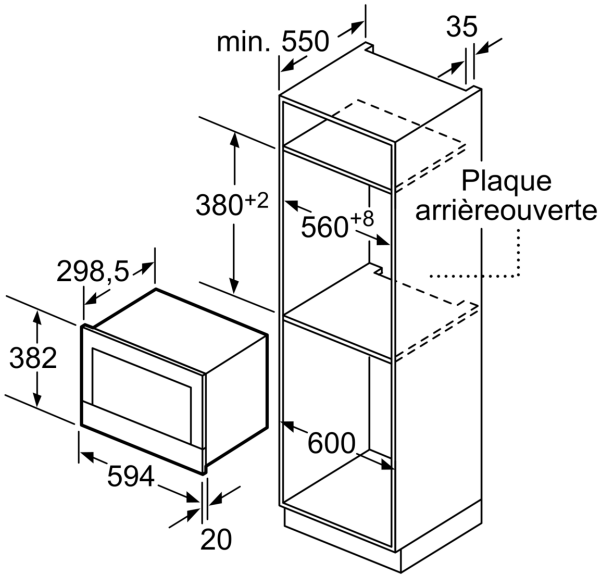

Mesures en mm