Spark SKL 651 Dékor | 101.0275.456

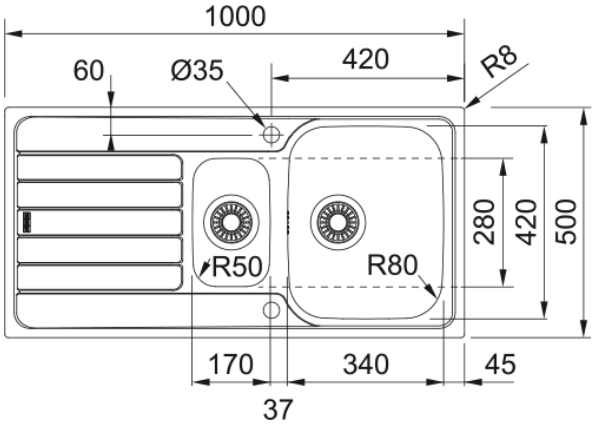

Données

Information produit	
Type d'évier	Evier
Matériau	Inox
Nombre de cuves	1,5
Couleur	Acier
Finition	Inox-Dekor
Dimensions	
Dimensions évier: longueur	1000.0
Dimensions évier: largeur	500.0
Grande cuve : longueur	340.0
Grande cuve : largeur	420.0
Grande cuve : profondeur	155.0
Petite cuve: longueur	170.0
Petite cuve : largeur	280.0
Petite cuve : profondeur	80.0
Longueur découpe	980.0
Largeur encart de découpe	480.0
Installation	
Caisson	60 cm
Spécifications produit	
Type d'installation	A encastrer
Type de bonde	90mm
Position égouttoir	Egouttoir réversible
Description du produit	
Marque	Franke
Famille de produit	Aucun
Gamme	Spark
Certificat	CE

Caractéristiques

Caractéristiques produit

Nombre d'égouttoirs	1
Produit réversible	Oui
Plage de robinetterie	Oui
Vidage inclus	Oui
Type de vidage	Automatique - bouton rotatif
Siphon inclus	Oui
Perçage robinetterie	2
Pré-perçage distributeur savon	Non