HOTTE

DA 6096 W NR

Existe en blanc : DA 6096 W BB

Informations logistiques

Code EAN : 4002515522783
Dim. brutes (HxLxP) : 634x1040x885 mm
Alimentation électrique : 230 V

Tarif de base HT : 915.83 €
Prix max conseillé TTC : € + 2 € d'éco-part. soit €

Caractéristiques

ligne Elégance

Hotte décorative murale - L 90 cm - Inox/verre noir

Mixte

Déflécteur incliné

Sans fût

4 vitesses dont 1 booster

Débit d'air (selon EN 61591)
Booster : 650 m³/h , 66 dB(A) re 1 pw
1ère vitesse : 200 m³/h , 40 dB(A) re 1 pw

Commande à touches micro-contact

1 filtre à graisses inox

Eclairage LED 2 x 4,5 W

Schéma d'encastrement

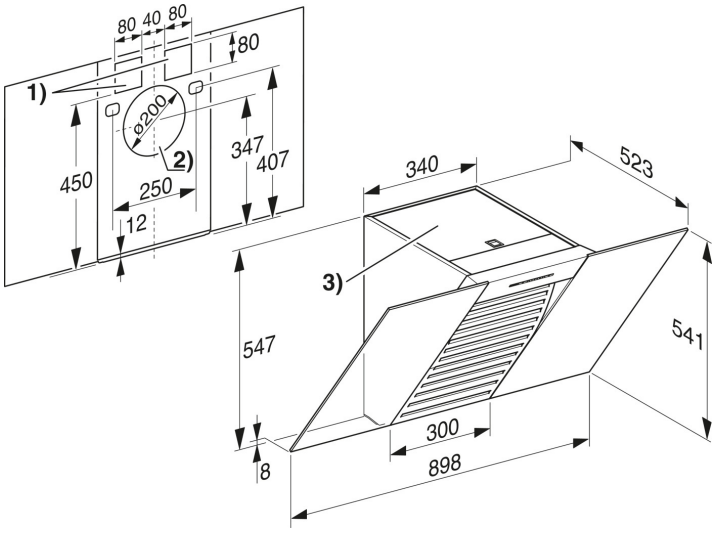

Les avantages Miele

Un design en homogénéité complète avec tous les autres produits de la génération 6000 en cuisson.

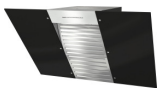

Avec son déflecteur incliné, cette hotte vous apporte une vraie liberté de mouvement.

LED LIGHTING

Avec son éclairage LED , cette hotte diffuse une lumière chaude et naurelle sur le plan de travail